ICONIC AWARDS 2014 product winner

DESIGN AWARD 2015

reddot design award winner 2015

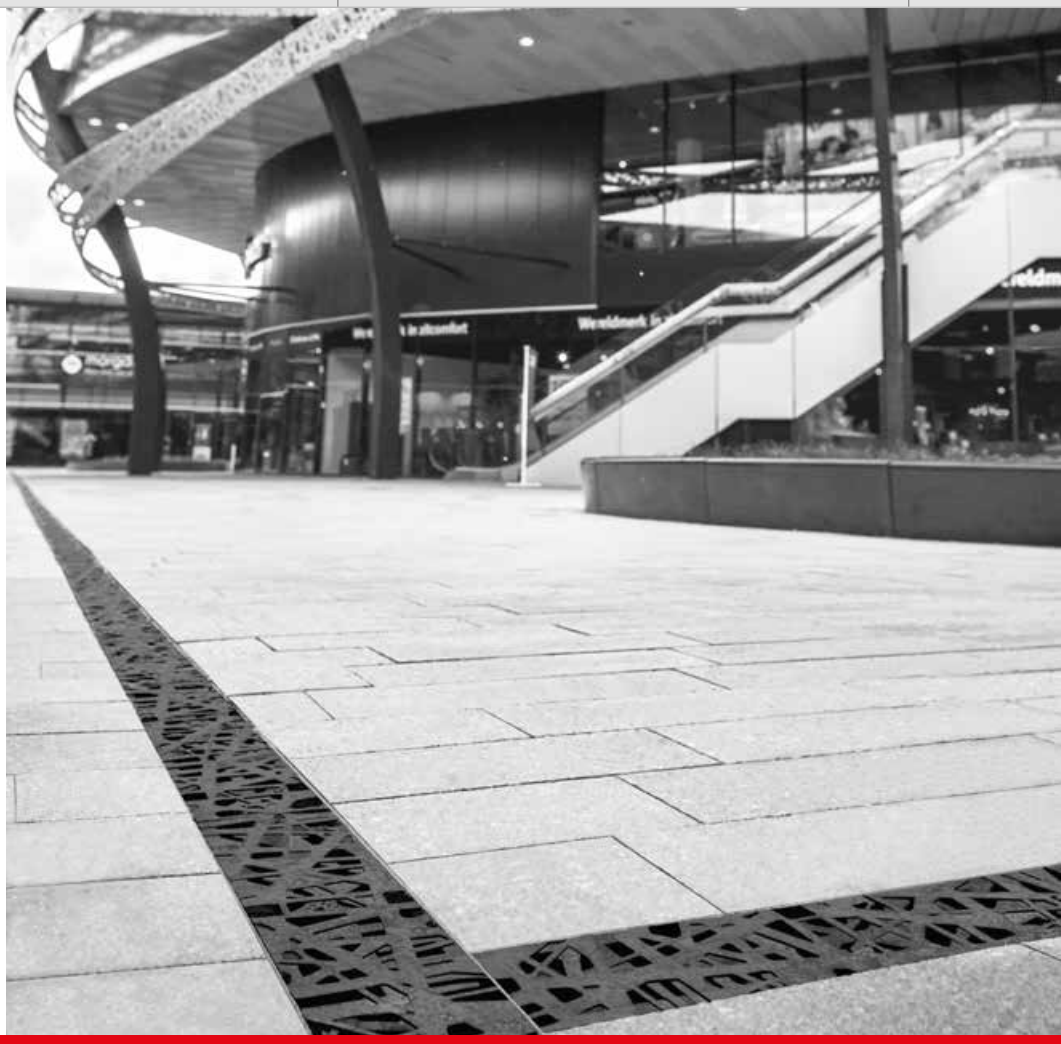

Cennik produktów

Ważny od 1.09.2017

ACO

Dlaczego kluczowe jest obecnie zrównoważone zarządzanie wodami powierzchniowymi?

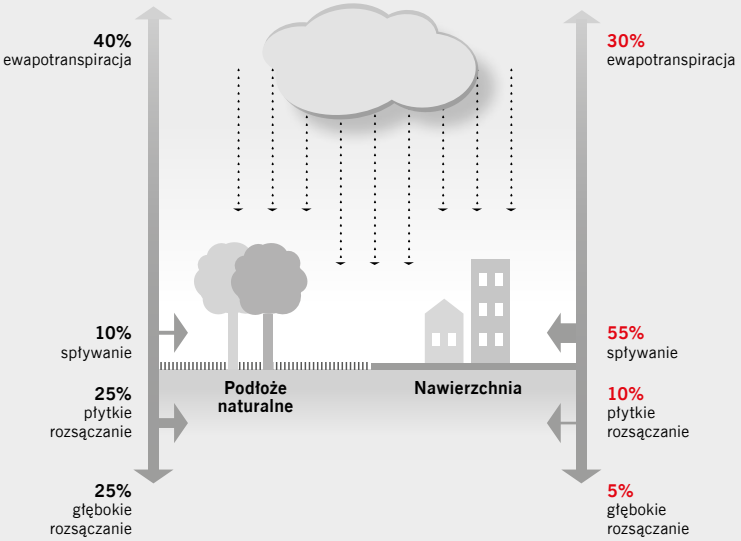

W wyniku gwałtownej urbanizacji naturalna cyrkulacja wodna została drastycznie zaburzona.

- W środowisku niezurbanizowanym 50% opadów wsiąka w grunt, a około 10% pozostaje na powierzchni.
- W wysoko zurbanizowanych obszarach 55% wody deszczowej pozostaje na powierzchni, a jedynie 15% wsiąka w grunt, jako że nawierzchnie utwardzone uniemożliwiają wsiąkanie wody.
- Zasoby wodne zmniejszają się, a jednocześnie ich jakość spada, co oddziałuje zarówno na ludzi, jak i środowisko naturalne.

Doskonałość rozwiązań produktowych ACO jest dodatkowo wspierana przez obsługę systemową

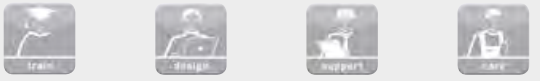

szkolenie
Informowanie i edukowanie

projektowanie
Planowanie i optymalizacja

pomoc techniczna
Pomoc techniczna i wsparcie na miejscu

opieka
Obsługa posprzedażowa

ACO. Przyszłość odwodnień.

zbieranie

Czym powinien charakteryzować się dobrze zaprojektowany system zbierania wody deszczowej?

- Obliczeniami hydraulicznymi dla danej zlewni
- Prawidłowo zdefiniowaną klasą obciążenia zgodną z obszarem zastosowania
- Gwarancją bezpieczeństwa
- Zgodnością z PN-EN 1433 (jeśli stosujemy odwodnienie liniowe)

Kiedy należy stosować systemy odwodnień?

Zawsze, gdy mamy do czynienia z powierzchniami utwardzonymi, uniemożliwiającymi naturalne wchłanianie wody, tj:

- powierzchniami asfaltowymi
- kostką brukową
- powierzchniami betonowymi.

Woda opadowa gromadzi się na powierzchni pod wpływem ulewnych deszczów oraz topniejących śniegów. Aby nie powodować zniszczeń, konieczne jest jej szybkie przetransportowanie z terenów narażonych na niepożądane działanie wody. Systemy odwadniające gwarantują bezpieczeństwo, wygodę ludzi oraz ochronę budynków i dróg przed zniszczeniem wynikającym z zalegania wody. ACO oferuje szeroki zakres systemów odwadniających zaprojektowanych zgodnie ze szczególnymi wymaganiami projektu w celu uzyskania optymalnego działania.

ACO Qmax
kanały odwadniające o dużej pojemności magazynowej

ACO Monoblock
kanały odwadniające o konstrukcji monolitycznej

podczyszczanie

Czym powinien charakteryzować się dobrze zaprojektowany system podczyszczania wody deszczowej?

- Obliczeniami hydraulicznymi dotyczącymi podczyszczania wody
- Zgodnością z EN 858 lub innymi specyfikacjami technicznymi
- Prostą i bezpieczną konserwacją

Kiedy należy podczyszczać wodę?

Zawsze na obszarach zagrożonych wyciekiem substancji ropopochodnych do wód powierzchniowych lub skażeniem cząsteczkami metali ciężkich, m.in. są to:

- parkingi i obszary oddane do ruchu drogowego
- stacje benzynowe i myjnie samochodowe.

Wody powierzchniowe z parkingów, stacji benzynowych i innych obszarów ruchu drogowego zawierają w różnym stężeniu substancje ropopochodne, które mogą stanowić potencjalne zagrożenie w przypadku zgromadzenia ich w systemie kanalizacyjnym. Z drugiej strony, jeżeli substancje te zostaną uwolnione do środowiska naturalnego stanowić będą zagrożenie dla gleby oraz wód podziemnych. Zebrana woda powierzchniowa podczyszczana jest w celu zapobiegania przedostawaniu się tych niebezpiecznych cieczy do systemu kanalizacyjnego lub uwalnianiu ich do środowiska naturalnego. ACO oferuje szereg separatorów substancji ropopochodnych wykonanych na zbiornikach żelbetowych, tworzywowych lub żeliwnych zaprojektowanych w taki sposób, by spełniały wymagania danego projektu.

Oleopator-C-FST
separator substancji ropopochodnych zintegrowany z osadnikiem

Lamella-C-NST
separator substancji ropopochodnych

retencja i rozsączanie wody deszczowej

Czym powinien charakteryzować się dobrze zaprojektowany system magazynowania i uwalniania wody deszczowej?

- Obliczeniami hydraulicznymi dla obszaru
- Stabilnością statyczną systemu
- Prostą konserwacją i nadzorem

Kiedy należy zatrzymywać i/lub uwalniać wodę?

Zawsze w przypadku ograniczonego odpływu i/lub chęci ponownego wykorzystania wody. Wytyczne dotyczące konieczności zastosowania systemów regulujących i rozsączających wodę powierzchniową:

- brak lub ograniczenie możliwości podłączenia odpływu do systemu kanalizacji deszczowej
- konieczność regulacji i kontroli przepływu
- chęć ponownego użycia zmagazynowanej wody.

Zagrożenie powodziami wzrasta w ostatnich latach ze względu na coraz częstsze i coraz bardziej dynamiczne opady nawalne. Z przyczyn ekonomicznych i technicznych istniejąca kanalizacja deszczowa zaprojektowana jest tak, by była w stanie odprowadzać często niewielkie ilości ścieków opadowych. Stąd szybkie zapełnianie się kanalizacji deszczowej w czasie trwającego dłuższy czas deszczu nawalnego, powodujące szkody i zagrożenie na drogach i w budynkach. Innowacyjne systemy ACO gwarantują, że woda pozostaje wewnątrz systemu, skąd może być odpowiednio uwalniana. Zarządzanie wodami powierzchniowymi w tym obszarze zwiększa ochronę i bezpieczeństwo w sytuacjach ekstremalnych, umożliwiając jednocześnie ponowne użycie zasobów wody.

ACO Stormbrixx
system retencyjno-rozsączający

ACO Q-Brake
regulator przepływu

Spis treści

Informacje ogólne 6
Elementy systemu odwodnienia liniowego 6
Definicja rodzajów spadku 6
Definicja klas obciążenia 7
Zastosowania 8

ACO DRAIN® Multiline 10
Schemat systemu 12
Przykładowe instrukcje zabudowy i realizacje 17
Karty katalogowe 20

ACO XtraDrain 62
Schemat systemu 64
Przykładowe instrukcje zabudowy i realizacje 66
Karty katalogowe 68

ACO DRAIN® - kanały niskie 74
Schemat systemu 76
Przykładowe instrukcje zabudowy i realizacje 78
Karty katalogowe 84

ACO SlotDrain - kanały szczelinowe 100
Schemat systemu 102
Przykładowe instrukcje zabudowy i realizacje 104
Karty katalogowe 106

ACO Drain® Monoblock PD 116
Schemat systemu 118
Przykładowe instrukcje zabudowy i realizacje 120
Karty katalogowe 122

ACO Drain® Monoblock RD 128
Schemat systemu 130
Przykładowe instrukcje zabudowy i realizacje 132
Karty katalogowe 134

ACO Drain® SK 148
Schemat systemu 150
Przykładowe instrukcje zabudowy i realizacje 152
Karty katalogowe 154

ACO Sport 170
Schemat systemu 172
Przykładowe instrukcje zabudowy i realizacje 174
Karty katalogowe 176

ACO Gala® G 100 182
Schemat systemu 184
Karty katalogowe 186

ACO KerbDrain 190
Schemat systemu 192
Przykładowe instrukcje zabudowy i realizacje 194
Karty katalogowe 196

ACO Tram 202
Schemat systemu 204
Karty katalogowe 206

Elementy dodatkowe 210

Zapraszamy do korzystania
z pomocy naszych specjalistów
www.aco.pl/kontakt

Informacje na temat krajowych deklaracji zgodności oraz deklaracji właściwości użytkowych dla produktów ACO są dostepne na stronach **www.aco.pl** i w Centrum Obsługi Klienta.

Firma ACO Elementy Budowlane Sp. z o.o. zastrzega sobie możliwość wprowadzania zmian wynikających z postępu technicznego bez uprzedniego powiadamiania.

Informacje ogólne

Elementy systemu odwodnienia liniowego

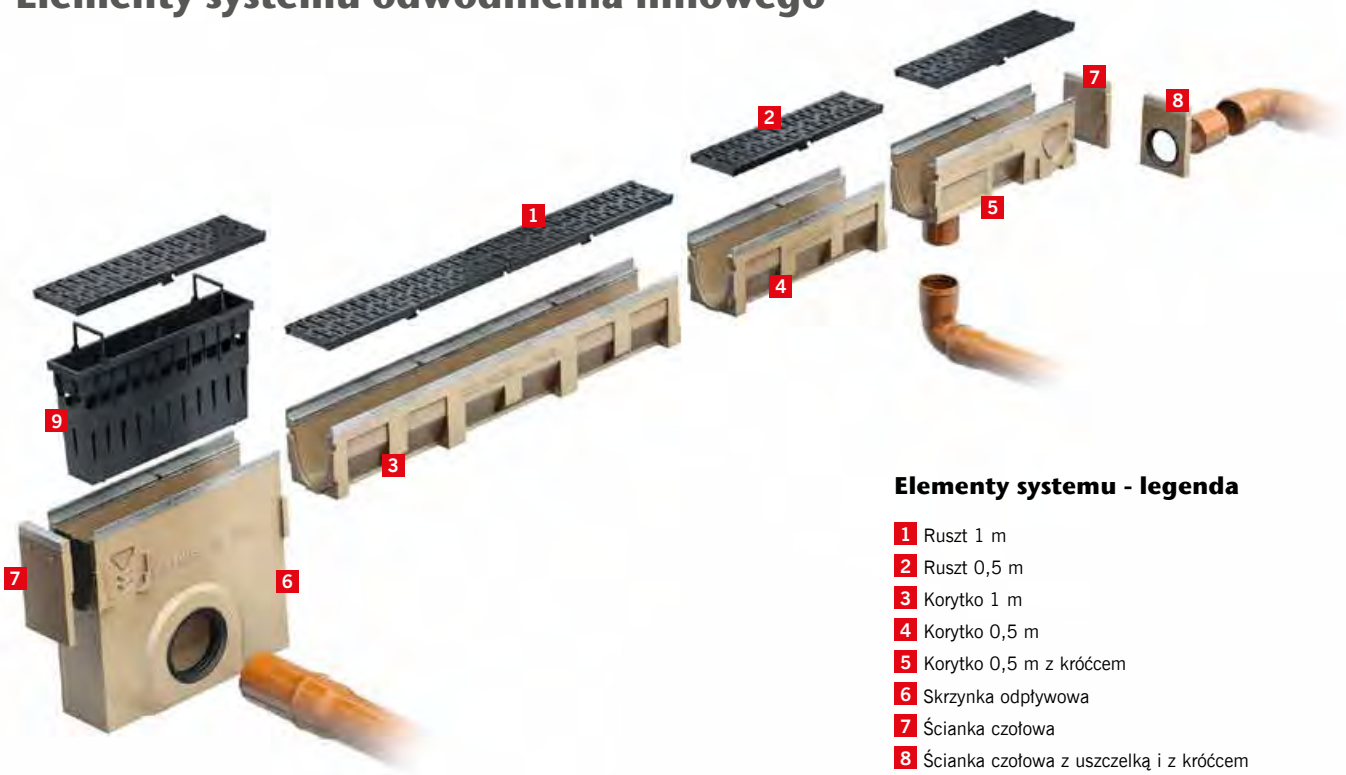

Elementy systemu - legenda

1 Ruszt 1 m
2 Ruszt 0,5 m
3 Korytko 1 m
4 Korytko 0,5 m
5 Korytko 0,5 m z króćcem
6 Skrzynka odpływowa
7 Ścianka czołowa
8 Ścianka czołowa z uszczelką i z króćcem
9 Kosz osadczy

Definicja rodzajów spadku

Kanał ze spadkiem lustra wody

Kanał ze spadkiem dna korytek 0,5%

Kanał schodkowy z kaskadami

SF = systemy odwodnienia liniowego z możliwością doszczelnienia masą uszczelniająco-klejącą do wykonywania wodoszczelnych ciągów rynien. Trwale elastyczne uszczelnienie fugi bezpiecznej oraz elastomer ACO z primerem są zgodne z zaleceniami KIWA BRL 2825.

Drainlock® = bezśrubowe mocowanie dla klas obciążenia A 15 do E 600
Powerlock® = bezśrubowe mocowanie na rygiel przesuwny wzdłużny dla zakresu dużych obciążeń D 400, E 600, F 900

Definicja klas obciążenia wg PN-EN 1433:2005

KLASA **A 15**[1)]

Powierzchnie komunikacyjne dla pieszych i rowerzystów lub z tymi porównywalne.

KLASA **B 125**[1)]

Chodniki, miejsca ruchu pieszych i im równoważne, powierzchnie parkingowe lub zatoki dla samochodów osobowych.

KLASA **C 250**[1)]

Obszary w rejonie ścieków przykrawężnikowych ulic, chodników i poboczy dróg.

KLASA **D 400**[1)]

Jezdnie ulic, także ciągi piesze, obszary parkingów i równoważne im utwardzone powierzchnie komunikacyjne (np. parkingi przy autostradach). Pobocza autostrad i DSR.

KLASA **E 600**[1)]

Powierzchnie komunikacyjne niepubliczne, które narażone są na szczególnie duże obciążenia kołowe, np. drogi komunikacyjne i powierzchnie przeładunkowe w zakładach przemysłowych.

KLASA **F 900**[1)]

Powierzchnie specjalne, np. drogi kołowania, płaszczyzny postojowe samolotów w portach lotniczych. Terminale kontenerowe.

[1)] Obciążenie próbne w kN według PN-EN 1433:2005+A1

Zastosowania

Kategoria obiektu		Rekomendowany produkt ACO	
	DROGI	**ACO DRAIN® Monoblock RD** str. 128	
	OBSZARY PRZEMYSŁOWE	**ACO DRAIN® Monoblock RD** str. 128	
	GARAŻE WIELOSTANOWISKOWE	**ACO DRAIN® - kanały niskie** str. 74	
	CENTRA LOGISTYCZNE	**ACO DRAIN® Monoblock RD** str. 128	
	LOTNISKA	**ACO DRAIN® Monoblock RD** str. 128	
	PARKINGI ZEWNĘTRZNE	**ACO DRAIN® Monoblock PD** str. 116	
	OBIEKTY SPORTOWE	**ACO Sport** str. 170	

Zastosowania

Kategoria obiektu		Rekomendowany produkt ACO	
	HOTELE	**ACO DRAIN® Multiline** str. 10	
	CHODNIKI	**ACO XtraDrain** str. 62	
	CENTRA HANDLOWE	**ACO DRAIN® Multiline** str. 10	
	STACJE BENZYNOWE	**ACO DRAIN® SK** str. 148	
	ZATOKI AUTOBUSOWE	**ACO KerbDrain®** str. 190	
	REPREZENTACYJNE PLACE I CIĄGI KOMUNIKACYJNE	**ACO SlotDrain - kanały szczelinowe** str. 100	
	PORTY	**ACO DRAIN® Monoblock RD** str. 128	

ACO Drain® Multiline

Schemat systemu			12
Szerokość w świetle			12
Główne elementy systemu			12
Zalety systemu			12
TYPOWE ZASTOSOWANIA			13
Przegląd rusztów			14
Przykładowe instrukcje zabudowy i realizacje			17
Karty katalogowe			20
	Szerokość w świetle	Maksymalna klasa obciążenia	
V 100	100	E 600	20
V 150	150	E 600	34
V 200	200	E 600	42
V 300	300	E 600	50
V 400	400	E 600	58
V 500	500	E 600	60

W sprawach systemu ACO Drain® E 100 – 300 K oraz N 100 K prosimy o kontakt z Centrum Obsługi Klienta ACO

Firma ACO Elementy Budowlane Sp. z o.o. zastrzega sobie możliwość wprowadzania zmian wynikających z postępu technicznego bez uprzedniego powiadamiania.

PARKINGI
CHODNIKI I DROGI ROWEROWE
CENTRA HANDLOWE

ACO Drain®
Multiline

ACO Drain® Multiline V 100/V 150/V 200/V 300/V 400/V 500

Szerokość w świetle [mm]: 100, 150, 200, 300, 400, 500

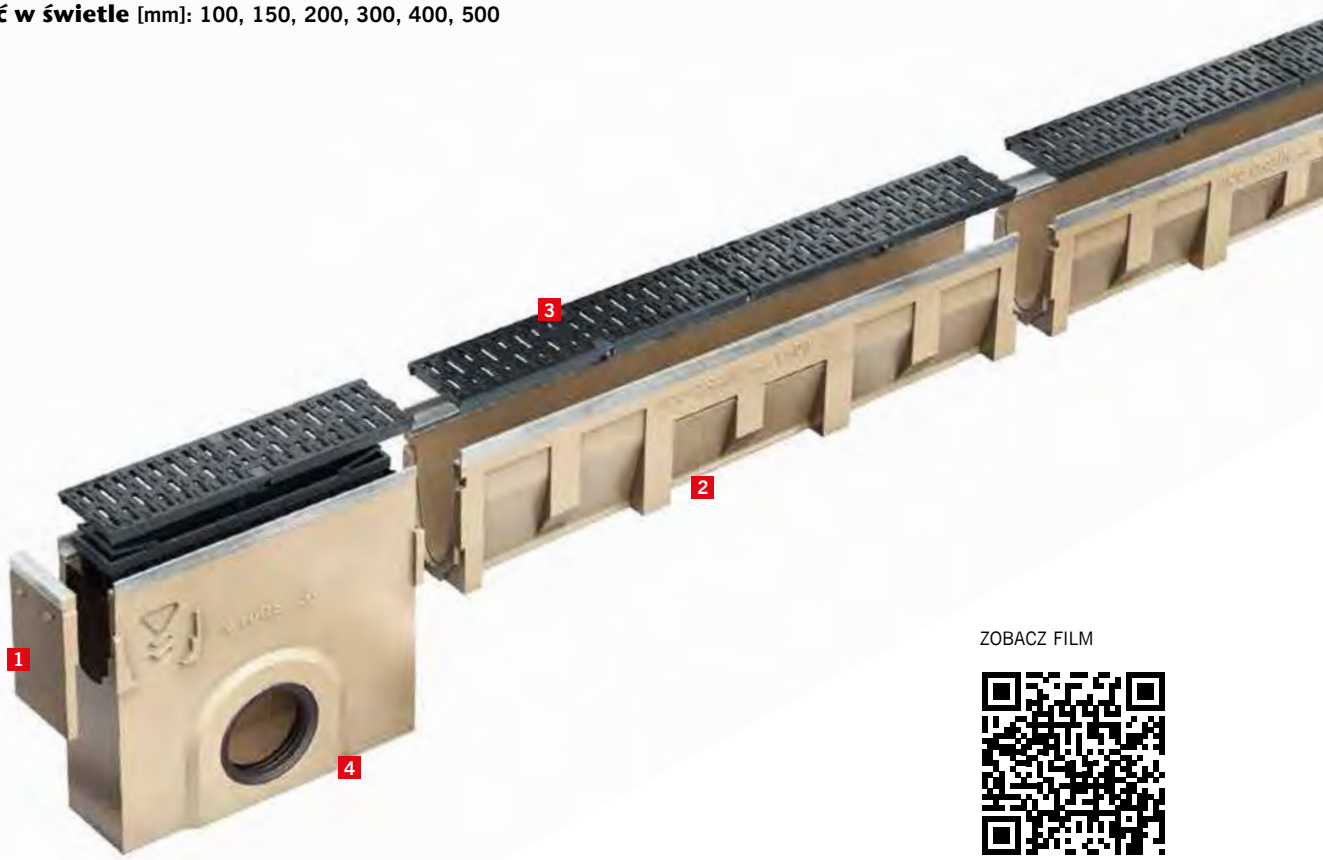

ZOBACZ FILM

Główne elementy systemu

Kanały

Klasa obciążeń: E 600
Materiał: Polimerbeton
Rodzaj kanału:
- spadkowe
- bezspadkowe

Typ: M

Ruszty

Klasa obciążeń: A 15 - E 600
Materiał: Stal ocynkowana, stal nierdzewna, żeliwo
Mocowanie rusztu: Drainlock® – opatentowany system bezśrubowego mocowania rusztów (zatrzaski)

Skrzynki odpływowe

Klasa obciążeń: E 600
Materiał: Polimerbeton
Wersja:
- wysoka (V100-300) i niska (V100),
- jedna skrzynka odpływowa dla wszystkich wysokości korytek,
- konstrukcja umożliwia wykonanie połączeń kątowych z kanałem.

Zalety systemu

- Najbardziej **wszechstronny** system odwodnień liniowych, dający wiele możliwości jego zastosowania dzięki:
  - **sześciu szerokościom w świetle** kanału - 100, 150, 200, 300, 400 i 500 mm
  - **pięciu klasom obciążenia** rusztów - A 15, B 125, C 250, D 400, E 600
  - **zróżnicowanym kształtom rusztów** - mostkowe, kratowe oraz czterem materiałom, z których są one wykonywane - żeliwo, tworzywo sztuczne, stal ocynkowana oraz stal nierdzewna
  - odpowiednim materiałom używanym do **wzmocnienia krawędzi** - stal ocynkowana, żeliwo lub stal nierdzewna.
- **Bezśrubowe mocowanie** rusztów Drainlock®, umożliwia inspekcje i czyszczenie kanału w dowolnym momencie po jego zamontowaniu. W szczególnych warunkach (np. ryzyko wandalizmu lub kradzieży) ruszty czy mocowanie można doposażyć w specjalne akcesoria.
- Profil V kanału pozwala na osiąganie efektu **samoczyszczenia** już w niewielkich zlewniach (wąskie zlewnie i krótkie odcinki odwodnienia liniowego).
- Możliwość zastosowania kanałów z wyprofilowanym **spadkiem dna 0,5%** (np. gdy wymagane jest, aby niebezpieczne substancje odpłynęły do odbiornika).
- System można doszczelnić specjalnymi masami w celu zachowania pełnej szczelności jeśli jest ona wymagana

Elementy systemu - legenda

1. Ścianka
2. Kanał
3. Ruszt
4. Skrzynka odpływowa

V 100 V 150 V 200 V 300 V 400 V 500

Porównanie wielkości kanałów

Typowe zastosowania

- **parkingi zewnętrzne**,
- **drogi dla rowerów i chodniki**,
- **hotele**,
- **centra handlowe**,
- centra logistyczne,
- odwodnienia wzdłuż krawędzi jezdni i skrzyżowań,
- obszary przydomowe,
- obiekty sportowe,
- miejsca ruchu pieszego,
- dziedzińce szkolne,
- perony,
- rejony ścieków przykrawężnikowych ulic,
- magazyny i pakownie,
- myjnie.

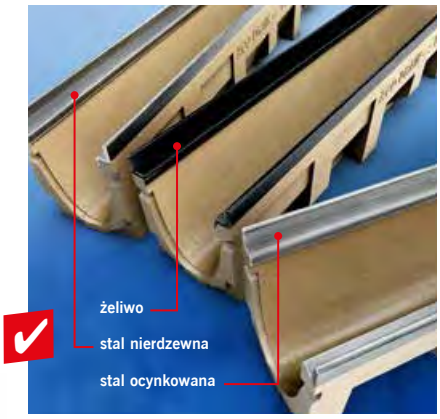

Wzmocnienia krawędzi
ze stali ocynkowanej, nierdzewnej lub żeliwa.

Zróżnicowane kształty rusztów - mostkowe, kratowe oraz **cztery materiały** (żeliwo, tworzywo sztuczne, stal ocynkowana oraz stal nierdzewna).

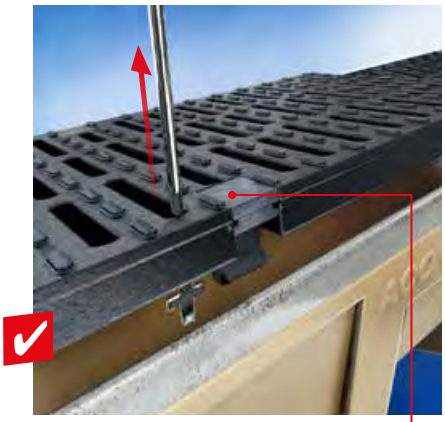

Bezśrubowe mocowanie rusztów Drainlock®, umożliwia inspekcje i czyszczenie kanału w dowolnym momencie po jego zamontowaniu dzięki możliwości szybkiego otwarcia i zamknięcia kanału.

Ruszty Drainlock®

Ruszt w poprzeczne mostki stal nierdzewna

Ruszt w porzeczne mostki żeliwo

Ruszt w poprzeczne mostki Heelguard żeliwo

Ruszt w poprzeczne mostki czarny tworzywo sztuczne

Ruszt w poprzeczne mostki szary tworzywo sztuczne

NOWOŚĆ

Ruszt prętowy poprzeczny stal nierdzewna

Ruszt prętowy podłużny stal nierdzewna stal ocynkowana

Ruszt w podłużne pręty (Heelsafe) stal nierdzewna

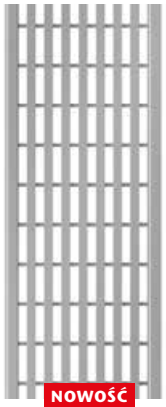

NOWOŚĆ

heelguard

heelguard

Szeroki wybór

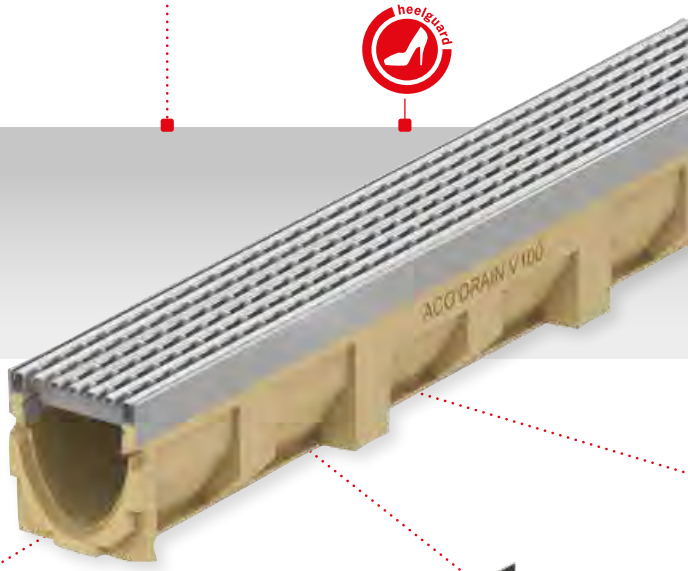

ACO DRAIN® Multiline - korytka

Krawędzie - stal ocynkowana

Krawędzie - żeliwo

heelguard ■ bezpieczny dla obcasów
szczelina wlotowa maks. 10mm

przeciwpoślizgowość ■ przeciwpoślizgowy
DIN 511150 min. R11

hydraulika ■ wyjątkowo wysoka powierzchnia
wlotowa rusztu

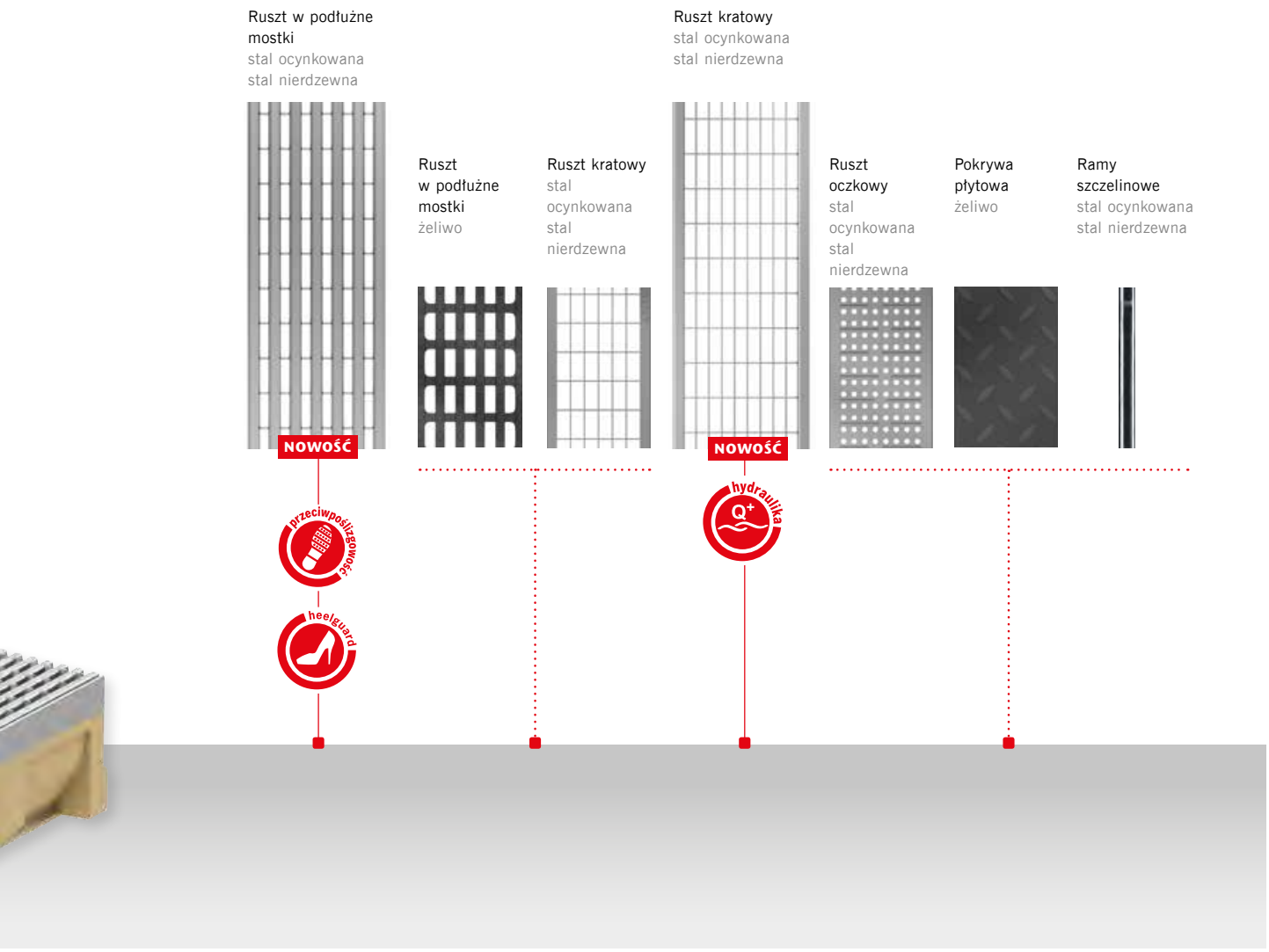

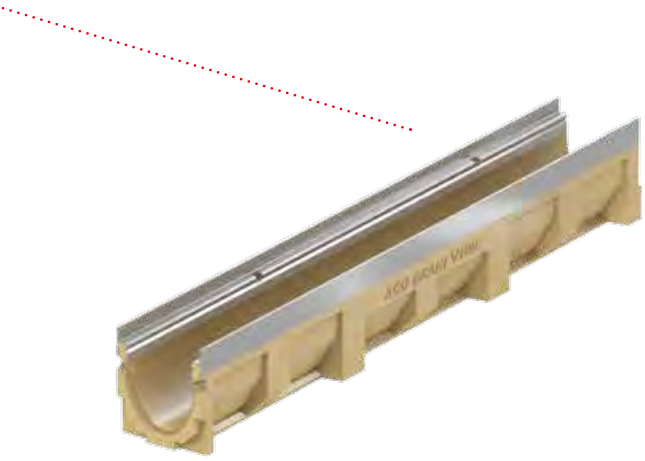

Krawędzie - stal nierdzewna

Przełomowy wzór

Ruszt w podłużne mostki, z profili U-kształtych ACO zdobył nagrodę IF Design Award 2015 w kategorii „Product/Building Technology", jak również Iconic Award 2014.
W 2015 r. został jednocześnie wyróżniony jedną z najbardziej prestiżowych nagród przyznawanych w świecie wzornictwa reddot design award 2015 (ponad 5000 zgłoszeń z 56 krajów).

ZOBACZ FILM

reddot design award
winner 2015

ACO Drain® Multiline V 100 - 500

Właściwości hydrauliczne

Ekstremalne zjawiska atmosferyczne zachodzące w ostatnich latach świadczą o stopniowych zmianach klimatu. W przypadku opadów atmosferycznych nie stwierdzono w zasadzie ich zwiększonej ilości w ciągu roku kalendarzowego. Często jednak obserwujemy krótkie i intensywne opady deszczu, które stanowią poważne obciążenie dla systemów odprowadzających wodę.

System ACO Drain® Multiline to odwodnienie liniowe w pełni dostosowane do zmiennych warunków atmosferycznych. Przekrój w kształcie litery V oraz gładka powierzchnia ścianek z polimerbetonu, zapewniają wysoką prędkość przepływu i odpływu zanieczyszczeń. Dolna, węższa część przekroju, ma istotny wpływ na podwyższenie prędkości przepływu już w chwili pojawienia się niewielkiej ilości wody. Dzięki temu zwiększa się skuteczność efektu samooczyszczania. W przypadku intensywniejszych opadów mamy do dyspozycji pełny przekrój kanału, ponieważ nie ma w nim poprzeczki mocującej ruszt.

Przekrój V sprawdza się od kilku dziesięcioleci w technice kanalizacyjnej. Jest stosowany w profilach o kształcie jajka. Profile te mają, nawet przy niewielkim przepływie wody, większą wysokość napełnienia w porównaniu do przekrojów okrągłych, a przez to – wyższą prędkość przepływu płynów przy takim samym przekroju czynnym korytka.

Oprócz zmiany przekroju, zmodyfikowano także mocowanie rusztu. Zastosowane w tym systemie bezśrubowe mocowanie Drainlock® nie posiada wewnątrz kanału poprzeczek, które mogłyby zakłócić odpływ wód opadowych. Tym samym odwodnienie Multiline jest efektywne nawet przy całkowitym napełnieniu korytka.

$$Q = \frac{F \times q \times \varphi}{10.000}$$

F = Zlewnia [m²]
q = Natężenie opadów [l/s/ha]
φ = Współczynnik spływu [-]

Centrum Obsługi Klienta ACO służy pomocą w obliczeniach hydraulicznych i doborze odpowiedniego systemu do konkretnej specyfiki projektu.

Ulepszona hydraulika kanałów

Przykład wykresu hydraulicznego

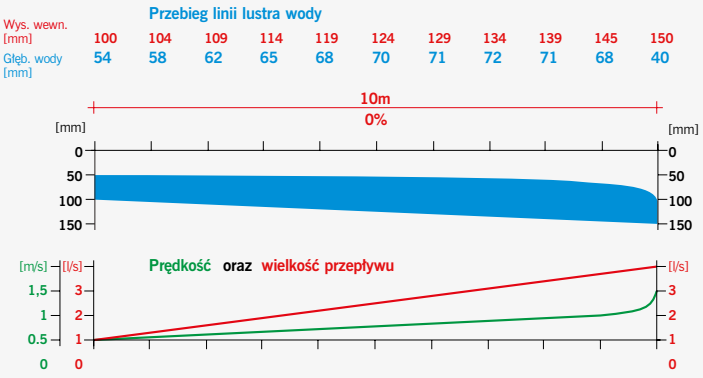

Długość hydrauliczna kanału	Typ spadku wewnętrznego kanału	V 100	V 150	V 200	V 300	V 400	V 500
		[l/s]	[l/s]	[l/s]	[l/s]	[l/s]	[l/s]
10 m	Spadek dna 1-10	6,0	13,0	26,0	70,0	–	–
	Spadek kaskadowy	8,5	19,0	32,5	84,0	–	–
	Spadek lustra wody Typ 20.0	10,0	21,0	36,0	92,0	100,0	165,0
20 m	Spadek kaskadowy	7,7	17,5	31,0	82,0	–	–
	Spadek lustra wody Typ 20.0	9,0	19,5	34,0	86,0	96,0	160,0
30 m	Spadek kaskadowy	7,2	16,5	30,0	79,0	–	–
	Spadek lustra wody Typ 20.0	8,5	18,5	32,5	84,0	93,0	155,0
40 m	Spadek kaskadowy	6,6	16,0	28,0	77,0	–	–
	Spadek lustra wody Typ 20.0	8,0	18,0	31,0	80,0	92,0	150,0
50 m	Spadek kaskadowy	6,5	15,0	27,5	75,0	–	–
	Spadek lustra wody Typ 20.0	7,5	17,0	30,0	80,0	90,0	149,0

Obliczenia przeprowadzono przy założeniach:
1. Zlewnia prostokątna o długości takiej jak kanał
2. Nachylenie nawierzchni wzdłuż kanału i=0%
3. W spadku kaskadowym przyjęto jednakową długość wszystkich odcinków o danej głębokości
4. Nachylenie zlewni (i>0%) zwiększa wydajność hydrauliczną kanału

ACO Drain® Multiline V 100 - 500

Przykładowa zabudowa w asfalcie (klasa obciążeń A 15 - C 250)

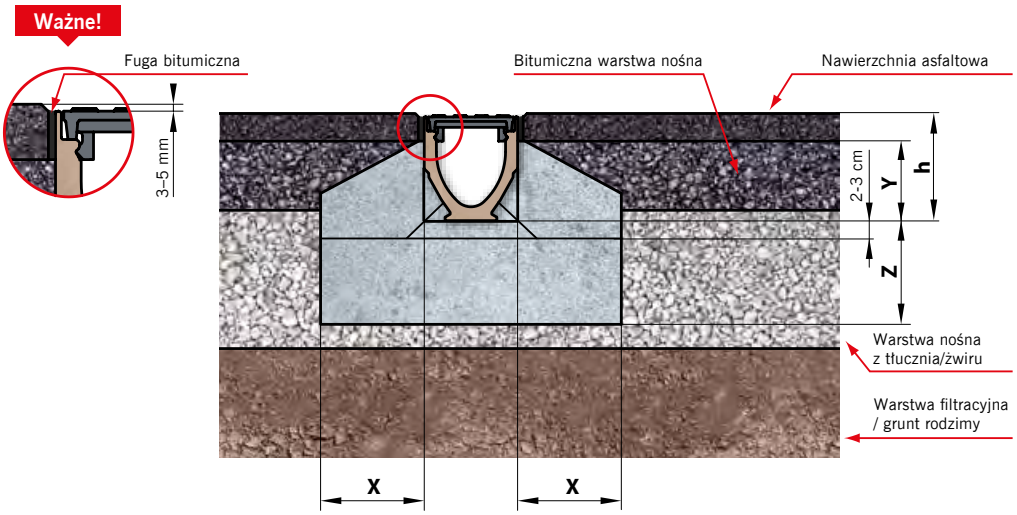

Uwaga:
Prosimy o kontakt z Działem Technicznym ACO w celu modyfikacji detali zabudowy, jeżeli:
1. Podbudowa pod nawierzchnię jest wykonana z betonu cementowego.
2. Kanał jest zabudowany na pochylni lub u jej podnóża.
3. Kanał zabudowany ma szerokość 400 lub 500 mm.

Klasa obciążenia	zgodnie z PN-EN 1433:2005+A1	**A 15**	**B 125**	**C 250**
Fundament i obudowa z betonu (minimum klasy)	zgodne z PN EN 206-1	C 12/15	C 12/15	C 20/25
Wymiary [cm]	x	≥ 10	≥ 10	≥ 15
	y	h - 4 cm		
	z	≥ 10	≥ 10	≥ 15

Przykładowa zabudowa w bruku (klasa obciążeń A 15 - C 250)

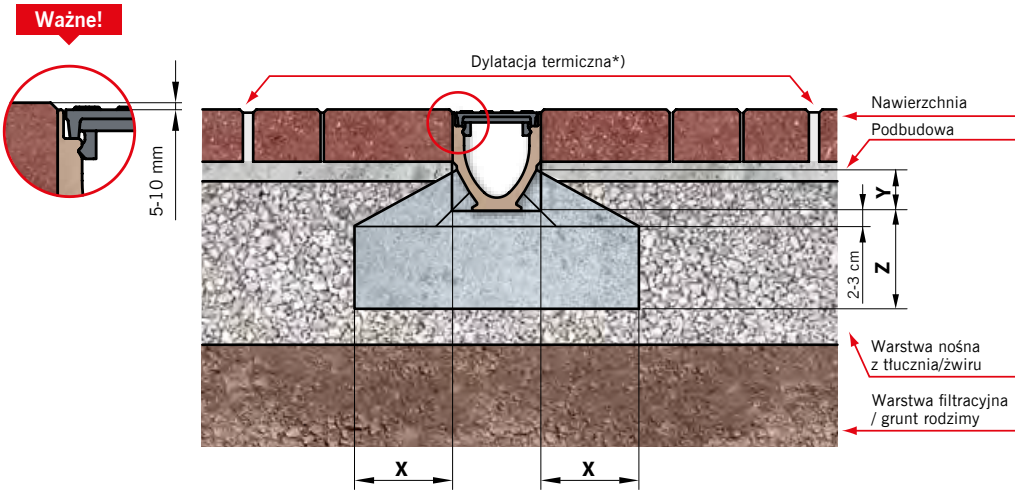

*) Szerokość dylatacji 10 mm / 10 m szer. nawierzchni z tej strony kanału

Uwaga:
Prosimy o kontakt z Działem Technicznym ACO w celu modyfikacji detali zabudowy, jeżeli:
1. Podbudowa pod nawierzchnię jest wykonana z betonu cementowego.
2. Kanał jest zabudowany na pochylni lub u jej podnóża.
3. Kanał zabudowany ma szerokość 400 lub 500 mm.

Klasa obciążenia	zgodnie z PN-EN 1433:2005+A1	**A 15**	**B 125**	**C 250**
Fundament i obudowa z betonu (minimum klasy)	zgodne z PN EN 206-1	C 12/15	C 12/15	C 20/25
Wymiary [cm]	x	≥ 10	≥ 10	≥ 15
	y	górna krawędź kieszeni kotwiącej		
	z	≥ 10	≥ 10	≥ 15

Niniejszy dokument zawiera ogólne wytyczne dotyczące montażu produktu przy jednoczesnej konieczności przestrzegania wszelkich przepisów prawa i zasad sztuki budowlanej, jak również ze szczególnym uwzględnieniem dokumentacji technicznej obejmującej całość inwestycji. Producent nie ponosi odpowiedzialności za nieprawidłowości w działaniach i zaniechaniach stron i wszelkich innych uczestników procesu budowlanego oraz innych podmiotów mogących prowadzić lub prowadzących do uszkodzenia produktu.

ACO Drain® Multiline V 100 - 500

Przykładowa zabudowa w betonie (klasa obciążeń A 15 - E 600)

Ważne!

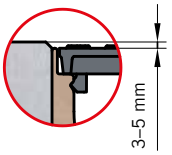

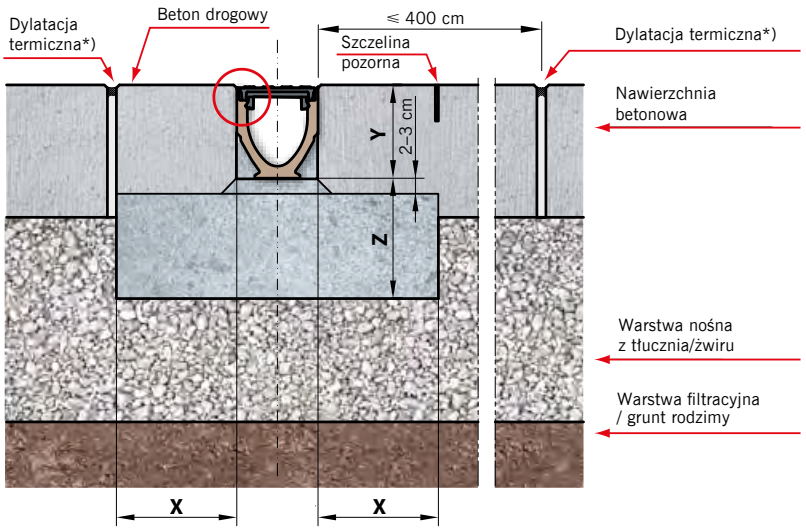

*) Szerokość dylatacji 10 mm / 10 m szer. nawierzchni z tej strony kanału

Uwaga:
Prosimy o kontakt z Działem Technicznym ACO w celu modyfikacji detali zabudowy, jeżeli:
1. Podbudowa pod nawierzchnię jest wykonana z betonu cementowego.
2. Kanał jest zabudowany na pochylni lub u jej podnóża.
3. Kanał zabudowany ma szerokość 400 lub 500 mm.

Klasa obciążenia	zgodnie z PN-EN 1433:2005+A1	A 15	B 125	C 250	D 400	E 600
Fundament i obudowa z betonu (minimum klasy)	zgodne z PN EN 206-1	C 12/15	C 12/15	C 20/25	C 30/37	C 30/37
Wymiary [cm]	x	≥ 10	≥ 10	≥ 15	≥ 20	≥ 20
	y	wysokość budowlana kanału				
	z	≥ 10	≥ 10	≥ 15	≥ 20	≥ 20

Przykładowa zabudowa w asfalcie (klasa obciążeń D 400 - E 600)

Ważne!

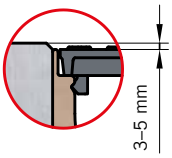

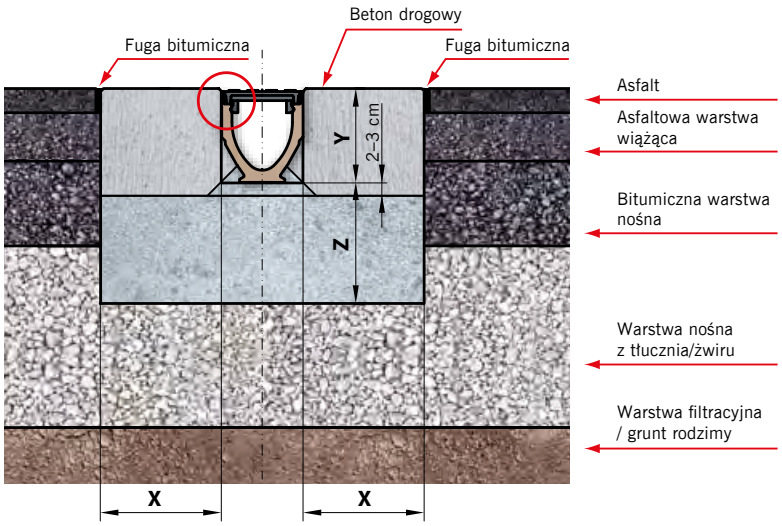

Uwaga:
Prosimy o kontakt z Działem Technicznym ACO w celu modyfikacji detali zabudowy, jeżeli:
1. Podbudowa pod nawierzchnię jest wykonana z betonu cementowego.
2. Kanał jest zabudowany na pochylni lub u jej podnóża.
3. Kanał zabudowany ma szerokość 400 lub 500 mm.

Klasa obciążenia	zgodnie z PN-EN 1433:2005+A1	**D 400**	**E 600**
Fundament i obudowa z betonu (minimum klasy)	zgodne z PN EN 206-1	C 30/37	C 30/37
Wymiary [cm]	x	≥ 20	≥ 20
	y	wysokość budowlana kanału	
	z	≥ 20	≥ 20

Niniejszy dokument zawiera ogólne wytyczne dotyczące montażu produktu przy jednoczesnej konieczności przestrzegania wszelkich przepisów prawa i zasad sztuki budowlanej, jak również ze szczególnym uwzględnieniem dokumentacji technicznej obejmującej całość inwestycji. Producent nie ponosi odpowiedzialności za nieprawidłowości w działaniach i zaniechaniach stron i wszelkich innych uczestników procesu budowlanego oraz innych podmiotów mogących prowadzić lub prowadzących do uszkodzenia produktu.

ACO Drain® Multiline V 100 - 500

Przykładowa zabudowa w bruku (klasa obciążeń D 400 - E 600)

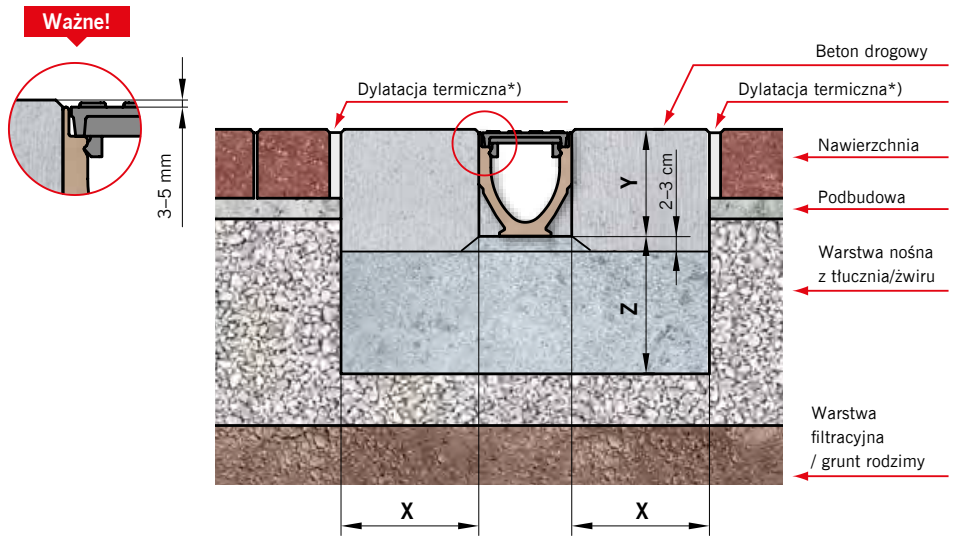

*) Szerokość dylatacji 10 mm / 10 m szer. nawierzchni z tej strony kanału

Uwaga:
Prosimy o kontakt z Działem Technicznym ACO w celu modyfikacji detali zabudowy, jeżeli:
1. Podbudowa pod nawierzchnię jest wykonana z betonu cementowego.
2. Kanał jest zabudowany na pochylni lub u jej podnóża.
3. Kanał zabudowany ma szerokość 400 lub 500 mm.

Klasa obciążenia	zgodnie z PN-EN 1433:2005+A1	D 400	E 600
Fundament i obudowa z betonu (minimum klasy)	zgodne z PN EN 206-1	C 30/37	C 30/37
Wymiary [cm]	x	≥ 20	≥ 20
	y	wysokość budowlana kanału	
	z	≥ 20	≥ 20

Niniejszy dokument zawiera ogólne wytyczne dotyczące montażu produktu przy jednoczesnej konieczności przestrzegania wszelkich przepisów prawa i zasad sztuki budowlanej, jak również ze szczególnym uwzględnieniem dokumentacji technicznej obejmującej całość inwestycji. Producent nie ponosi odpowiedzialności za niedopatrzenia w działaniach i zaniechaniach stron i wszelkich innych uczestników procesu budowlanego oraz innych podmiotów mogących prowadzić lub prowadzących do uszkodzenia produktu.

Przykładowe realizacje

System odwodnienia liniowego Multiline V 100[1)] z zamknięciem zatrzaskowym Drainlock®

z ochroną krawędzi ze stali ocynkowanej, nierdzewnej i żeliwa
Przekrój V
Szerokość w świetle 10,0 cm
Maksymalna klasa obciążenia korytka E 600, ruszty w klasie obciążenia A 15 – E 600, zgodnie z normą PN-EN 1433:2005+A1

Typ	Długość bud.	Szer. bud.	Wysokość bud. [H]		Opak.	Krawędzie ze stali ocynkowanej 4 mm			Krawędzie z żeliwa 5 mm			Krawędzie ze stali nierdzewnej 4 mm		
			pocz.	koniec		Masa	Numer kat.	Cena netto	Masa	Numer kat.	Cena netto	Masa kg/szt.	Numer kat.	Cena netto
	cm	cm	cm	cm	szt./ paleta	kg/szt.		zł/szt.	kg/zł		zł/szt.	kg/szt.		zł/szt.
Korytko														
z polimerbetonu z zamknięciem zatrzaskowym Drainlock®, ze zintegrowaną ochroną krawędzi, z możliwością doszczelnienia masą uszczelniającą (SF)														
0.0	100,0	13,5	15,0	15,0	24	16,5	12330	**297,-**	16,2	12530	**356,-**	16,5	12430	**615,-**
0.0.2 [2)]	100,0	13,5	16,0	16,0	12	18,0	12334	**386,-**	18,9	12531	**463,-**	18,2	12434	**799,-**
0.1 [3) 4)]	50,0	13,5	15,0	15,0	12	9,1	12332	**223,-**	9,4	12532	**267,-**	9,1	12432	**461,-**
0.2 [2) 3)]	50,0	13,5	16,0	16,0	12	9,9	12333	**297,-**	10,7	12533	**356,-**	10,2	12433	**615,-**
1	100,0	13,5	15,0	15,5	12	16,5	12301	**297,-**	17,0	12501	**356,-**	16,5	12401	**615,-**
2	100,0	13,5	15,5	16,0	12	16,5	12302	**297,-**	17,1	12502	**356,-**	16,5	12402	**615,-**
3	100,0	13,5	16,0	16,5	12	17,0	12303	**297,-**	17,8	12503	**356,-**	17,0	12403	**615,-**
4	100,0	13,5	16,5	17,0	12	17,6	12304	**297,-**	17,9	12504	**356,-**	17,6	12404	**615,-**
5	100,0	13,5	17,0	17,5	12	18,0	12305	**297,-**	18,4	12505	**356,-**	18,0	12405	**615,-**
5.0	100,0	13,5	17,5	17,5	24	19,0	12340	**297,-**	18,4	12540	**356,-**	19,0	12440	**615,-**
5.0.2 [2)]	100,0	13,5	18,5	18,5	12	20,2	12344	**386,-**	20,9	12541	**463,-**	20,4	12444	**799,-**
5.1 [3) 4)]	50,0	13,5	17,5	17,5	12	9,7	12342	**223,-**	10,5	12542	**267,-**	9,7	12442	**461,-**
5.2 [2) 3)]	50,0	13,5	18,5	18,5	12	11,0	12343	**297,-**	11,9	12543	**356,-**	11,2	12443	**615,-**
6	100,0	13,5	17,5	18,0	12	18,5	12306	**297,-**	18,5	12506	**356,-**	18,5	12406	**615,-**
7	100,0	13,5	18,0	18,5	12	19,0	12307	**297,-**	18,9	12507	**356,-**	19,0	12407	**615,-**
8	100,0	13,5	18,5	19,0	12	19,3	12308	**297,-**	19,6	12508	**356,-**	19,5	12408	**615,-**
9	100,0	13,5	19,0	19,5	12	19,7	12309	**297,-**	19,8	12509	**356,-**	19,7	12409	**615,-**
10	100,0	13,5	19,5	20,0	12	20,0	12310	**297,-**	20,3	12510	**356,-**	20,0	12410	**615,-**
10.0	100,0	13,5	20,0	20,0	24	21,0	12350	**297,-**	20,4	12550	**356,-**	21,0	12450	**615,-**
10.0.2 [2)]	100,0	13,5	21,0	21,0	12	21,2	12354	**386,-**	24,1	12551	**463,-**	21,4	12454	**799,-**
10.1 [3) 4)]	50,0	13,5	20,0	20,0	12	11,3	12352	**223,-**	12,1	12552	**267,-**	11,5	12452	**461,-**
10.2 [2) 3)]	50,0	13,5	21,0	21,0	12	12,2	12353	**297,-**	12,8	12553	**356,-**	12,4	12453	**615,-**
15.0	100,0	13,5	22,5	22,5	12	23,0	12360	**297,-**	22,1	12560	**356,-**	23,0	12460	**615,-**
15.0.2 [2)]	100,0	13,5	23,5	23,5	6	23,5	12364	**386,-**	25,2	12561	**463,-**	23,7	12464	**799,-**
15.1 [3) 4)]	50,0	13,5	22,5	22,5	12	13,3	12362	**223,-**	12,9	12562	**267,-**	13,6	12462	**461,-**
15.2 [2) 3)]	50,0	13,5	23,5	23,5	12	13,0	12363	**297,-**	13,9	12563	**356,-**	13,2	12463	**615,-**
20.0	100,0	13,5	25,0	25,0	12	25,0	12370	**297,-**	24,1	12570	**356,-**	25,0	12470	**615,-**
20.0.2 [2)]	100,0	13,5	26,0	26,0	6	25,6	12374	**386,-**	27,1	12571	**463,-**	25,8	12474	**799,-**
20.1 [3) 4)]	50,0	13,5	25,0	25,0	12	13,5	12372	**223,-**	14,2	12572	**267,-**	13,5	12472	**461,-**
20.2 [2) 3)]	50,0	13,5	26,0	26,0	12	14,0	12373	**297,-**	14,2	12573	**356,-**	14,2	12473	**615,-**

[1)] Nie stosować do odwodnienia poprzecznego na autostradach i drogach szybkiego ruchu. Dla tych obszarów zalecany jest system ACO Drain® Monoblock RD 100/150/200 V.
[2)] Korytko z otworem odpływowym ∅ 110 w dnie, wyposażonym w uszczelkę wargowo-labiryntową, do szczelnego połączenia pionowego z kanalizacją.
[3)] Korytko z bocznymi wyżłobieniami do wykonania połączeń T-, kątowych i krzyżowych.
[4)] Korytko z wyżłobieniem w dnie do wybicia otworu do pionowego odpływu ∅ 110.

Ruszty: patrz str. 25

Korytko V 100 S z polimerbetonu, ze zintegrowaną ochroną krawędzi

System odwodnienia liniowego Multiline V 100[1)] z zamknięciem zatrzaskowym Drainlock®

z ochroną krawędzi ze stali ocynkowanej, nierdzewnej i żeliwa
Przekrój V
Szerokość w świetle 10,0 cm
Maksymalna klasa obciążenia korytka E 600, ruszty w klasie obciążenia A 15 – E 600, zgodnie z normą PN-EN 1433:2005+A1

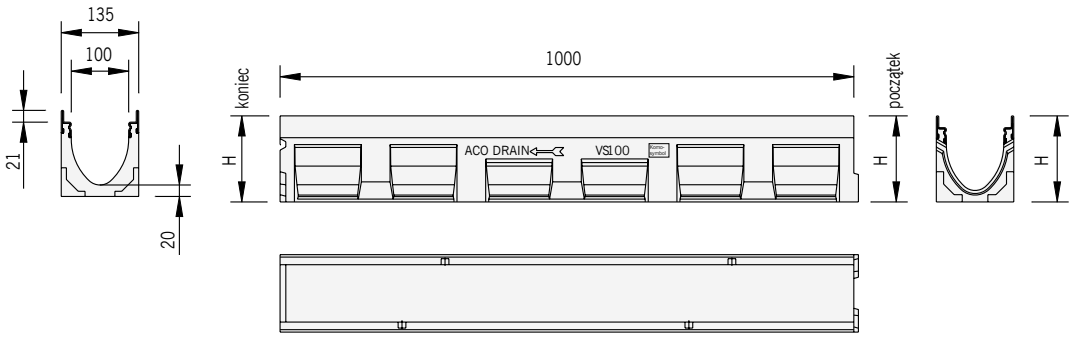

Wymiary korytka
ACO Drain® Multiline V 100, 1,0 m

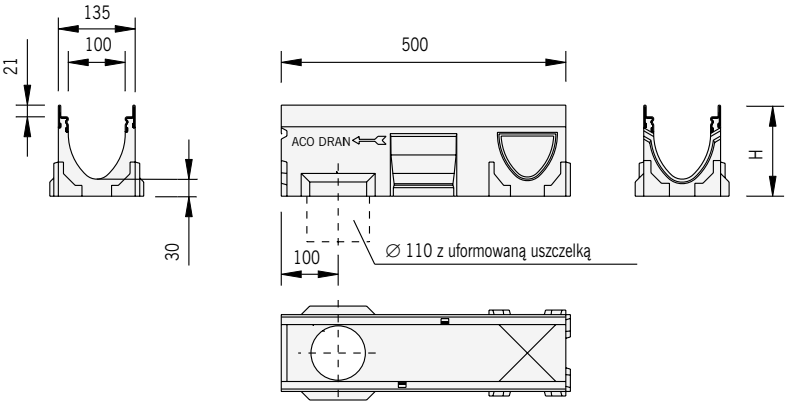

Wymiary korytka
ACO Drain® Multiline V 100, 0,5 m,
wersja z uszczelką wargowo-labiryntową

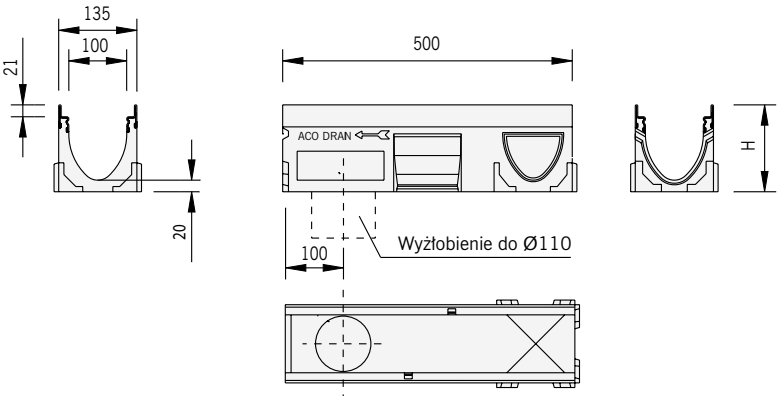

Wymiary korytka
ACO Drain® Multiline V 100, 0,5 m,
wersja z uformowanym w dnie wyżłobieniem
do wybicia

System odwodnienia liniowego Multiline V 100[1)] z zamknięciem zatrzaskowym Drainlock®

z ochroną krawędzi ze stali ocynkowanej, nierdzewnej i żeliwa
Przekrój V
Szerokość w świetle 10,0 cm
Maksymalna klasa obciążenia korytka E 600, ruszty w klasie obciążenia A 15 – E 600, zgodnie z normą PN-EN 1433:2005+A1

Typ	Długość bud.	Szer. bud.	Wys. bud.	Masa	Opak.	Krawędzie ze stali ocynkowanej 4 mm		Krawędzie z żeliwa 5 mm		Krawędzie ze stali nierdzewnej 4 mm	
						Numer kat.	Cena netto	Numer kat.	Cena netto	Numer kat.	Cena netto
	cm	cm	cm	kg/szt.	szt./paleta		zł/szt.		zł/szt.		zł/szt.
Skrzynka odpływowa											
z polimerbetonu, wersja niska/wysoka, z zamknięciem zatrzaskowym Drainlock® ze zintegrowaną ochroną krawędzi, z koszem osadczym, z wyżłobieniem do bocznego przyłączenia kanałów, z odpływem wyposażonym w uszczelkę wargowo-labiryntową, średnica ∅ 110 lub ∅ 160											
Skrzynka niska ∅ 110[2)]	50,0	13,5	45,0	27,0	10	12391	**594,-**	12591	**713,-**	12491	**1229,-**
Skrzynka wysoka ∅ 110	50,0	13,5	60,0	38,5	10	12392	**743,-**	12592	**891,-**	12492	**1538,-**
Skrzynka niska ∅ 160[2)]	50,0	13,5	45,0	28,4	10	12398	**594,-**	12598	**713,-**	12498	**1229,-**
Skrzynka wysoka ∅ 160	50,0	13,5	60,0	36,3	10	12399	**743,-**	12599	**891,-**	12499	**1538,-**
Ścianka czołowa											
z polimerbetonu, z ochroną krawędzi, do zamknięcia początku i końca kanału											
Typ 0. - 20.			1,6		15	12385	**74,-**	12585	**89,-**	12485	**154,-**
Ścianka czołowa z uszczelką											
z polimerbetonu, z ochroną krawędzi, z otworem odpływowym ∅ 110, wyposażonym w uszczelkę wargowo-labiryntową											
Pasuje do typu 0.			1,4		6	12386	**149,-**	12586	**178,-**	12486	**307,-**
Pasuje do typu 5.			1,5		6	12387	**149,-**	12587	**178,-**	12487	**307,-**
Pasuje do typu 10.			1,7		6	12388	**149,-**	12588	**178,-**	12488	**307,-**
Pasuje do typu 15.			2,0		6	12389	**149,-**	12589	**178,-**	12489	**307,-**
Pasuje do typu 20.			2,3		6	12390	**149,-**	12590	**178,-**	12490	**307,-**

[1)] Nie stosować do odwodnienia poprzecznego na autostradach i drogach szybkiego ruchu. Dla tych obszarów zalecany jest system ACO Drain® Monoblock RD 100/150/200 V.

[2)] Dla korytek od 0.0 do 10.0

Skrzynka odpływowa V 100

System odwodnienia liniowego Multiline V 100[1)] z zamknięciem zatrzaskowym Drainlock®

z ochroną krawędzi ze stali ocynkowanej, nierdzewnej i żeliwa
Przekrój V
Szerokość w świetle 10,0 cm
Maksymalna klasa obciążenia korytka E 600, ruszty w klasie obciążenia A 15 – E 600, zgodnie z normą PN-EN 1433:2005+A1

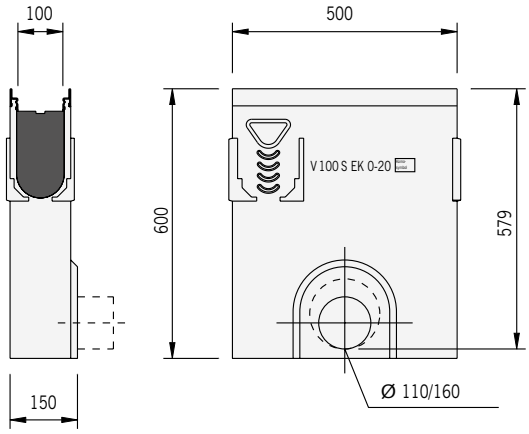

Wymiary skrzynki odpływowej
ACO Drain® Multiline 100 V, wersja wysoka

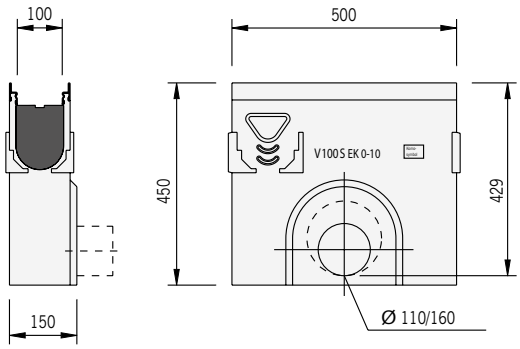

Wymiary skrzynki odpływowej
ACO Drain® Multiline 100 V, wersja niska

System odwodnienia liniowego Multiline V 100[1)] z zamknięciem zatrzaskowym Drainlock®

z ochroną krawędzi ze stali ocynkowanej, nierdzewnej i żeliwa
Przekrój V
Szerokość w świetle 10,0 cm
Maksymalna klasa obciążenia korytka E 600, ruszty w klasie obciążenia A 15 – E 600, zgodnie z normą PN-EN 1433:2005+A1

Typ	Masa	Opak.	Krawędzie ze stali ocynkowanej 4 mm		Krawędzie z żeliwa 5 mm		Krawędzie ze stali nierdzewnej 4 mm	
			Numer kat.	Cena netto	Numer kat.	Cena netto	Numer kat.	Cena netto
	kg/szt.	szt./paleta		zł/szt.		zł/szt.		zł/szt.
Element kaskadowy								
z polimerbetonu, do przekraczania różnicy wysokości w kanale ze spadkiem kaskadowym								
Element kaskadowy pasuje do: Kaskady 0. do 5. Kaskady 5. do 10. Kaskady 10. do 15. Kaskady 15. do 20.	0,1	10	12600	**149,-**	12600	**149,-**	12600	**149,-**
Element kaskadowy pasuje do: Kaskady 0. do 10. Kaskady 10. do 20.	0,4	10	12601	**149,-**	12601	**149,-**	12601	**149,-**
Adapter								
z polimerbetonu, z ochroną krawędzi, do wykonania połączenia przy zmianie kierunku przepływu								
pasuje do typu 0.	0,7	6	12393	**149,-**	12593	**178,-**	12493	**307,-**
pasuje do typu 5.	0,8	6	12394	**149,-**	12594	**178,-**	12494	**307,-**
pasuje do typu 10.	0,8	6	12395	**149,-**	12595	**178,-**	12495	**307,-**
pasuje do typu 15.	0,9	6	12396	**149,-**	12596	**178,-**	12496	**307,-**
pasuje do typu 20.	1,0	6	12397	**149,-**	12597	**178,-**	12497	**307,-**
Zasyfonowanie								
do skrzynki odpływowej ∅ 110								
Zasyfonowanie z PP, jednoczęściowe			01509	**149,-**	01509	**149,-**	01509	**149,-**
Hak do zdejmowania rusztów								
Hak do zdejmowania rusztów	0,25		01290	**74,-**	01290	**74,-**	01290	**74,-**

[1)] Nie stosować do odwodnienia poprzecznego na autostradach i drogach szybkiego ruchu. Dla tych obszarów zalecany jest system ACO Drain® Monoblock RD 100/150/200 V.

System odwodnienia liniowego Multiline V 100[1)] z zamknięciem zatrzaskowym Drainlock®

z ochroną krawędzi ze stali ocynkowanej, nierdzewnej i żeliwa
Przekrój V
Szerokość w świetle 10,0 cm
Maksymalna klasa obciążenia korytka E 600, ruszty w klasie obciążenia A 15 – E 600, zgodnie z normą PN-EN 1433:2005+A1

Typ	Dług. bud.	Szer. bud.	Pow. wlotu	Masa	Opak.	Numer kat.	Cena netto
	cm	cm	cm^2/m	kg	szt./ paleta		zł/szt.
Ruszty z zamknięciem zatrzaskowym Drainlock®							
do kanałów i skrzynek Multiline V 100							
Klasa obciążeń A 15							
Ruszt w poprzeczne mostki szer. szczeliny 10 mm, stal ocynkowana	100,0	12,3	312	1,9	200	12610	**97,-**
	50,0	12,3	312	0,9	200	12611	**55,-**
Ruszt w poprzeczne mostki szer. szczeliny 10 mm, stal nierdzewna	100,0	12,3	312	2,0	200	12640	**276,-**
	50,0	12,3	312	1,1	200	12641	**146,-**
Ruszt prętowy, podłużny, stal ocynkowana	100,0	12,3	920	3,2	200	12602	**701,-**
	50,0	12,3	460	1,8	200	12603	**459,-**
Ruszt prętowy, podłużny, stal nierdzewna	100,0	12,3	920	3,2	200	12604	**1242,-**
	50,0	12,3	460	1,5	200	12605	**825,-**
Ruszt w otworki nowy kształt, stal ocynkowana	100,0	12,3	178	2,9	200	12666	**189,-**
	50,0	12,3	178	1,4	200	12667	**97,-**
Ruszt w otworki nowy kształt, stal nierdzewna	100,0	12,3	178	2,9	100	12664	**334,-**
	50,0	12,3	178	1,4	50	12665	**174,-**

[1)] Nie stosować do odwodnienia poprzecznego na autostradach i drogach szybkiego ruchu. Dla tych obszarów zalecany jest system ACO Drain® Monoblock RD 100/150/200 V.

System odwodnienia liniowego Multiline V 100[1)] z zamknięciem zatrzaskowym Drainlock®

z ochroną krawędzi ze stali ocynkowanej, nierdzewnej i żeliwa
Przekrój V
Szerokość w świetle 10,0 cm
Maksymalna klasa obciążenia korytka E 600, ruszty w klasie obciążenia A 15 – E 600, zgodnie z normą PN-EN 1433:2005+A1

Typ	Dług. bud.	Szer. bud.	Pow. wlotu	Masa	Opak.	Numer kat.	Cena netto
	cm	cm	cm^2/m	kg	szt./ paleta		zł/szt.
Ruszty z zamknięciem zatrzaskowym Drainlock® do kanałów i skrzynek Multiline V 100 **Klasa obciążeń B 125**							
Nowość Ruszt Drainlock tworzywowy PP 0,5m przeciwpoślizgowy, szer. szczeliny 8 mm	50,0	12,3	284	0,8	200	132710	**69,-**
Ruszt z tworzywa sztucznego, szary, szer. szczeliny 8 mm	50,0	12,3	284	0,8	200	132267	**80,-**
Nowość Ruszt tworzywowy V100 z podświetleniem punktowym Eyleds (światło białe)	50,0	12,3	280	1,0	200	12686	**583,-**
Nowość Ruszt tworzywowy V100 z podświetleniem punktowym Eyleds (światło niebieskie)	50,0	12,3	280	1,0	200	12727	**583,-**
Ruszt w poprzeczne mostki szer. szczeliny 12 mm, żeliwo sferoidalne *	50,0	12,3	371	2,3	200	12676	**69,-**
Ruszt w poprzeczne mostki szer. szczeliny 12 mm, żeliwo sferoidalne,* powłoka KTL	50,0	12,3	371	2,3	200	12676KTL	**83,-**
Nowość * Opcjonalne zabezpieczenie przeciw kradzieży do rusztu żeliwnego w poprzeczne mostki				0,15		02890 Konieczne 2 szt na 1m kanału z rusztem	**27,-**

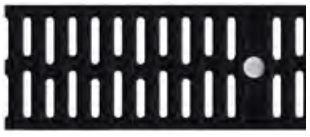

Zabezpieczenie przeciw kradzieży do rusztu żeliwnego w poprzeczne mostki
Więcej na str. 216

[1)] Nie stosować do odwodnienia poprzecznego na autostradach i drogach szybkiego ruchu. Dla tych obszarów zalecany jest system ACO Drain® Monoblock RD 100/150/200 V.

System odwodnienia liniowego Multiline V 100[1)] z zamknięciem zatrzaskowym Drainlock®

z ochroną krawędzi ze stali ocynkowanej, nierdzewnej i żeliwa
Przekrój V
Szerokość w świetle 10,0 cm
Maksymalna klasa obciążenia korytka E 600, ruszty w klasie obciążenia A 15 – E 600, zgodnie z normą PN-EN 1433:2005+A1

Typ	Dług. bud.	Szer. bud.	Pow. wlotu	Masa	Opak.	Numer kat.	Cena netto
	cm	cm	cm^2/m	kg	szt./ paleta		zł/szt.

Ruszty z zamknięciem zatrzaskowym Drainlock®

do kanałów i skrzynek Multiline V 100

Klasa obciążeń B 125

Nowość

Ruszt kratowy Q+ 30 x 10 stal ocynkowana	100,0	12,3	845	3,2	100	132560	**169,-**
	50,0	12,3	845	1,6	100	132561	**101,-**
Ruszt kratowy Q+ 30 x 10 stal nierdzewna	100,0	12,3	845	3,2	100	132559	**326,-**
	50,0	12,3	845	1,6	100	132542	**172,-**
Ruszt w podłużne mostki, z profili U-kształtnych ze stali ocynkowanej, szerokość szczeliny 8 mm	100,0	12,3	430	3,9	100	132555	**216,-**
	50,0	12,3	430	1,9	100	132550	**117,-**
Ruszt w podłużne mostki, z profili U-kształtnych ze stali nierdzewnej, szerokość szczeliny 8mm	100,0	12,3	430	3,9	100	132556	**420,-**
	50,0	12,3	430	1,9	100	132551	**221,-**
Ruszt w podłużne pręty, stal nierdzewna, bezpieczny dla obcasów (Heelsafe)	100,0	12,3	465	3,6	100	132557	**416,-**
	50,0	12,3	465	3,6	100	132552	**220,-**

[1)] Nie stosować do odwodnienia poprzecznego na autostradach i drogach szybkiego ruchu. Dla tych obszarów zalecany jest system ACO Drain® Monoblock RD 100/150/200 V.

System odwodnienia liniowego Multiline V 100[1)] z zamknięciem zatrzaskowym Drainlock®

z ochroną krawędzi ze stali ocynkowanej, nierdzewnej i żeliwa
Przekrój V
Szerokość w świetle 10,0 cm
Maksymalna klasa obciążenia korytka E 600, ruszty w klasie obciążenia A 15 – E 600, zgodnie z normą PN-EN 1433:2005+A1

Typ	Dług. bud.	Szer. bud.	Pow. wlotu	Masa	Opak.	Numer kat.	Cena netto
	cm	cm	cm^2/m	kg	szt./ paleta		zł/szt.
Ruszty z zamknięciem zatrzaskowym Drainlock® do kanałów i skrzynek Multiline V 100 **Klasa obciążenia C 250**							
Ruszt przeciwpoślizgowy z tworzywa sztucznego, szer. szczeliny 8 mm	50,0	12,3	284	1,0	200	132720	**76,-**
Ruszt z tworzywa sztucznego, szer. szczeliny 8 mm	50,0	12,3	284	1,2	200	12680	**76,-**
Ruszt w poprzeczne mostki, żeliwo sferoidalne, szer. szczeliny 12 mm, *	50,0	12,3	371	3,2	200	12670	**76,-**
Ruszt w poprzeczne mostki, żeliwo sferoidalne, powłoka KTL, szer. szczeliny 12 mm, *	50,0	12,3	371	3,2	200	12670KTL	**91,-**
Ruszt w podłużne mostki, żeliwo sferoidalne	50,0	12,3	433	3,5	200	12673	**112,-**
Ruszt w podłużne mostki, żeliwo sferoidalne, powłoka KTL	50,0	12,3	433	3,5	200	12673KTL	**135,-**
Nowość * Opcjonalne zabezpieczenie przeciw kradzieży do rusztu żeliwnego w poprzeczne mostki				0,15		02890 Konieczne 2 szt na 1m kanału z rusztem	**27,-**

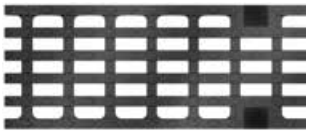

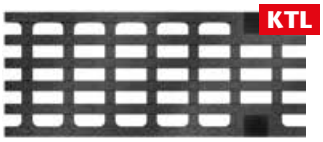

Zabezpieczenie przeciw kradzieży do rusztu żeliwnego w poprzeczne mostki
Więcej na str. 216

[1)] Nie stosować do odwodnienia poprzecznego na autostradach i drogach szybkiego ruchu. Dla tych obszarów zalecany jest system ACO Drain® Monoblock RD 100/150/200 V.

System odwodnienia liniowego Multiline V 100[1)] z zamknięciem zatrzaskowym Drainlock®

z ochroną krawędzi ze stali ocynkowanej, nierdzewnej i żeliwa
Przekrój V
Szerokość w świetle 10,0 cm
Maksymalna klasa obciążenia korytka E 600, ruszty w klasie obciążenia A 15 – E 600, zgodnie z normą PN-EN 1433:2005+A1

Typ	Dług. bud.	Szer. bud.	Pow. wlotu	Masa	Opak.	Numer kat.	Cena netto
	cm	cm	cm^2/m	kg	szt./ paleta		zł/szt.
Ruszty z zamknięciem zatrzaskowym Drainlock®							
do kanałów i skrzynek Multiline V 100							
Klasa obciążenia C 250							
Ruszt w poprzeczne mostki, żeliwo sferoidalne, szer. szczeliny 5 mm,	50,0	12,3	191	3,8	200	12675	**130,-**
Ruszt w poprzeczne mostki, żeliwo sferoidalne, powłoka KTL, szer. szczeliny 5 mm,	50,0	12,3	191	3,8	200	12675KTL	**156,-**
Ruszt w otworki, nowy wzór, stal ocynk.	100,0	12,3	178	4,8	200	12656	**391,-**
	50,0	12,3	178	2,3	100	12657	**188,-**
Ruszt w otworki, nowy wzór, stal nierdz.	100,0	12,3	178	4,8	100	12654	**1061,-**
	50,0	12,3	178	2,3	50	12655	**539,-**
Ruszt w poprzeczne mostki, szer. szczeliny 10 mm, stal ocynkowana	100,0	12,3	312	4,3	200	12614	**211,-**
	50,0	12,3	312	2,2	200	12615	**127,-**
Ruszt w poprzeczne mostki, szer. szczeliny 10 mm, stal nierdzewna	100,0	12,3	312	2,6	200	12644	**684,-**
	50,0	12,3	312	1,5	200	12645	**369,-**

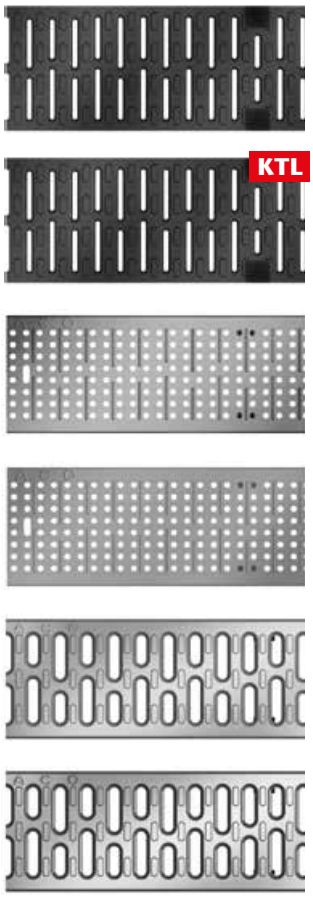

[1)] Nie stosować do odwodnienia poprzecznego na autostradach i drogach szybkiego ruchu. Dla tych obszarów zalecany jest system ACO Drain® Monoblock RD 100/150/200 V.

System odwodnienia liniowego Multiline V 100[1)] z zamknięciem zatrzaskowym Drainlock®

z ochroną krawędzi ze stali ocynkowanej, nierdzewnej i żeliwa
Przekrój V
Szerokość w świetle 10,0 cm
Maksymalna klasa obciążenia korytka E 600, ruszty w klasie obciążenia A 15 – E 600, zgodnie z normą PN-EN 1433:2005+A1

Typ	Dług. bud.	Szer. bud.	Pow. wlotu	Masa	Opak.	Numer kat.	Cena netto
	cm	cm	cm^2/m	kg	szt./ paleta		zł/szt.

Ruszty z zamknięciem zatrzaskowym Drainlock®

do kanałów i skrzynek Multiline V 100

Klasa obciążenia C 250

Nowość	Ruszt V100 wzór Home, żeliwny KTL	50	12,3	151	4,9	130	132103	**165,-**
Nowość	Ruszt V100 wzór Leaf, żeliwny KTL	50	12,3	173	4,9	130	132097	**165,-**
Nowość	Ruszt V100 wzór Nature, żeliwny KTL	50	12,3	83	5,0	130	132096	**165,-**
Nowość	Ruszt V100 wzór Dots, żeliwny KTL	50	12,3	52	5,2	130	132105	**165,-**
Nowość	Ruszt kratowy Q+ 29 x 10 stal ocynkowana	100,0	12,3	800	4,2	100	132880	**213,-**
Nowość		50,0	12,3	800	2,1	100	132881	**126,-**
Nowość	Ruszt kratowy Q+ 29 x 10 stal nierdzewna	100,0	12,3	800	4,2	100	132882	**572,-**
Nowość		50,0	12,3	800	2,1	100	132883	**302,-**

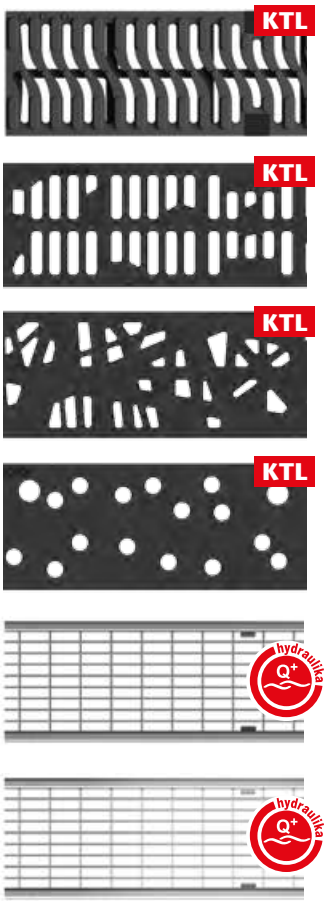

[1)] Nie stosować do odwodnienia poprzecznego na autostradach i drogach szybkiego ruchu. Dla tych obszarów zalecany jest system ACO Drain® Monoblock RD 100/150/200 V.

System odwodnienia liniowego Multiline V 100[1)] z zamknięciem zatrzaskowym Drainlock®

z ochroną krawędzi ze stali ocynkowanej, nierdzewnej i żeliwa
Przekrój V
Szerokość w świetle 10,0 cm
Maksymalna klasa obciążenia korytka E 600, ruszty w klasie obciążenia A 15 – E 600, zgodnie z normą PN-EN 1433:2005+A1

Typ	Dług. bud.	Szer. bud.	Pow. wlotu	Masa	Opak.	Numer kat.	Cena netto
	cm	cm	cm^2/m	kg	szt./ paleta		zł/szt.

Ruszty z zamknięciem zatrzaskowym Drainlock®

do kanałów i skrzynek Multiline V 100

Klasa obciążenia D 400

Nowość	Ruszt w poprzeczne mostki, szer. szczeliny 12 mm, żeliwo sferoidalne *	50,0	12,3	371	3,8	200	23408	**83,-**
	Ruszt w poprzeczne mostki, szer. szczeliny 12 mm, żeliwo sferoidalne, powłoka KTL *	50,0	12,3	371	3,8	200	23408KTL	**100,-**
	Ruszt V100 do montażu podświetlenia (z otworem) D400 żeliwo	50,0	12,3	350	3,8	200	49505	**139,-**
	Ruszt V100 do montażu podświetlenia (bez otworu) D400 żeliwo	50,0	12,3	371	4,1	200	49506	**180,-**
	Ruszt V100 wzór Home D400 dł. 0,5m żeliwny KTL	50,0	12,3	151	4,9	130	132102	**196,-**
	Ruszt V100 wzór Leaf D400 dł. 0,5m żeliwny KTL	50,0	12,3	173	4,9	130	132063	**196,-**
	* Opcjonalne zabezpiczenie przeciw kradzieży do rusztu żeliwnego w poprzeczne mostki				0,2		02891 Konieczne 2 szt na 1m kanału z rusztem	**35,-**

Zabezpieczenie przeciw kradzieży do rusztu żeliwnego w poprzeczne mostki

Więcej na str. 216

[1)] Nie stosować do odwodnienia poprzecznego na autostradach i drogach szybkiego ruchu. Dla tych obszarów zalecany jest system ACO Drain® Monoblock RD 100/150/200 V.

System odwodnienia liniowego Multiline V 100[1)] z zamknięciem zatrzaskowym Drainlock®

z ochroną krawędzi ze stali ocynkowanej, nierdzewnej i żeliwa
Przekrój V
Szerokość w świetle 10,0 cm
Maksymalna klasa obciążenia korytka E 600, ruszty w klasie obciążenia A 15 – E 600, zgodnie z normą PN-EN 1433:2005+A1

Typ	Dług. bud.	Szer. bud.	Pow. wlotu	Masa	Opak.	Numer kat.	Cena netto
	cm	cm	cm^2/m	kg	szt./ paleta		zł/szt.

Ruszty z zamknięciem zatrzaskowym Drainlock®

do kanałów i skrzynek Multiline V 100

Klasa obciążenia D 400

Nowość	Ruszt V100 wzór Nature D400 dł. 0,5m żeliwny KTL	50,0	12,3	83	5,0	130	132095	**196,-**
Nowość	Ruszt V100 wzór Dots D400 dł. 0,5m żeliwny KTL	50,0	12,3	52	5,5	130	132104	**196,-**
	Ruszt w podłużne mostki, żeliwo sferoidalne	50,0	12,3	433	4,5	200	12674	**156,-**
	Ruszt w podłużne mostki, żeliwo sferoidalne, powłoka KTL	50,0	12,3	433	4,5	200	12674KTL	**188,-**
Nowość	Ruszt kratowy Q+ 28 x 9 stal ocynkowana	100,0	12,3	800	5,2	100	132885	**257,-**
		50,0	12,3	800	2,6	100	132886	**153,-**
	Ruszt kratowy Q+ 28 x 9 stal nierdzewna	100,0	12,3	800	5,2	100	132887	**781,-**
		50,0	12,3	800	2,6	100	132888	**406,-**

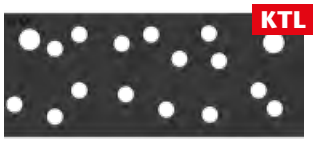

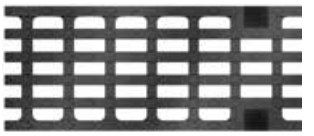
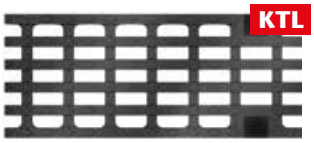

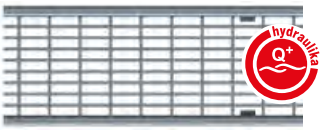

[1)] Nie stosować do odwodnienia poprzecznego na autostradach i drogach szybkiego ruchu. Dla tych obszarów zalecany jest system ACO Drain® Monoblock RD 100/150/200 V.

System odwodnienia liniowego Multiline V 100[1)] z zamknięciem zatrzaskowym Drainlock®

z ochroną krawędzi ze stali ocynkowanej, nierdzewnej i żeliwa
Przekrój V
Szerokość w świetle 10,0 cm
Maksymalna klasa obciążenia korytka E 600, ruszty w klasie obciążenia A 15 – E 600, zgodnie z normą PN-EN 1433:2005+A1

Typ	Dług. bud.	Szer. bud.	Pow. wlotu	Masa	Opak.	Numer kat.	Cena netto
	cm	cm	cm^2/m	kg	szt./ paleta		zł/szt.
Ruszty z zamknięciem zatrzaskowym Drainlock® do kanałów i skrzynek Multiline V 100 **Klasa obciążenia E 600**							
Ruszt w poprzeczne mostki, szer. szczeliny 12 mm, żeliwo sferoidalne *	50,0	12,3	371	4,1	200	12671	**109,-**
Ruszt w poprzeczne mostki, szer. szczeliny 12 mm, żeliwo sferoidalne, powłoka KTL *	50,0	12,3	371	4,1	200	12671KTL	**131,-**
Ruszt w podłużne mostki, krata 28x12, żeliwo sferoidalne	50,0	12,3	433	4,5	200	12674	**156,-**
Ruszt w podłużne mostki, krata 28x12, żeliwo sferoidalne, powłoka KTL	50,0	12,3	433	4,5	200	12674KTL	**188,-**
Pokrywa płytowa, żeliwo sferoidalne	50,0	12,3	—	5,5	200	12672	**462,-**
Pokrywa płytowa, żeliwo sferoidalne, powłoka KTL	50,0	12,3	—	5,5	200	12672KTL	**554,-**
Nowość * Opcjonalne zabezpiczenie przeciw kradzieży do rusztu żeliwnego w poprzeczne mostki				0,2		02891 Konieczne 2 szt na 1m kanału z rusztem	**35,-**

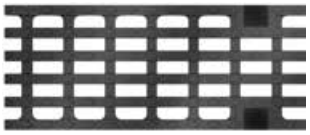
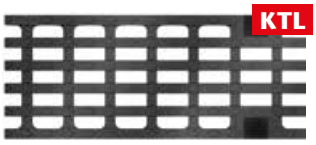

Zabezpieczenie przeciw kradzieży do rusztu żeliwnego w poprzeczne mostki
Więcej na str. 216

[1)] Nie stosować do odwodnienia poprzecznego na autostradach i drogach szybkiego ruchu. Dla tych obszarów zalecany jest system ACO Drain® Monoblock RD 100/150/200 V.

Ramy szczelinowe: patrz str. 106

System odwodnienia liniowego Multiline V 150[1)] z zamknięciem zatrzaskowym Drainlock®

z ochroną krawędzi ze stali ocynkowanej, nierdzewnej i żeliwa
Przekrój V
Szerokość w świetle 15,0 cm
Maksymalna klasa obciążenia korytka E 600, ruszty w klasie obciążenia B 125 – E 600, zgodnie z normą PN-EN 1433:2005+A1

						Krawędzie ze stali ocynkowanej 4 mm			Krawędzie z żeliwa 5 mm			Krawędzie ze stali nierdzewnej 4 mm		
Typ	Długość bud.	Szer. bud.	Wysokość bud. [H] pocz.	Wysokość bud. [H] koniec	Opak.	Masa	Numer kat.	Cena netto	Masa	Numer kat.	Cena netto	Masa	Numer kat.	Cena netto
	cm	cm	cm	cm	szt./ paleta	kg/szt.		zł/szt.	kg/szt.		zł/szt.	kg/szt.		zł/szt.
Korytko														
z polimerbetonu z zamknięciem zatrzaskowym Drainlock®, ze zintegrowaną ochroną krawędzi, z możliwością doszczelnienia masą uszczelniającą (SF)														
0.0	100,0	18,5	21,0	21,0	16	27,8	12730	**400,-**	29,0	12930	**480,-**	28,0	12830	**828,-**
0.0.2 [2)]	100,0	18,5	22,0	22,0	8	31,2	12731	**520,-**	32,1	12931	**624,-**	31,4	12831	**1076,-**
0.1 [3) 4)]	50,0	18,5	21,0	21,0	8	12,8	12732	**300,-**	15,0	12932	**360,-**	13,0	12832	**621,-**
0.2 [2) 3)]	50,0	18,5	22,0	22,0	8	16,0	12733	**400,-**	16,5	12933	**480,-**	16,2	12833	**828,-**
1	100,0	18,5	21,0	21,5	8	27,9	12701	**400,-**	28,3	12901	**480,-**	27,9	12801	**828,-**
2	100,0	18,5	21,5	22,0	8	28,9	12702	**400,-**	29,3	12902	**480,-**	28,9	12802	**828,-**
3	100,0	18,5	22,0	22,5	8	29,4	12703	**400,-**	30,0	12903	**480,-**	29,5	12803	**828,-**
4	100,0	18,5	22,5	23,0	8	30,1	12704	**400,-**	30,6	12904	**480,-**	30,2	12804	**828,-**
5	100,0	18,5	23,0	23,5	8	30,5	12705	**400,-**	31,0	12905	**480,-**	30,6	12805	**828,-**
5.0	100,0	18,5	23,5	23,5	16	30,4	12740	**400,-**	31,9	12940	**480,-**	30,5	12840	**828,-**
5.0.2 [2)]	100,0	18,5	24,5	24,5	8	35,8	12741	**520,-**	36,0	12941	**624,-**	36,0	12841	**1076,-**
5.1 [3) 4)]	50,0	18,5	23,5	23,5	8	13,9	12742	**300,-**	16,0	12942	**360,-**	14,1	12842	**621,-**
5.2 [2) 3)]	50,0	18,5	24,5	24,5	8	16,8	12743	**400,-**	20,6	12943	**480,-**	17,0	12843	**828,-**
6	100,0	18,5	23,5	24,0	8	31,2	12706	**400,-**	31,0	12906	**480,-**	31,3	12806	**828,-**
7	100,0	18,5	24,0	24,5	8	31,9	12707	**400,-**	32,4	12907	**480,-**	31,9	12807	**828,-**
8	100,0	18,5	24,5	25,0	8	31,8	12708	**400,-**	32,5	12908	**480,-**	31,8	12808	**828,-**
9	100,0	18,5	25,0	25,5	8	33,2	12709	**400,-**	33,9	12909	**480,-**	33,2	12809	**828,-**
10	100,0	18,5	25,5	26,0	8	34,1	12710	**400,-**	35,4	12910	**480,-**	34,1	12810	**828,-**
10.0	100,0	18,5	26,0	26,0	16	32,7	12750	**400,-**	33,8	12950	**480,-**	32,8	12850	**828,-**
10.0.2 [2)]	100,0	18,5	27,0	27,0	8	36,5	12751	**520,-**	40,0	12951	**624,-**	36,7	12851	**1076,-**
10.1 [3) 4)]	50,0	18,5	26,0	26,0	8	14,8	12752	**300,-**	16,9	12952	**360,-**	15,0	12852	**621,-**
10.2 [2) 3)]	50,0	18,5	27,0	27,0	8	18,0	12753	**400,-**	18,9	12953	**480,-**	18,2	12853	**828,-**
15.0	100,0	18,5	28,5	28,5	8	35,1	12760	**400,-**	36,8	12960	**480,-**	35,2	12860	**828,-**
15.0.2 [2)]	100,0	18,5	29,5	29,5	4	38,4	12761	**520,-**	38,6	12961	**624,-**	38,6	12861	**1076,-**
15.1 [3) 4)]	50,0	18,5	28,5	28,5	8	16,1	12762	**300,-**	18,1	12962	**360,-**	16,3	12862	**621,-**
15.2 [2) 3)]	50,0	18,5	29,5	29,5	8	18,8	12763	**400,-**	19,8	12963	**480,-**	18,2	12863	**828,-**
20.0	100,0	18,5	31,0	31,0	8	36,1	12770	**400,-**	38,4	12970	**480,-**	36,2	12870	**828,-**
20.0.2 [2)]	100,0	18,5	32,0	32,0	4	40,9	12771	**520,-**	41,3	12971	**624,-**	41,1	12871	**1076,-**
20.1 [3) 4)]	50,0	18,5	31,0	31,0	8	16,8	12772	**300,-**	19,4	12972	**360,-**	17,0	12872	**621,-**
20.2 [2) 3)]	50,0	18,5	32,0	32,0	8	20,3	12773	**400,-**	21,8	12973	**480,-**	20,5	12873	**828,-**

[1)] Nie stosować do odwodnienia poprzecznego na autostradach i drogach szybkiego ruchu.
Dla tych obszarów zalecany jest system ACO Drain® Monoblock RD 100/150/200 V.
[2)] Korytko z otworem odpływowym ∅ 160 w dnie, wyposażonym w uszczelkę wargowo-labiryntową, do szczelnego połączenia pionowego z kanalizacją.
[3)] Korytko z bocznymi wyżłobieniami do wykonania połączeń T-, kątowych i krzyżowych.
[4)] Korytko z wyżłobieniem w dnie do wybicia otworu do pionowego odpływu ∅ 160.
[5)] Czas dostawy na zapytanie.

Ruszty: patrz str. 38

Korytko V 150 z polimerbetonu, ze zintegrowaną ochroną krawędzi

System odwodnienia liniowego Multiline V 150[1)] z zamknięciem zatrzaskowym Drainlock®

z ochroną krawędzi ze stali ocynkowanej, nierdzewnej i żeliwa
Przekrój V
Szerokość w świetle 15,0 cm
Maksymalna klasa obciążenia korytka E 600, ruszty w klasie obciążenia B 125 – E 600, zgodnie z normą PN-EN 1433:2005+A1

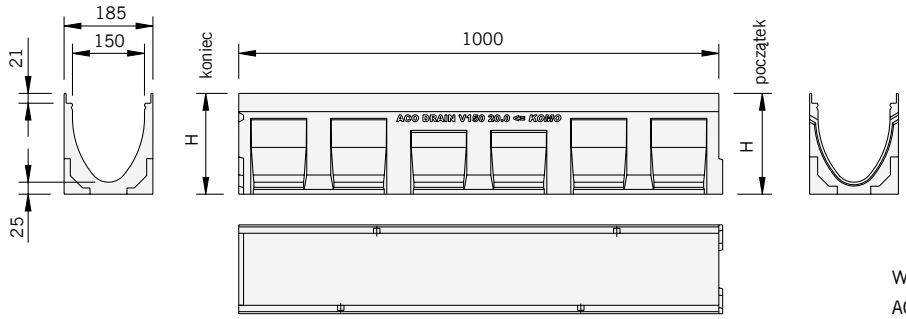

Wymiary korytka
ACO Drain® Multiline V 150, dł. 1 m

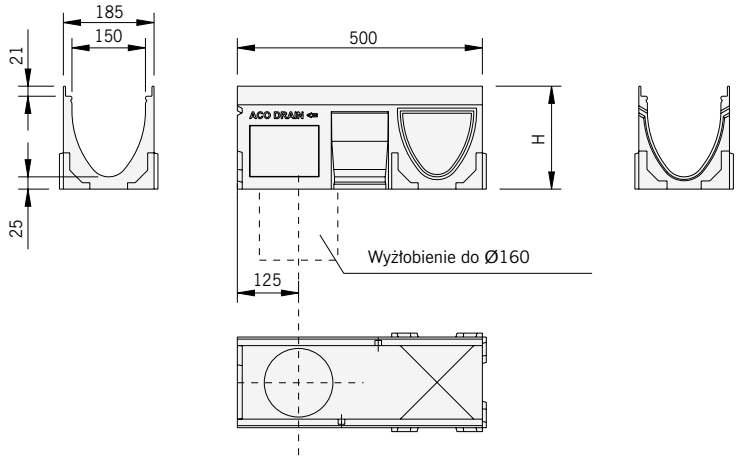

Wymiary korytka
ACO Drain® Multiline V 150, dł. 0,5 m,
wersja z uformowanym w dnie wyżłobieniem
do wybicia

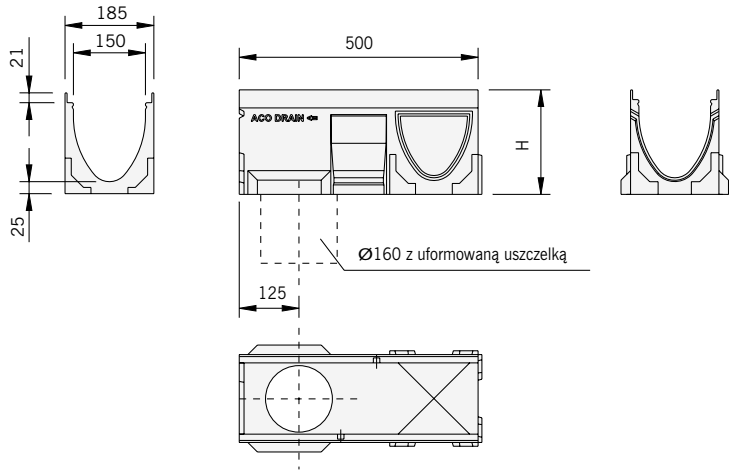

Wymiary korytka
ACO Drain® Multiline V 150, dł. 0,5 m,
wersja z uszczelką wargowo-labiryntową

System odwodnienia liniowego Multiline V 150[1)] z zamknięciem zatrzaskowym Drainlock®

z ochroną krawędzi ze stali ocynkowanej, nierdzewnej i żeliwa
Przekrój V
Szerokość w świetle 15,0 cm
Maksymalna klasa obciążenia korytka E 600, ruszty w klasie obciążenia B 125 – E 600, zgodnie z normą PN-EN 1433:2005+A1

						Krawędzie ze stali ocynkowanej 4 mm		Krawędzie z żeliwa 5 mm		Krawędzie ze stali nierdzewnej 4 mm	
Typ	Długość bud.	Szer. bud.	Wysokość bud.	Masa	Opak.	Numer kat.	Cena netto	Numer kat.	Cena netto	Numer kat.	Cena netto
	cm	cm	cm	kg/szt.	szt./paleta		zł/szt.		zł/szt.		zł/szt.

Skrzynka odpływowa

z polimerbetonu, z zamknięciem zatrzaskowym Drainlock®, ze zintegrowaną ochroną krawędzi, z koszem osadczym, z wyżłobieniem do bocznego przyłączenia kanałów, z odpływem wyposażonym w uszczelkę wargowo-labiryntową, średnica ∅ 160 lub ∅ 200

Skrzynka odpływowa ∅ 160	50,0	18,5	61,0	34,4	8	12791	**800,-**	12991	**960,-**	12891	**1656,-**
Skrzynka odpływowa ∅ 200	50,0	18,5	61,0	39,4	8	12792	**800,-**	12992	**960,-**	12892	**1656,-**

Ścianka czołowa

z polimerbetonu, z ochroną krawędzi do zamknięcia początku i końca kanału

Typ 0. - 20.	2,9	20	12785	**100,-**	12985	**120,-**	12885	**207,-**

Ścianka czołowa z uszczelką

z polimerbetonu z ochroną krawędzi, z otworem odpływowym ∅ 160, wyposażonym w uszczelkę wargowo-labiryntową

pasuje do typu 0.	2,2	6	12786	**200,-**	12986	**240,-**	12886	**414,-**
pasuje do typu 5.	2,6	6	12787	**200,-**	12987	**240,-**	12887	**414,-**
pasuje do typu 10.	2,8	6	12788	**200,-**	12988	**240,-**	12888	**414,-**
pasuje do typu 15.	3,1	6	12789	**200,-**	12989	**240,-**	12889	**414,-**
pasuje do typu 20.	3,5	6	12790	**200,-**	12990	**240,-**	12890	**414,-**

[1)] Nie stosować do odwodnienia poprzecznego na autostradach i drogach szybkiego ruchu.
Dla tych obszarów zalecany jest system ACO Drain® Monoblock RD 100/150/200 V.

Skrzynka odpływowa V 150

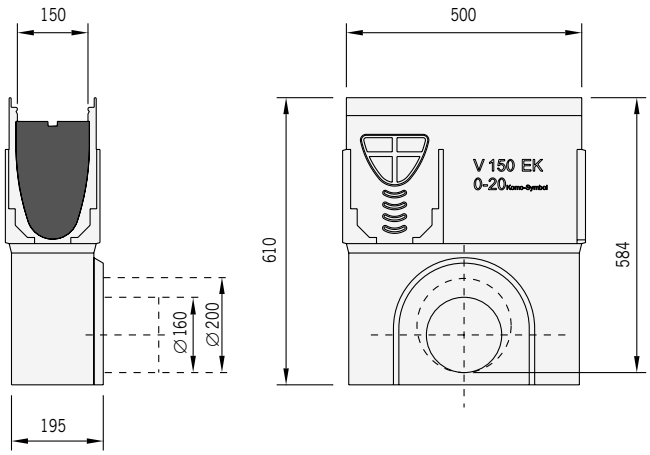

Wymiary skrzynki odpływowej ACO Drain® Multiline V 150

System odwodnienia liniowego Multiline V 150[1)] z zamknięciem zatrzaskowym Drainlock®

z ochroną krawędzi ze stali ocynkowanej, nierdzewnej i żeliwa
Przekrój V, szerokość w świetle 15,0 cm
Maksymalna klasa obciążenia korytka E 600, ruszty w klasie obciążenia B 125 – E 600, zgodnie z normą PN-EN 1433:2005+A1

Typ	Masa	Opak.	Krawędzie ze stali ocynkowanej 4 mm		Krawędzie z żeliwa 5 mm		Krawędzie ze stali nierdzewnej 4 mm	
	kg/szt.	szt./paleta	Numer kat.	Cena netto zł/szt.	Numer kat.	Cena netto zł/szt.	Numer kat.	Cena netto zł/szt.
Element kaskadowy								
z polimerbetonu, do wyrównywania różnicy wysokości w kanale ze spadkiem kaskadowym								
Element kaskadowy pasuje do: Kaskady 0. do 5. Kaskady 5. do 10. Kaskady 10. do 15. Kaskady 15. do 20.	0,3	10	13000	**200,-**	13000	**200,-**	13000	**200,-**
Element kaskadowy pasuje do: Kaskady 0. do 10. Kaskady 10. do 20.	0,5	10	13001	**200,-**	13001	**200,-**	13001	**200,-**
Adapter								
z polimerbetonu, z ochroną krawędzi, do wykonania połączenia przy zmianie kierunku przepływu								
pasuje do typu 0.	1,4	6	12793	**200,-**	12993	**240,-**	12893	**360,-**
pasuje do typu 5.	1,6	6	12794	**200,-**	12994	**240,-**	12894	**360,-**
pasuje do typu 10.	1,7	6	12795	**200,-**	12995	**240,-**	12895	**360,-**
pasuje do typu 15.	1,8	6	12796	**200,-**	12996	**240,-**	12896	**360,-**
pasuje do typu 20.	1,9	6	12797	**200,-**	12997	**240,-**	12897	**360,-**
Zasyfonowanie								
do skrzynki odpływowej ∅ 160								
Zasyfonowanie z PVC			02638	**200,-**	02638	**200,-**	02638	**200,-**
Hak do zdejmowania rusztów								
Hak do zdejmowania rusztów	0,25		01290	**74,-**	01290	**74,-**	01290	**74,-**

[1)] Nie stosować do odwodnienia poprzecznego na autostradach i drogach szybkiego ruchu.
Dla tych obszarów zalecany jest system ACO Drain® Monoblock RD 100/150/200 V.

System odwodnienia liniowego Multiline V 150[1)] z zamknięciem zatrzaskowym Drainlock®

z ochroną krawędzi ze stali ocynkowanej, nierdzewnej i żeliwa
Przekrój V, szerokość w świetle 15,0 cm
Maksymalna klasa obciążenia korytka E 600, ruszty w klasie obciążenia B 125 – E 600, zgodnie z normą PN-EN 1433:2005+A1

Typ	Dług. bud.	Szer. bud.	Pow. wlotu	Masa	Opak.	Numer kat.	Cena netto
	cm	cm	cm²/m	kg	szt./ paleta		zł/szt.

Ruszty z zamknięciem zatrzaskowym Drainlock®

do kanałów i skrzynek Multiline V 150

Klasa obciążenia B 125

Nowość	Ruszt kratowy Q+ 30 x 10 stal ocynkowana	100,0	17,3	1182	5,44	96	133601	**342,-**
		50,0	17,3	1182	2,70	48	133602	**192,-**
	Ruszt kratowy Q+ 30 x 10 stal nierdzewna	100,0	17,3	1182	5,34	96	133603	**824,-**
		50,0	17,3	1182	2,73	48	133604	**434,-**
	Ruszt w podłużne mostki, z profili U-kształtnych ze stali ocynkowanej, szerokość szczeliny 8 mm	100,0	17,3	687	5,10	96	133625	**411,-**
		50,0	17,3	687	2,51	48	133626	**245,-**
	Ruszt w podłużne mostki, z profili U-kształtnych ze stali nierdzewnej, szerokość szczeliny 8 mm	100,0	17,3	687	5,10	96	133627	**795,-**
		50,0	17,3	687	2,55	48	133628	**424,-**
	Ruszt w podłużne pręty, stal nierdzewna, bezpieczny dla obcasów (Heelsafe)	100,0	17,3	668	6,35	96	133633	**922,-**
		50,0	17,3	668	3,13	48	133634	**509,-**

System odwodnienia liniowego Multiline V 150[1)] z zamknięciem zatrzaskowym Drainlock®

z ochroną krawędzi ze stali ocynkowanej, nierdzewnej i żeliwa
Przekrój V, szerokość w świetle 15,0 cm
Maksymalna klasa obciążenia korytka E 600, ruszty w klasie obciążenia B 125 – E 600, zgodnie z normą PN-EN 1433:2005+A1

Typ	Dług. bud.	Szer. bud.	Pow. wlotu	Masa	Opak.	Numer kat.	Cena netto
	cm	cm	cm^2/m	kg	szt./ paleta		zł/szt.
Ruszty z zamknięciem zatrzaskowym Drainlock® do kanałów i skrzynek Multiline V 150 **Klasa obciążenia C 250**							
Ruszt w poprzeczne mostki, szerokość szczeliny 12 mm, żeliwo sferoidalne, *	50	17,3	578	6,0	96	13070	**143,-**
Ruszt w poprzeczne mostki, szerokość szczeliny 12 mm, żeliwo sferoidalne, powłoka KTL, *	50	17,3	578	6,0	96	13070KTL	**172,-**
Ruszt w podłużne mostki, żeliwo sferoidalne	50	17,3	595	5,3	96	13073	**165,-**
Ruszt w podłużne mostki, żeliwo sferoidalne, powłoka KTL	50	17,3	595	5,3	96	13073KTL	**198,-**
Ruszt kratowy 20 x 25, stal ocynkowana	100	17,3	1151	7,4	100	13018	**581,-**
	50	17,3	1151	3,7	48	13019	**373,-**
Ruszt kratowy 20 x 25, stal nierdzewna	100	17,3	1151	7,4	40	13048	**1733,-**
	50	17,3	1151	3,7	24	13049	**1200,-**
Nowość * Opcjonalne zabezpiczenie przeciw kradzieży do rusztu żeliwnego w poprzeczne mostki				0,2		02892 Konieczne 2 szt na 1m kanału z rusztem	**42,-**

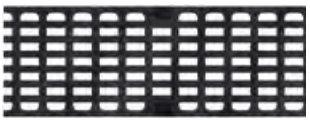

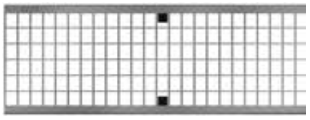
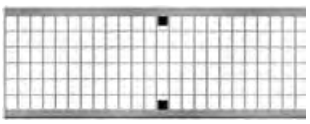

Zabezpieczenie przeciw kradzieży do rusztu żeliwnego w poprzeczne mostki
Więcej na str. 216

[1)] Nie stosować do odwodnienia poprzecznego na autostradach i drogach szybkiego ruchu. Dla tych obszarów zalecany jest system ACO Drain® Monoblock RD 100/150/200 V.

System odwodnienia liniowego Multiline V 150[1)] z zamknięciem zatrzaskowym Drainlock®

z ochroną krawędzi ze stali ocynkowanej, nierdzewnej i żeliwa
Przekrój V, szerokość w świetle 15,0 cm
Maksymalna klasa obciążenia korytka E 600, ruszty w klasie obciążenia B 125 – E 600, zgodnie z normą PN-EN 1433:2005+A1

Typ	Dług. bud.	Szer. bud.	Pow. wlotu	Masa	Opak.	Numer kat.	Cena netto
	cm	cm	cm^2/m	kg	szt./ paleta		zł/szt.
Ruszty z zamknięciem zatrzaskowym Drainlock® do kanałów i skrzynek Multiline V 150 **Klasa obciążenia D 400**							
Nowość Ruszt w poprzeczne mostki, szerokość szczeliny 12 mm, żeliwo sferoidalne, *	50	17,3	578	6,4	96	23164	**169,-**
Ruszt w poprzeczne mostki, szerokość szczeliny 12 mm, żeliwo sferoidalne, powłoka KTL, *	50	17,3	578	6,4	96	23164KTL	**203,-**
Ruszt V150 wzór Home D400 dł. 0,5m żeliwny KTL	50	17,3	211	8,7	80	132100	**253,-**
Ruszt V150 wzór Leaf D400 dł. 0,5m żeliwny KTL	50	17,3	243	8,9	80	132098	**253,-**
Ruszt V150 wzór Nature D400 dł. 0,5m żeliwny KTL	50	17,3	133	8,9	80	132093	**253,-**
Ruszt kratowy 17 x 23, stal ocynkowana	100	17,3	1151	9,2	100	13020	**620,-**
	50	17,3	1151	4,6	48	13021	**367,-**
Ruszt kratowy 17 x 23, stal nierdzewna	100	17,3	1151	9,2	40	13050	**2406,-**
	50	17,3	1151	4,6	24	13051	**1380,-**
Pokrywy do kanałów do kompostowni	**Oferta na zapytanie ✆ COK**						
Nowość * Opcjonalne zabezpiczenie przeciw kradzieży do rusztu żeliwnego w poprzeczne mostki				0,2		02892 Konieczne 2 szt na 1m kanału z rusztem	**42,-**

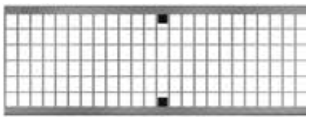
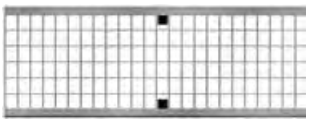

Zabezpieczenie przeciw kradzieży do rusztu żeliwnego w poprzeczne mostki
Więcej na str. 216

[1)] Nie stosować do odwodnienia poprzecznego na autostradach i drogach szybkiego ruchu. Dla tych obszarów zalecany jest system ACO Drain® Monoblock RD 100/150/200 V.

System odwodnienia liniowego Multiline V 150[1)] z zamknięciem zatrzaskowym Drainlock®

z ochroną krawędzi ze stali ocynkowanej, nierdzewnej i żeliwa
Przekrój V, szerokość w świetle 15,0 cm
Maksymalna klasa obciążenia korytka E 600, ruszty w klasie obciążenia B 125 – E 600, zgodnie z normą PN-EN 1433:2005+A1

Typ	Dług. bud.	Szer. bud.	Pow. wlotu	Masa	Opak.	Numer kat.	Cena netto
	cm	cm	cm^2/m	kg	szt./ paleta		zł/szt.
Ruszty z zamknięciem zatrzaskowym Drainlock®							
do kanałów i skrzynek Multiline V 150							
Klasa obciążenia E 600							
Ruszt w poprzeczne mostki, szerokość szczeliny 12 mm, żeliwo sferoidalne	50	17,3	578	7,8	96	13071	**203,-**
Ruszt w poprzeczne mostki, szerokość szczeliny 12 mm, żeliwo sferoidalne, powłoka KTL	50	17,3	578	7,8	96	13071KTL	**244,-**
Ruszt w podłużne mostki 25 x 12, żeliwo sferoidalne	50	17,3	514	8,2	96	13074	**238,-**
Pokrywa płytowa, żeliwo sferoidalne	50	17,3	—	9,0	96	13072	**296,-**

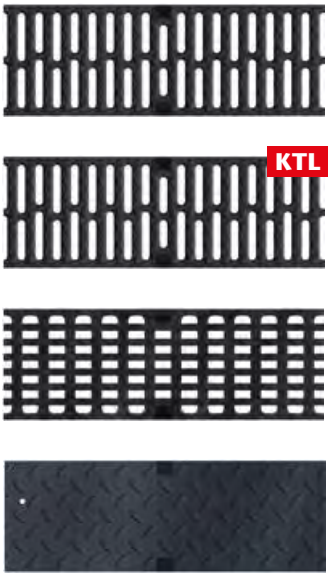

[1)] Nie stosować do odwodnienia poprzecznego na autostradach i drogach szybkiego ruchu. Dla tych obszarów zalecany jest system ACO Drain® Monoblock RD 100/150/200 V.

Ramy szczelinowe: patrz str. 110

System odwodnienia liniowego Multiline V 200[1)] z zamknięciem zatrzaskowym Drainlock®

z ochroną krawędzi ze stali ocynkowanej, nierdzewnej i żeliwa
Przekrój V
Szerokość w świetle 20,0 cm
Maksymalna klasa obciążenia korytka E 600, ruszty w klasie obciążenia B 125 – E 600, zgodnie z normą PN-EN 1433:2005+A1

Typ	Długość bud.	Szer. bud.	Wysokość bud. [H]		Opak.	Krawędzie ze stali ocynkowanej 4 mm			Krawędzie z żeliwa 5 mm			Krawędzie ze stali nierdzewnej 4 mm		
			pocz.	koniec		Masa	Numer kat.	Cena netto	Masa	Numer kat.	Cena netto	Masa	Numer kat.	Cena netto
	cm	cm	cm	cm	szt./ paleta	kg/szt.		zł/szt.	kg/szt.		zł/szt.	kg/szt.		zł/szt.
Korytko														
z polimerbetonu, z zamknięciem zatrzaskowym Drainlock®, ze zintegrowaną ochroną krawędzi, z możliwością doszczelnienia masą uszczelniającą (SF)														
0.0	100,0	23,5	26,5	26,5	9	38,9	13130	**549,-**	39,4	13330	**659,-**	39,1	13230	**1136,-**
0.0.2 [2)]	100,0	23,5	27,5	27,5	6	40,7	13131	**714,-**	43,2	13331	**856,-**	40,8	13231	**1478,-**
0.1 [3) 4)]	50,0	23,5	26,5	26,5	6	21,3	13132	**412,-**	23,5	13332	**494,-**	21,5	13232	**852,-**
0.2 [2) 3)]	50,0	23,5	27,5	27,5	6	21,6	13133	**549,-**	22,3	13333	**659,-**	21,8	13233	**1136,-**
1	100,0	23,5	26,5	27,0	6	37,0	13101	**549,-**	39,2	13301	**659,-**	37,2	13201	**1136,-**
2	100,0	23,5	27,0	27,5	6	38,9	13102	**549,-**	39,7	13302	**659,-**	39,1	13202	**1136,-**
3	100,0	23,5	27,5	28,0	6	40,0	13103	**549,-**	40,7	13303	**659,-**	40,2	13203	**1136,-**
4	100,0	23,5	28,0	28,5	6	40,0	13104	**549,-**	41,1	13304	**659,-**	40,2	13204	**1136,-**
5	100,0	23,5	28,5	29,0	6	40,4	13105	**549,-**	41,8	13305	**659,-**	40,6	13205	**1136,-**
5.0	100,0	23,5	29,0	29,0	9	40,6	13140	**549,-**	41,3	13340	**659,-**	40,8	13240	**1136,-**
5.0.2 [2)]	100,0	23,5	30,0	30,0	6	44,1	13141	**714,-**	45,3	13341	**856,-**	44,3	13241	**1478,-**
5.1 [3) 4)]	50,0	23,5	29,0	29,0	6	23,1	13142	**412,-**	24,4	13342	**494,-**	23,3	13242	**852,-**
5.2 [2) 3)]	50,0	23,5	30,0	30,0	6	24,6	13143	**549,-**	23,3	13343	**659,-**	24,8	13243	**1136,-**
6	100,0	23,5	29,0	29,5	6	41,0	13106	**549,-**	41,9	13306	**659,-**	41,2	13206	**1136,-**
7	100,0	23,5	29,5	30,0	6	41,2	13107	**549,-**	24,1	13307	**659,-**	41,4	13207	**1136,-**
8	100,0	23,5	30,0	30,5	6	41,6	13108	**549,-**	42,5	13308	**659,-**	41,8	13208	**1136,-**
9	100,0	23,5	30,5	31,0	6	41,9	13109	**549,-**	42,7	13309	**659,-**	42,1	13209	**1136,-**
10	100,0	23,5	31,0	31,5	6	42,5	13110	**549,-**	47,4	13310	**659,-**	42,7	13210	**1136,-**
10.0	100,0	23,5	31,5	31,5	9	42,9	13150	**549,-**	44,4	13350	**659,-**	43,1	13250	**1136,-**
10.0.2 [2)]	100,0	23,5	32,5	32,5	6	46,7	13151	**714,-**	45,9	13351	**856,-**	46,9	13251	**1478,-**
10.1 [3) 4)]	50,0	23,5	31,5	31,5	6	23,7	13152	**412,-**	26,0	13352	**494,-**	23,9	13252	**852,-**
10.2 [2) 3)]	50,0	23,5	32,5	32,5	6	24,7	13153	**549,-**	24,8	13353	**659,-**	24,7	13253	**1136,-**
15.0	100,0	23,5	34,0	34,0	6	44,9	13160	**549,-**	46,1	13360	**659,-**	45,1	13260	**1136,-**
15.0.2 [2)]	100,0	23,5	35,0	35,0	3	49,5	13161	**714,-**	50,0	13361	**856,-**	49,7	13261	**1478,-**
15.1 [3) 4)]	50,0	23,5	34,0	34,0	6	25,3	13162	**412,-**	27,2	13362	**494,-**	25,5	13262	**852,-**
15.2 [2) 3)]	50,0	23,5	35,0	35,0	6	25,7	13163	**549,-**	26,2	13363	**659,-**	25,9	13263	**1136,-**
20.0	100,0	23,5	36,5	36,5	6	47,7	13170	**549,-**	48,3	13370	**659,-**	47,9	13270	**1136,-**
20.0.2 [2)]	100,0	23,5	37,5	37,5	3	52,6	13171	**714,-**	53,0	13371	**1120,-**	52,8	13271	**1932,-**
20.1 [3) 4)]	50,0	23,5	36,5	36,5	6	27,2	13172	**412,-**	29,3	13372	**494,-**	27,4	13272	**852,-**
20.2 [2) 3)]	50,0	23,5	37,5	37,5	6	26,0	13173	**549,-**	27,8	13373	**659,-**	26,2	13273	**1136,-**

[1)] Nie stosować do odwodnienia poprzecznego na autostradach i drogach szybkiego ruchu.
Dla tych obszarów zalecany jest system ACO Drain® Monoblock RD 100/150/200 V.
[2)] Korytko z otworem odpływowym ∅ 200 w dnie, wyposażonym w uszczelkę wargowo-labiryntową, do szczelnego połączenia pionowego z kanalizacją.
[3)] Korytko z bocznymi wyżłobieniami do wykonania połączeń T-, kątowych i krzyżowych.
[4)] Korytko z wyżłobieniem w dnie do wybicia otworu do pionowego odpływu ∅ 200.

Ruszty: patrz str. 46

Korytko V 200 z polimerbetonu, ze zintegrowaną ochroną krawędzi ze stali ocynkowanej

System odwodnienia liniowego Multiline V 200[1)] z zamknięciem zatrzaskowym Drainlock®

z ochroną krawędzi ze stali ocynkowanej, nierdzewnej i żeliwa
Przekrój V
Szerokość w świetle 20,0 cm
Maksymalna klasa obciążenia korytka E 600, ruszty w klasie obciążenia B 125 – E 600, zgodnie z normą PN-EN 1433:2005+A1

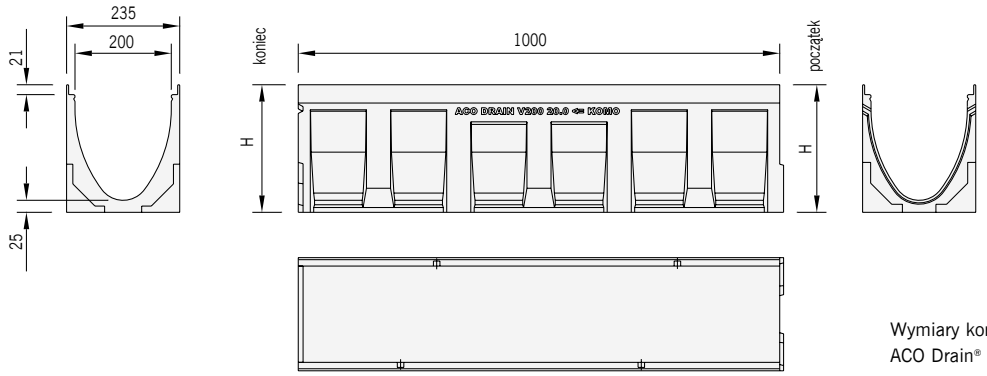

Wymiary korytka
ACO Drain® Multiline V 200, dł. 1 m

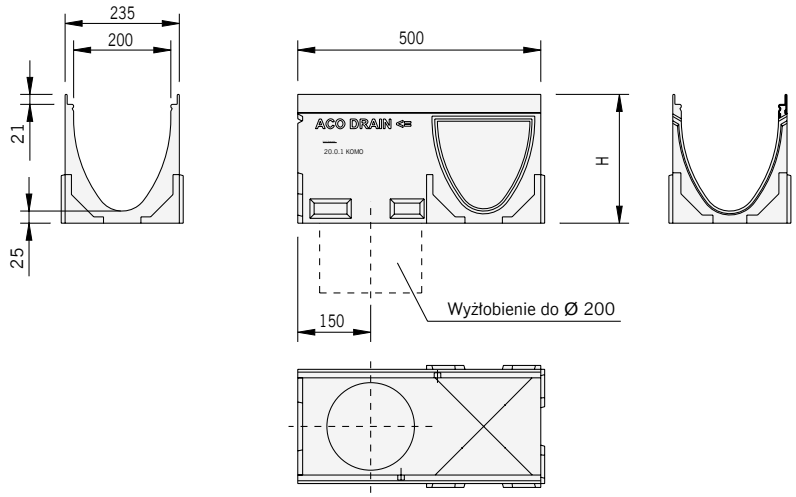

Wymiary korytka
ACO Drain® Multiline V 200, dł. 0,5 m,
wersja z uformowanym w dnie wyżłobieniem
do wybicia

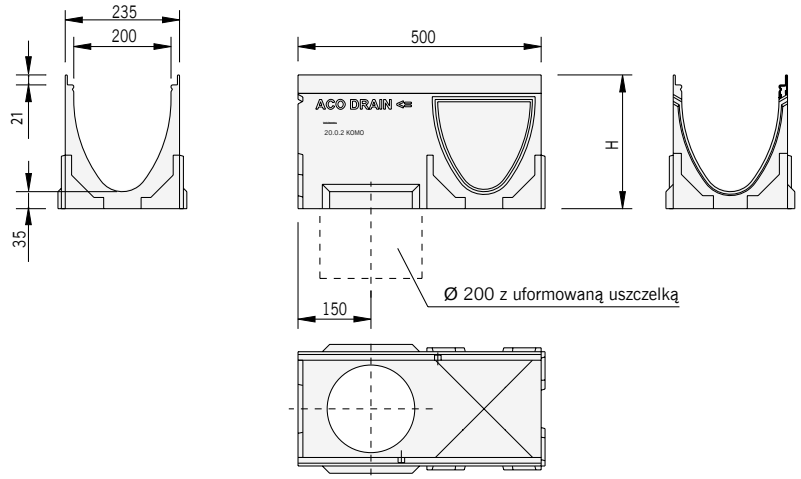

Wymiary korytka
ACO Drain® Multiline V 200, dł. 0,5 m,
wersja z uszczelką wargowo-labiryntową

System odwodnienia liniowego Multiline V 200[1)] z zamknięciem zatrzaskowym Drainlock®

z ochroną krawędzi ze stali ocynkowanej, nierdzewnej i żeliwa
Przekrój V
Szerokość w świetle 20,0 cm
Maksymalna klasa obciążenia korytka E 600, ruszty w klasie obciążenia B 125 – E 600, zgodnie z normą PN-EN 1433:2005+A1

					Krawędzie ze stali ocynkowanej 4 mm			Krawędzie z żeliwa 5 mm			Krawędzie ze stali nierdzewnej 4 mm		
Typ	Dług. bud.	Szer. bud.	Wys. bud.	Opak.	Masa	Numer kat.	Cena netto	Masa	Numer kat.	Cena netto	Masa kg/szt.	Numer kat.	Cena netto
	cm	cm	cm	szt./ paleta	kg/szt.		zł/szt.	kg/szt.		zł/szt.	kg/szt.		zł/szt.

Skrzynka odpływowa

z polimerbetonu, z zamknięciem zatrzaskowym Drainlock® ze zintegrowaną ochroną krawędzi, z koszem osadczym, z wyżłobieniem do bocznego kanałów, z odpływem wyposażonym w uszczelkę wargowo-labiryntową, średnica ∅ 160 lub ∅ 200

Skrzynka odpływowa ∅ 160	50,0	23,5	67,0	6	40,3	13191	**1373,-**	43,9	13391	**1647,-**	40,5	13291	**2842,-**
Skrzynka odpływowa ∅ 200	50,0	23,5	67,0	6	39,1	13192	**1373,-**	43,7	13392	**1647,-**	39,3	13292	**2842,-**

Ścianka czołowa

z polimerbetonu, pełna z ochroną krawędzi, do zamknięcia początku i końca kanału

Typ 0. - 20.				10	3,4	13185	**137,-**	3,55	13385	**165,-**	3,5	13285	**284,-**

Ścianka czołowa z uszczelką

z polimerbetonu, z ochroną krawędzi, z otworem odpływowym ∅ 200, wyposażonym w uszczelkę wargowo-labiryntową

pasuje do typu 0.		6	3,2	13186	**275,-**	3,35	13386	**329,-**	3,3	13286	**568,-**
pasuje do typu 5.		6	3,7	13187	**275,-**	3,85	13387	**329,-**	3,8	13287	**568,-**
pasuje do typu 10.		6	3,9	13188	**275,-**	4,05	13388	**329,-**	4,0	13288	**568,-**
pasuje do typu 15.		6	4,4	13189	**275,-**	4,55	13389	**329,-**	4,5	13289	**568,-**
pasuje do typu 20.		6	4,6	13190	**275,-**	4,75	13390	**329,-**	4,7	13290	**568,-**

[1)] Nie stosować do odwodnienia poprzecznego na autostradach i drogach szybkiego ruchu.
Dla tych obszarów zalecany jest system ACO Drain® Monoblock RD 100/150/200 V.

Skrzynka odpływowa V 200

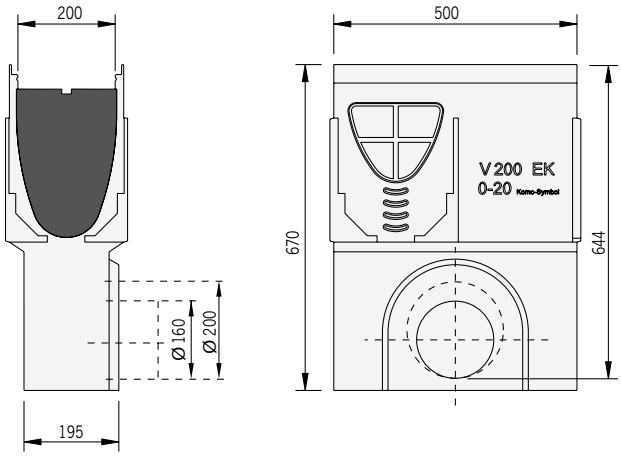

Wymiary skrzynki odpływowej ACO Drain® Multiline V 200

System odwodnienia liniowego Multiline V 200[1)] z zamknięciem zatrzaskowym Drainlock®

z ochroną krawędzi ze stali ocynkowanej, nierdzewnej i żeliwa
Przekrój V
Szerokość w świetle 20,0 cm
Maksymalna klasa obciążenia korytka E 600, ruszty w klasie obciążenia B 125 – E 600, zgodnie z normą PN-EN 1433:2005+A1

Typ	Masa	Opak.	Krawędzie ze stali ocynkowanej 4 mm		Krawędzie z żeliwa 5 mm		Krawędzie ze stali nierdzewnej 4 mm	
	kg/szt.	szt./paleta	Numer kat.	Cena netto zł/szt.	Numer kat.	Cena netto zł/szt.	Numer kat.	Cena netto zł/szt.
Element kaskadowy								
z polimerbetonu, do przekraczania różnicy wysokości w kanale ze spadkiem kaskadowym								
Element kaskadowy pasuje do: Kaskady 0. do 5. Kaskady 5. do 10. Kaskady 10. do 15. Kaskady 15. do 20.	0,3	10	13400	**275,-**	13400	**275,-**	13400	**275,-**
Element kaskadowy pasuje do: Kaskady 0. do 10. Kaskady 10. do 20.	0,6	10	13401	**275,-**	13401	**275,-**	13401	**275,-**
Adapter								
z polimerbetonu z ochroną krawędzi do wykonania połączenia przy zmianie kierunku przepływu								
pasuje do typu 0.	2,1	6	13193	**275,-**	13393	**329,-**	13293	**494,-**
pasuje do typu 5.	2,3	6	13194	**275,-**	13394	**329,-**	13294	**494,-**
pasuje do typu 10.	2,4	6	13195	**275,-**	13395	**329,-**	13295	**494,-**
pasuje do typu 15.	2,5	6	13196	**275,-**	13396	**329,-**	13296	**494,-**
pasuje do typu 20.	2,6	6	13197	**275,-**	13397	**329,-**	13297	**494,-**
Zasyfonowanie								
do skrzynki odpływowej ∅ 160								
Zasyfonowanie z PVC			02638	**200,-**	02638	**200,-**	02638	**200,-**
Hak do zdejmowania rusztów								
Hak do zdejmowania rusztów		0,25	01290	**74,-**	01290	**74,-**	01290	**74,-**

[1)] Nie stosować do odwodnienia poprzecznego na autostradach i drogach szybkiego ruchu. Dla tych obszarów zalecany jest system ACO Drain® Monoblock RD 100/150/200 V.

System odwodnienia liniowego Multiline V 200[1)] z zamknięciem zatrzaskowym Drainlock®

z ochroną krawędzi ze stali ocynkowanej, nierdzewnej i żeliwa
Przekrój V
Szerokość w świetle 20,0 cm
Maksymalna klasa obciążenia korytka E 600, ruszty w klasie obciążenia B 125 – E 600, zgodnie z normą PN-EN 1433:2005+A1

Typ	Dług. bud.	Szer. bud.	Pow. wlotu	Masa	Opak.	Numer kat.	Cena netto
	cm	cm	cm^2/m	kg	szt./ paleta		zł/szt.

Ruszty z zamknięciem zatrzaskowym Drainlock®

do kanałów i skrzynek Multiline V 200

Klasa obciążenia B 125

Nowość	Ruszt kratowy Q^+ 30 x 10 stal ocynkowana	100	22,3	1575	7,36	48	133613	**421,-**
		50	22,3	1575	3,62	24	133614	**236,-**
	Ruszt kratowy Q^+ 30 x 10 stal nierdzewna	100	22,3	1575	7,22	48	133615	**925,-**
		50	22,3	1575	3,65	24	133616	**483,-**
	Ruszt w podłużne mostki, z profili U-kształtnych ze stali ocynkowanej, szerokość szczeliny 8 mm	100	22,3	846	7,40	48	133629	**529,-**
		50	22,3	846	3,63	24	133630	**279,-**
	Ruszt w podłużne mostki, z profili U-kształtnych ze stali nierdzewnej, szerokość szczeliny 8mm	100	22,3	846	7,42	48	133631	**1089,-**
		50	22,3	846	3,68	24	133632	**568,-**
	Ruszt w podłużne pręty, stal nierdzewna, bezpieczny dla obcasów (Heelsafe)	100	22,3	846	8,07	48	133635	**1170,-**
		50	22,3	846	4,02	24	133636	**649,-**

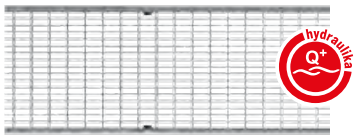

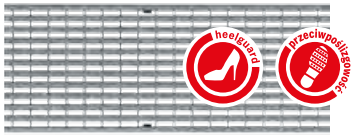

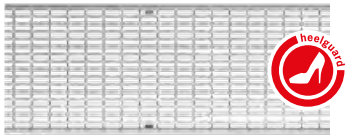

[1)] Nie stosować do odwodnienia poprzecznego na autostradach i drogach szybkiego ruchu. Dla tych obszarów zalecany jest system ACO Drain® Monoblock RD 100/150/200 V.

System odwodnienia liniowego Multiline V 200[1)] z zamknięciem zatrzaskowym Drainlock®

z ochroną krawędzi ze stali ocynkowanej, nierdzewnej i żeliwa
Przekrój V
Szerokość w świetle 20,0 cm
Maksymalna klasa obciążenia korytka E 600, ruszty w klasie obciążenia B 125 – E 600, zgodnie z normą PN-EN 1433:2005+A1

Typ	Dług. bud.	Szer. bud.	Pow. wlotu	Masa	Opak.	Numer kat.	Cena netto
	cm	cm	cm^2/m	kg	szt./ paleta		zł/szt.
Ruszty z zamknięciem zatrzaskowym Drainlock® do kanałów i skrzynek Multiline V 200 **Klasa obciążenia C 250**							
Ruszt w poprzeczne mostki, szerokość szczeliny 12 mm, żeliwo sferoidalne	50	22,3	740	8,6	90	13470	**191,-**
Ruszt w poprzeczne mostki, szerokość szczeliny 12 mm, żeliwo sferoidalne, powłoka KTL	50	22,3	740	8,6	90	13470KTL	**229,-**
Ruszt w podłużne mostki 31 x 14, żeliwo sferoidalne	50	22,3	905	7,5	90	13473	**255,-**
Ruszt w podłużne mostki 31 x 14, żeliwo sferoidalne, powłoka KTL	50	22,3	905	7,5	90	13473KTL	**306,-**
Ruszt kratowy 17 x 23, stal ocynkowana	100	22,3	1541	12,0	90	13418	**708,-**
	50	22,3	1541	6,0	30	13419	**366,-**
Ruszt kratowy 17 x 23, stal nierdzewna	100	22,3	1541	12,0	40	13448	**2770,-**
	50	22,3	1541	6,0	16	13449	**1928,-**

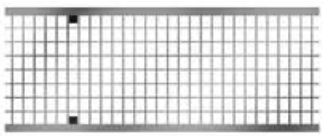
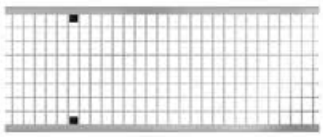

[1)] Nie stosować do odwodnienia poprzecznego na autostradach i drogach szybkiego ruchu. Dla tych obszarów zalecany jest system ACO Drain® Monoblock RD 100/150/200 V.

System odwodnienia liniowego Multiline V 200[1)] z zamknięciem zatrzaskowym Drainlock®

z ochroną krawędzi ze stali ocynkowanej, nierdzewnej i żeliwa
Przekrój V
Szerokość w świetle 20,0 cm
Maksymalna klasa obciążenia korytka E 600, ruszty w klasie obciążenia B 125 – E 600, zgodnie z normą PN-EN 1433:2005+A1

Typ	Dług. bud.	Szer. bud.	Pow. wlotu	Masa	Opak.	Numer kat.	Cena netto
	cm	cm	cm^2/m	kg	szt./ paleta		zł/szt.
Ruszty z zamknięciem zatrzaskowym Drainlock® do kanałów i skrzynek Multiline V 200 **Klasa obciążenia D 400**							
Nowość Ruszt w poprzeczne mostki, szerokość szczeliny 12 mm, żeliwo sferoidalne, *	50	22,3	740	9,6	90	23224	**226,-**
Nowość Ruszt w poprzeczne mostki, szerokość szczeliny 12 mm, żeliwo sferoidalne, powłoka KTL, *	50	22,3	740	9,6	90	23224KTL	**271,-**
Ruszt kratowy 16 x 22, stal ocynkowana	100	22,3	1391	16,0	90	13420	**881,-**
	50	22,3	1391	7,9	30	13421	**466,-**
Ruszt kratowy 16 x 22, stal nierdzewna	100	22,3	1391	16,0	40	13450	**4016,-**
	50	22,3	1391	7,9	16	13451	**2197,-**
Nowość * Opcjonalne zabezpiczenie przeciw kradzieży do rusztu żeliwnego w poprzeczne mostki				0,2		02893 Konieczne 4 szt na 1m kanału z rusztem	**26,-**

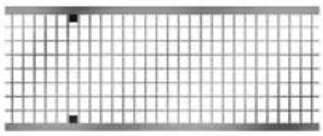

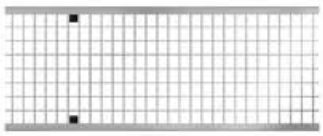

Zabezpieczenie przeciw kradzieży do rusztu żeliwnego w poprzeczne mostki w klasie D 400 - E 600
Więcej na str. 216

[1)] Nie stosować do odwodnienia poprzecznego na autostradach i drogach szybkiego ruchu. Dla tych obszarów zalecany jest system ACO Drain® Monoblock RD 100/150/200 V.

System odwodnienia liniowego Multiline V 200[1)] z zamknięciem zatrzaskowym Drainlock®

z ochroną krawędzi ze stali ocynkowanej, nierdzewnej i żeliwa
Przekrój V
Szerokość w świetle 20,0 cm
Maksymalna klasa obciążenia korytka E 600, ruszty w klasie obciążenia B 125 – E 600, zgodnie z normą PN-EN 1433:2005+A1

Typ	Dług. bud.	Szer. bud.	Pow. wlotu	Masa	Opak.	Numer kat.	Cena netto
	cm	cm	cm^2/m	kg	szt./ paleta		zł/szt.
Ruszty z zamknięciem zatrzaskowym Drainlock® do kanałów i skrzynek Multiline V 200 **Klasa obciążenia E 600**							
Ruszt w poprzeczne mostki, szerokość szczeliny 12 mm, żeliwo sferoidalne, *	50	22,3	740	11,9	90	13471	**271,-**
Ruszt w poprzeczne mostki, szerokość szczeliny 12 mm, żeliwo sferoidalne, powłoka KTL, *	50	22,3	740	11,9	90	13471KTL	**325,-**
Pokrywa płytowa, żeliwo sferoidalne	50	22,3	—	12,5	90	13472	**403,-**
Ruszt w podłużne mostki 31 x 14 żeliwo sferoidalne	50	22,3	756	11,7	90	13474	**373,-**
Nowość * Opcjonalne zabezpiczenie przeciw kradzieży do rusztu żeliwnego w poprzeczne mostki				0,2		02893 Konieczne 4 szt na 1m kanału z rusztem	**26,-**

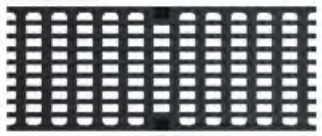

Zabezpieczenie przeciw kradzieży do rusztu żeliwnego w poprzeczne mostki w klasie D 400 - E 600
Więcej na str. 216

[1)] Nie stosować do odwodnienia poprzecznego na autostradach i drogach szybkiego ruchu. Dla tych obszarów zalecany jest system ACO Drain® Monoblock RD 100/150/200 V.

System odwodnienia liniowego Multiline V 300[1)] z zamknięciem zatrzaskowym Drainlock®

z ochroną krawędzi ze stali ocynkowanej, nierdzewnej i żeliwa
Przekrój V
Szerokość w świetle 30,0 cm
Maksymalna klasa obciążenia korytka E 600, ruszty w klasie obciążenia C 250 – E 600, zgodnie z normą PN-EN 1433:2005+A1

						Krawędzie ze stali ocynkowanej 4 mm			Krawędzie z żeliwa 5 mm			Krawędzie ze stali nierdzewnej 4 mm		
Typ	Długość bud.	Szer. bud.	Wysokość bud. [H] pocz.	Wysokość bud. [H] koniec	Opak.	Masa	Numer kat.	Cena netto	Masa	Numer kat.	Cena netto	Masa	Numer kat.	Cena netto
	cm	cm	cm	cm	szt./ paleta	kg/szt.		zł/szt.	kg/szt.		zł/szt.	kg/szt.		zł/szt.

Korytko

z polimerbetonu, z zamknięciem zatrzaskowym Drainlock®, ze zintegrowaną ochroną krawędzi, z możliwością doszczelnienia masą uszczelniającą (SF)

0.0	100,0	35,0	38,5	38,5	4	68,4	13530	**743,-**	68,7	13730	**892,-**	64,3	13630	**3418,-**
0.0.2 [2)]	100,0	35,0	39,5	39,5	4	75,5	13531	**966,-**	77,8	13731	**1159,-**	75,7	13631	**4444,-**
0.1 [3) 4)]	50,0	35,0	38,5	38,5	4	37,3	13532	**557,-**	40,7	13732	**669,-**	37,5	13632	**2222,-**
0.2 [2) 3)]	50,0	35,0	39,5	39,5	4	40,0	13533	**743,-**	41,2	13733	**892,-**	40,2	13633	**3418,-**
1	100,0	35,0	38,5	39,0	4	64,5	13501	**743,-**	63,4	13701	**892,-**	64,7	13601	**3418,-**
2	100,0	35,0	39,0	39,5	4	65,6	13502	**743,-**	66,7	13702	**892,-**	65,8	13602	**3418,-**
3	100,0	35,0	39,5	40,0	4	66,2	13503	**743,-**	67,1	13703	**892,-**	65,4	13603	**3418,-**
4	100,0	35,0	40,0	40,5	4	66,7	13504	**743,-**	65,6	13704	**892,-**	66,9	13604	**3418,-**
5	100,0	35,0	40,5	41,0	4	67,3	13505	**743,-**	66,9	13705	**892,-**	67,5	13605	**3418,-**
5.0	100,0	35,0	41,0	41,0	4	68,5	13540	**743,-**	68,8	13740	**892,-**	67,1	13640	**3418,-**
5.0.2 [2)]	100,0	35,0	42,0	42,0	4	79,2	13541	**966,-**	80,6	13741	**1159,-**	79,4	13641	**4444,-**
5.1 [3) 4)]	50,0	35,0	41,0	41,0	4	40,1	13542	**557,-**	43,0	13742	**669,-**	40,3	13642	**2563,-**
5.2 [2) 3)]	50,0	35,0	42,0	42,0	4	40,7	13543	**743,-**	42,9	13743	**892,-**	40,9	13643	**3418,-**
6	100,0	35,0	41,0	41,5	4	67,8	13506	**743,-**	68,4	13706	**892,-**	68,0	13606	**3418,-**
7	100,0	35,0	41,5	42,0	4	68,4	13507	**743,-**	69,0	13707	**892,-**	68,6	13607	**3418,-**
8	100,0	35,0	42,0	42,5	4	68,8	13508	**743,-**	70,1	13708	**892,-**	69,0	13608	**3418,-**
9	100,0	35,0	42,5	43,0	4	69,4	13509	**743,-**	71,9	13709	**892,-**	69,6	13609	**3418,-**
10	100,0	35,0	43,0	43,5	4	70,6	13510	**743,-**	72,5	13710	**892,-**	70,8	13610	**3418,-**
10.0	100,0	35,0	43,5	43,5	4	71,0	13550	**743,-**	71,5	13750	**892,-**	69,6	13650	**3418,-**
10.0.2 [2)]	100,0	35,0	44,5	44,5	4	83,2	13551	**966,-**	83,6	13751	**1159,-**	89,4	13651	**4444,-**
10.1 [3) 4)]	50,0	35,0	43,5	43,5	4	42,7	13552	**557,-**	45,0	13752	**669,-**	42,9	13652	**2222,-**
10.2 [2) 3)]	50,0	35,0	44,5	44,5	4	42,5	13553	**743,-**	44,8	13753	**892,-**	42,7	13653	**3418,-**
15.0	100,0	35,0	46,0	46,0	4	70,7	13560	**743,-**	73,2	13760	**892,-**	70,9	13660	**3418,-**
15.0.2 [2)]	100,0	35,0	47,0	47,0	4	85,8	13561	**966,-**	87,2	13761	**1159,-**	86,0	13661	**4444,-**
15.1 [3) 4)]	50,0	35,0	46,0	46,0	4	43,6	13562	**557,-**	46,8	13762	**669,-**	43,8	13662	**2563,-**
15.2 [2) 3)]	50,0	35,0	47,0	47,0	4	46,2	13563	**743,-**	47,1	13763	**892,-**	46,4	13663	**3418,-**
20.0	100,0	35,0	48,5	48,5	4	74,4	13570	**743,-**	77,4	13770	**892,-**	74,6	13670	**3418,-**
20.0.2 [2)]	100,0	35,0	49,5	49,5	4	90,3	13571	**966,-**	92,4	13771	**1159,-**	90,5	13671	**4444,-**
20.1 [3) 4)]	50,0	35,0	48,5	48,5	4	46,8	13572	**557,-**	49,5	13772	**892,-**	47,0	13672	**2563,-**
20.2 [2) 3)]	50,0	35,0	49,5	49,5	4	47,5	13573	**743,-**	48,8	13773	**892,-**	47,7	13673	**3418,-**

[1)] Nie stosować do odwodnienia poprzecznego na autostradach i drogach szybkiego ruchu.
Dla tych obszarów zalecany jest system ACO Drain® Monoblock RD 100/150/200 V.
[2)] Korytko z otworem odpływowym ∅ 200 w dnie, wyposażonym w uszczelkę wargowo-labiryntową,do szczelnego połączenia pionowego z kanalizacją.
[3)] Korytko z bocznymi wyżłobieniami do wykonania połączeń T-, kątowych i krzyżowych.
[4)] Korytko z wyżłobieniem w dnie do wybicia otworu do pionowego odpływu ∅ 200.

Ruszty: patrz str. 54

Korytko V 300 z polimerbetonu, ze zintegrowaną ochroną krawędzi

System odwodnienia liniowego Multiline V 300[1)] z zamknięciem zatrzaskowym Drainlock®

z ochroną krawędzi ze stali ocynkowanej, nierdzewnej i żeliwa
Przekrój V
Szerokość w świetle 30,0 cm
Maksymalna klasa obciążenia korytka E 600, ruszty w klasie obciążenia C 250 – E 600, zgodnie z normą PN-EN 1433:2005+A1

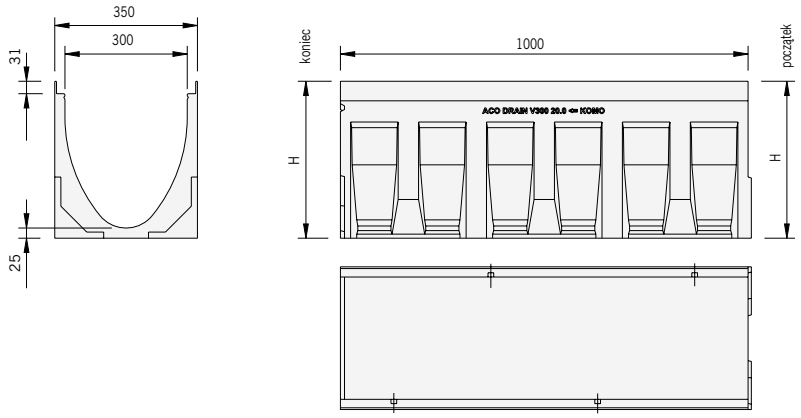

Wymiary korytka
ACO Drain® Multiline V 300, dł. 1 m

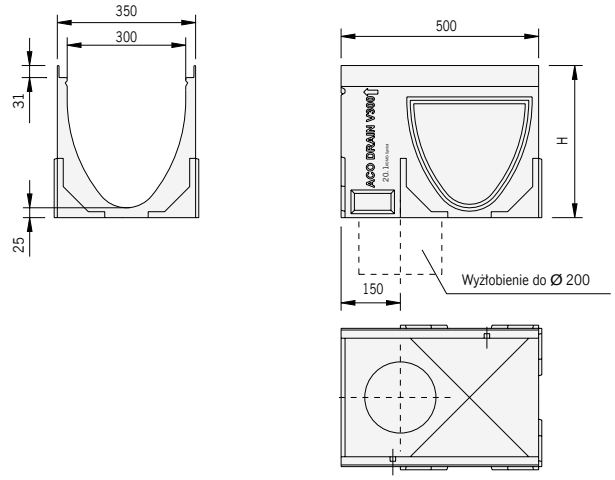

Wymiary korytka
ACO Drain® Multiline V 300, dł. 0,5 m,
wersja z uformowanym w dnie wyżłobieniem do wybicia

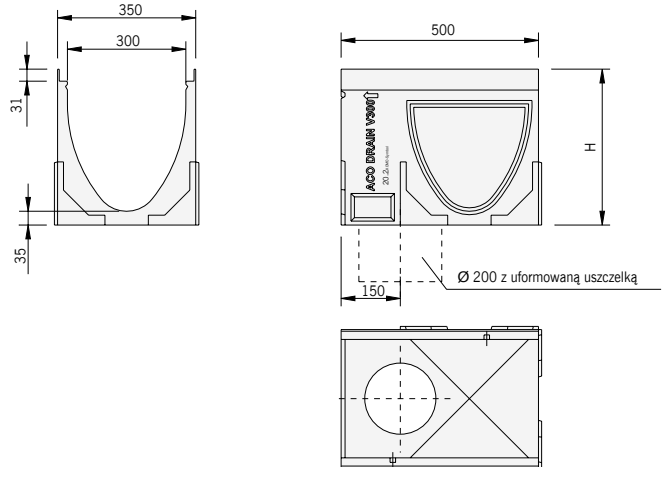

Wymiary korytka
ACO Drain® Multiline V 300, dł. 0,5 m,
wersja z uszczelką wargowo-labiryntową

System odwodnienia liniowego Multiline V 300[1)] z zamknięciem zatrzaskowym Drainlock®

z ochroną krawędzi ze stali ocynkowanej, nierdzewnej i żeliwa
Przekrój V
Szerokość w świetle 30,0 cm
Maksymalna klasa obciążenia korytka E 600, ruszty w klasie obciążenia C 250 – E 600, zgodnie z normą PN-EN 1433:2005+A1

Typ	Długość bud.	Szer. bud.	Wys. bud.	Opak.	Krawędzie ze stali ocynkowanej 4 mm			Krawędzie z żeliwa 5 mm			Krawędzie ze stali nierdzewnej 4 mm		
					Masa	Numer kat.	Cena netto	Masa	Numer kat.	Cena netto	Masa	Numer kat.	Cena netto
	cm	cm	cm	cm	kg/szt.		zł/szt.	kg/szt.		zł/szt.	kg/szt.		zł/szt.

Skrzynka odpływowa

z polimerbetonu, z zamknięciem zatrzaskowym Drainlock® ze zintegrowaną ochroną krawędzi, z koszem osadczym, z wyżłobieniem do bocznego przyłączenia kanałów, z odpływem wyposażonym w uszczelkę wargowo-labiryntową, średnica ∅ 160 lub ∅ 200

Skrzynka odpływowa ∅ 160	50,0	35,0	86,0	4	67,7	13591	**2749,-**	67,8	13791	**3299,-**	68,0	13691	**5468,-**
Skrzynka odpływowa ∅ 200	50,0	35,0	86,0	4	67,0	13592	**2749,-**	67,0	13792	**3299,-**	67,2	13692	**5468,-**

Ścianka czołowa

z polimerbetonu, z ochroną krawędzi, do zamknięcia początku i końca kanału

Typ 0. - 20.	10	9,9	13585	**186,-**	10,3	13785	**223,-**	10,0	13685	**743,-**

Ścianka czołowa z uszczelką

z polimerbetonu, z ochroną krawędzi, z otworem odpływowym ∅ 200, wyposażonym w uszczelkę wargowo-labiryntową

pasuje do typu 0.	6	8,9	13586	**372,-**	9,3	13786	**446,-**	9,0	13686	**1486,-**
pasuje do typu 5.	6	9,2	13587	**372,-**	9,6	13787	**446,-**	9,3	13687	**1486,-**
pasuje do typu 10.	6	9,6	13588	**372,-**	10,0	13788	**446,-**	9,7	13688	**1486,-**
pasuje do typu 15.	6	10,4	13589	**372,-**	10,8	13789	**446,-**	10,4	13689	**1486,-**
pasuje do typu 20.	6	11,0	13590	**372,-**	11,4	13790	**446,-**	11,1	13690	**1486,-**

[1)] Nie stosować do odwodnienia poprzecznego na autostradach i drogach szybkiego ruchu.
Dla tych obszarów zalecany jest system ACO Drain® Monoblock RD 100/150/200 V.

Skrzynka odpływowa V 300

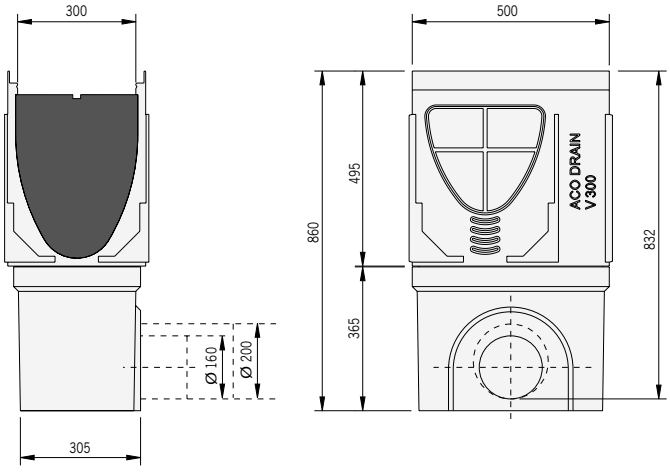

Wymiary skrzynki odpływowej ACO Drain® Multiline V 300

System odwodnienia liniowego Multiline V 300[1)] z zamknięciem zatrzaskowym Drainlock®

z ochroną krawędzi ze stali ocynkowanej, nierdzewnej i żeliwa
Przekrój V, szerokość w świetle 30,0 cm
Maksymalna klasa obciążenia korytka E 600, ruszty w klasie obciążenia C 250 – E 600, zgodnie z normą PN-EN 1433:2005+A1

Typ	Wys. bud.	Opak.	Krawędzie ze stali ocynkowanej 4 mm			Krawędzie z żeliwa 5 mm			Krawędzie ze stali nierdzewnej 4 mm		
			Masa	Numer kat.	Cena netto	Masa	Numer kat.	Cena netto	Masa	Numer kat.	Cena netto
	cm	szt./ paleta	kg/szt.		zł/szt.	kg/szt.		zł/szt.	kg/szt.		zł/szt.
Element kaskadowy											
z polimerbetonu, do przekraczania różnicy wysokości w kanale ze spadkiem kaskadowym											
Element kaskadowy pasuje do: Kaskady 0. do 5. Kaskady 5. do 10. Kaskady 10. do 15 Kaskady 15. do 20.	2,5	10	0,4	13800	**372,-**	0,4	13800	**372,-**	0,4	13800	**372,-**
Element kaskadowy pasuje do: Kaskady 0. do 10. Kaskady 10. do 20.	5,0	10	0,7	13801	**372,-**	0,7	13801	**372,-**	0,7	13801	**372,-**
Adapter											
z polimerbetonu, z ochroną krawędzi, do wykonania połączenia przy zmianie kierunku przepływu											
pasuje do typu 0.		6	4,6	13593	**372,-**	5,1	13793	**446,-**	4,6	13693	**1486,-**
pasuje do typu 5.		6	4,8	13594	**372,-**	5,3	13794	**446,-**	4,8	13694	**1486,-**
pasuje do typu 10.		6	4,9	13595	**372,-**	5,4	13795	**446,-**	4,9	13695	**1486,-**
pasuje do typu 15.		6	5,3	13596	**372,-**	5,8	13796	**446,-**	5,3	13696	**1486,-**
pasuje do typu 20.		6	5,4	13597	**372,-**	5,9	13797	**446,-**	5,4	13697	**1486,-**
Zasyfonowanie											
do skrzynki odpływowej ∅ 160											
Zasyfonowanie z PVC				02638	**200,-**		02638	**200,-**		02638	**200,-**
Hak do zdejmowania rusztów											
Hak do zdejmowania rusztów			0,25	01290	**74,-**		01290	**74,-**		01290	**74,-**

[1)] Nie stosować do odwodnienia poprzecznego na autostradach i drogach szybkiego ruchu.
Dla tych obszarów zalecany jest system ACO Drain® Monoblock RD 100/150/200 V.

System odwodnienia liniowego Multiline V 300[1)] z zamknięciem zatrzaskowym Drainlock®

z ochroną krawędzi ze stali ocynkowanej, nierdzewnej i żeliwa
Przekrój V, szerokość w świetle 30,0 cm
Maksymalna klasa obciążenia korytka E 600, ruszty w klasie obciążenia C 250 – E 600, zgodnie z normą PN-EN 1433:2005+A1

Typ	Dług. bud.	Szer. bud.	Pow. wlotu	Masa	Opak.	Numer kat.	Cena netto
	cm	cm	cm	kg	szt./ paleta		zł/szt.
Ruszty z zamknięciem zatrzaskowym Drainlock® do kanałów i skrzynek Multiline V 300 **Klasa obciążenia B 125**							
Nowość Ruszt kratowy 30 x 10, stal ocynkowana	50	33,8	2032	12,0	40	132006	**747,-**

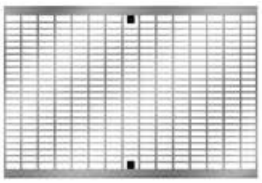

[1)] Nie stosować do odwodnienia poprzecznego na autostradach i drogach szybkiego ruchu. Dla tych obszarów zalecany jest system ACO Drain® Monoblock RD 100/150/200 V.

System odwodnienia liniowego Multiline V 300[1)] z zamknięciem zatrzaskowym Drainlock®

z ochroną krawędzi ze stali ocynkowanej, nierdzewnej i żeliwa
Przekrój V, szerokość w świetle 30,0 cm
Maksymalna klasa obciążenia korytka E 600, ruszty w klasie obciążenia C 250 – E 600, zgodnie z normą PN-EN 1433:2005+A1

Typ	Dług. bud.	Szer. bud.	Pow. wlotu	Masa	Opak.	Numer kat.	Cena netto
	cm	cm	cm	kg	szt./ paleta		zł/szt.
Ruszty z zamknięciem zatrzaskowym Drainlock® do kanałów i skrzynek Multiline V 300 **Klasa obciążenia C 250**							
Ruszt w poprzeczne mostki, szerokość szczeliny 12 mm, żeliwo sferoidalne	50	33,8	1146	17,9	40	13870	**498,-**
Ruszt w poprzeczne mostki, szerokość szczeliny 12 mm, żeliwo sferoidalne, powłoka KTL	50	33,8	1146	17,9	40	13870KTL	**598,-**
Ruszt w podłużne mostki, żeliwo sferoidalne	50	33,8	1381	16,3	40	13873	**555,-**
Ruszt kratowy 20 x 25, stal ocynkowana	50	33,8	2139	14,9	40	13819	**846,-**
Ruszt kratowy 20 x 25, stal nierdzewna	50	33,8		14,9	15	13849	**4230,-**

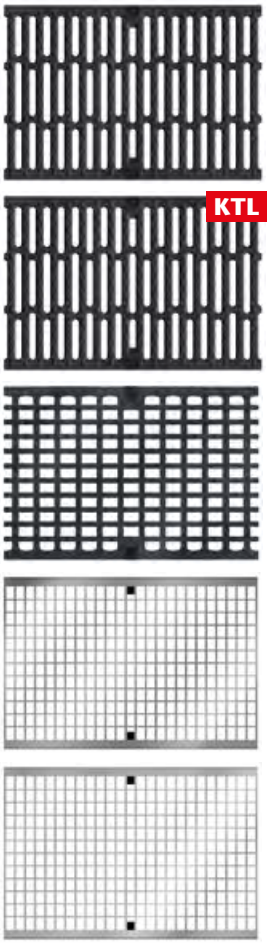

[1)] Nie stosować do odwodnienia poprzecznego na autostradach i drogach szybkiego ruchu. Dla tych obszarów zalecany jest system ACO Drain® Monoblock RD 100/150/200 V.

System odwodnienia liniowego Multiline V 300[1)] z zamknięciem zatrzaskowym Drainlock®

z ochroną krawędzi ze stali ocynkowanej, nierdzewnej i żeliwa
Przekrój V, szerokość w świetle 30,0 cm
Maksymalna klasa obciążenia korytka E 600, ruszty w klasie obciążenia C 250 – E 600, zgodnie z normą PN-EN 1433:2005+A1

Typ	Dług. bud.	Szer. bud.	Pow. wlotu	Masa	Opak.	Numer kat.	Cena netto
	cm	cm	cm	kg	szt./ paleta		zł/szt.

Ruszty z zamknięciem zatrzaskowym Drainlock®
do kanałów i skrzynek Multiline V 300
Klasa obciążenia D 400

Ruszt w poprzeczne mostki, szerokość szczeliny 12 mm, żeliwo sferoidalne *	50	33,8	1146	24,1	40	13871	**703,-**
Ruszt w poprzeczne mostki, szerokość szczeliny 12 mm, żeliwo sferoidalne, powłoka KTL *	50	33,8	1146	24,1	40	13871KTL	**844,-**
Ruszt w podłużne mostki, żeliwo sferoidalne	50	33,8	1193	24,6	40	13874	**716,-**
Ruszt kratowy 20 x 25, stal ocynkowana	50	33,8	2139	17,4	40	13821	**1091,-**
Ruszt kratowy 20 x 25, stal nierdzewna	50	33,8		17,4	15	13851	**5039,-**

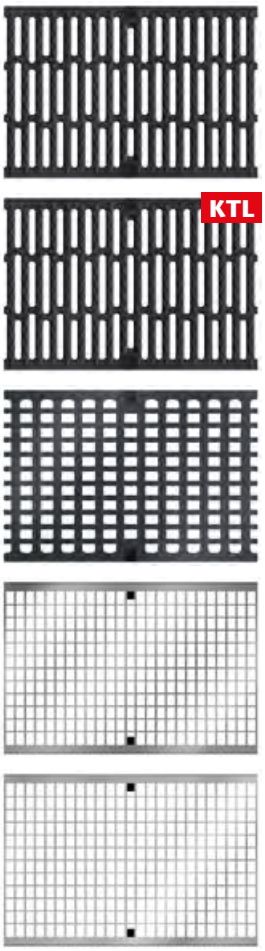

[1)] Nie stosować do odwodnienia poprzecznego na autostradach i drogach szybkiego ruchu. Dla tych obszarów zalecany jest system ACO Drain® Monoblock RD 100/150/200 V.

System odwodnienia liniowego Multiline V 300[1)] z zamknięciem zatrzaskowym Drainlock®

z ochroną krawędzi ze stali ocynkowanej, nierdzewnej i żeliwa
Przekrój V, szerokość w świetle 30,0 cm
Maksymalna klasa obciążenia korytka E 600, ruszty w klasie obciążenia C 250 – E 600, zgodnie z normą PN-EN 1433:2005+A1

Typ	Dług. bud.	Szer. bud.	Pow. wlotu	Masa	Opak.	Numer kat.	Cena netto
	cm	cm	cm	kg	szt./ paleta		zł/szt.

Ruszty z zamknięciem zatrzaskowym Drainlock®

do kanałów i skrzynek Multiline V 300

Klasa obciążenia E 600

Ruszt w poprzeczne mostki, szerokość szczeliny 12 mm, żeliwo sferoidalne *	50	33,8	1146	24,1	40	13871	**703,-**
Ruszt w poprzeczne mostki, szerokość szczeliny 12 mm, żeliwo sferoidalne, powłoka KTL *	50	33,8	1146	24,1	40	13871KTL	**844,-**
Ruszt w podłużne mostki, żeliwo sferoidalne	50	33,8	1193	24,6	40	13874	**716,-**
Pokrywa płytowa żeliwo sferoidalne	50	33,8	—	25,8	40	13872	**761,-**
Nowość * Opcjonalne zabezpiczenie przeciw kradzieży do rusztu żeliwnego w poprzeczne mostki				0,2		02907 Konieczne 4 szt na 1m kanału z rusztem	**43,-**

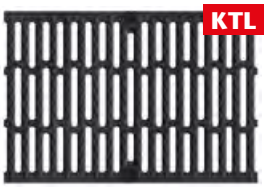

Zabezpieczenie przeciw kradzieży do rusztu żeliwnego w poprzeczne mostki w klasie D 400 - E 600
Więcej na str. 216

[1)] Nie stosować do odwodnienia poprzecznego na autostradach i drogach szybkiego ruchu. Dla tych obszarów zalecany jest system ACO Drain® Monoblock RD 100/150/200 V.

System odwodnienia liniowego Multiline V 400 z zamknięciem zatrzaskowym Drainlock®

z ochroną krawędzi z żeliwa
Przekrój V
Szerokość w świetle 40,0 cm
Maksymalna klasa obciążenia E 600, zgodnie z normą PN-EN 1433:2005+A1

Typ	Dług. bud.	Szer. bud.	Wys. bud.		Masa	Opak.	Numer kat.	Cena netto
			pocz.	koniec				
	cm	cm	cm	cm	cm	szt./paleta		zł/szt.
Korytko								
z polimerbetonu, z zamknięciem zatrzaskowym Drainlock®, ze zintegrowaną ochroną krawędzi z żeliwa 5 mm, z możliwością doszczelnienia masą uszczelniającą (SF)								
0.0	100,0	45,0	48,0	48,0	109,5	2	12500	**1497,-**
0.1 [1]	100,0	45,0	48,0	48,0	141,3	1	12511	**2395,-**
0.2 [2]	100,0	45,0	55,0	55,0	147,4	1	12513	**2844,-**
Skrzynka odpływowa								
z polimerbetonu, z zamknięciem zatrzasowym Drainlock®, ze zintegrowaną ochroną krawędzi z żeliwa 5 mm, z odpływem z uszczelką wargowo-labiryntową DN 400								
Część górna	100,0	45,0	52,0	52,0	151,3	1	12512	**2545,-**
Część pośrednia			33,0	33,0	72,0	1	10822	**1647,-**
Część dolna [2] [3]			71,5	71,5	168,0	1	10823	**3143,-**
Ścianka czołowa								
do zamknięcia początku i końca kanału, z polimerbetonu, z ochroną krawędzi z żeliwa								
Typ 0					22,5	6	12514	**449,-**
Ścianka czołowa z uszczelką								
do zamknięcia końca kanału, z polimerbetonu, z uszczelką wargowo-labiryntową, dla przyłącza DN 300, z ochroną krawędzi z żeliwa								
Typ 0					9,3	6	12515	**748,-**
Adapter								
do połączenia przy zmianie kierunku przepływu, z polimerbetonu, z ochroną krawędzi z żeliwa								
Typ 0					10,8	6	12516	**323,-**

[1] Połączenie kątowe, T i krzyżowe
[2] z uszczelką wargowo-labiryntową DN 400
[3] Kosz osadczy zgodny z DIN 4052-C2, C3, D1

Kanał V 400 z polimerbetonu ze zintegrowaną ochroną krawędzi

System odwodnienia liniowego Multiline V 400 z zamknięciem zatrzaskowym Drainlock®

z ochroną krawędzi z żeliwa
Przekrój V
Szerokość w świetle 40,0 cm
Maksymalna klasa obciążenia E 600, zgodnie z normą PN-EN 1433:2005+A1

Typ	Dług. bud.	Szer. bud.	Powierzchnia wlotu	Masa	Opak.	Numer kat.	Cena netto
	cm	cm	cm^2/m	kg/szt	szt./ paleta		zł/szt.

Ruszty

z zamknięciem zatrzaskowym Drainlock®, z żeliwa sferoidalnego (GGG)

	Ruszt w poprzeczne mostki D 400/E 600	50,0	43,8	1673	29,8	32	13880	**898,-**
Nowość	Ruszt podłużne mostki D 400/E 600	50,0	43,8	1596	33,0	32	13881	**1048,-**

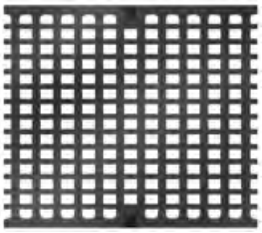

System odwodnienia liniowego Multiline V 500 z zamknięciem zatrzaskowym Drainlock®

z ochroną krawędzi z żeliwa
Przekrój V
Szerokość w świetle 50,0 cm
Maksymalna klasa obciążenia E 600, zgodnie z normą PN-EN 1433:2005+A1

Typ	Dług. bud.	Szer. bud.	Wys. bud.		Masa	Opak.	Numer kat.	Cena netto
			pocz.	koniec				
	cm	cm	cm	cm	kg/szt	szt./paleta		zł/szt.

Korytko

z polimerbetonu, z zamknięciem zatrzaskowym Drainlock®, ze zintegrowaną ochroną krawędzi z żeliwa 5 mm, z możliwością doszczelnienia masą uszczelniającą (SF)

0.0	100,0	55,0	59,0	59,0	156,3	2	13500	**1853,-**
0.1 [1]	100,0	55,0	63,0	63,0	190,1	1	13511	**2965,-**
0.2 [2]	100,0	55,0	66,5	66,5	216,0	1	13513	**3475,-**

Skrzynka odpływowa

z polimerbetonu, z zamknięciem zatrzasowym Drainlock®, ze zintegrowaną ochroną krawędzi z żeliwa 5 mm, z odpływem z uszczelką wargowo-labiryntową DN 400

Część górna	100,0	55,0	59,0	59,0	202,0	1	13512	**3521,-**
Część pośrednia			33,0	33,0	72,0	1	10822	**1647,-**
Część dolna [2] [3]			71,5	71,5	168,0	1	10823	**3143,-**

Ścianka czołowa

do zamknięcia początku i końca kanału z polimerbetonu, z ochroną krawędzi z żeliwa

Typ 0	32,0	6	13514	**748,-**

Ścianka czołowa z uszczelką

do zamknięcia końca kanału, z polimerbetonu, z uszczelką wargowo-labiryntową, dla przyłącza DN 400, z ochroną krawędzi z żeliwa

Typ 0	30,0	6	13515	**927,-**

Adapter

do połączenia przy zmianie kierunku przepływu, z polimerbetonu, z ochroną krawędzi z żeliwa

Typ 0	14,0	6	13516	**463,-**

[1] Połączenie kątowe, T i krzyżowe
[2] z uszczelką wargowo-labiryntową DN 400
[3] Kosz osadczy zgodny z DIN 4052-C2, C3, D1

Kanał V 500 z polimerbetonu ze zintegrowaną ochroną krawędzi

System odwodnienia liniowego Multiline V 500 z zamknięciem zatrzaskowym Drainlock®

z ochroną krawędzi z żeliwa
Przekrój V
Szerokość w świetle 50,0 cm
Maksymalna klasa obciążenia E 600, zgodnie z normą PN-EN 1433:2005+A1

Typ	Dług. bud.	Szer. bud.	Powierzchnia wlotu	Masa	Opak.	Numer kat.	Cena netto
	cm	cm	cm^2/m	kg/szt.	szt./ paleta		zł/szt.

Ruszt
z zamknięciem zatrzaskowym Drainlock®, z żeliwa sferoidalnego (GGG)

Ruszt w poprzeczne mostki D 400/E 600	50,0	53,8	1978	42,3	20	13890	**1297,-**

ACO XtraDrain®

Schemat systemu	64
Szerokość w świetle	64
Główne elementy systemu	64
Zalety systemu	64
TYPOWE ZASTOSOWANIA	65
Przykładowe instrukcje zabudowy i realizacje	66
Karty katalogowe	68

	Szerokość w świetle		Maksymalna klasa obciążenia
X 100 C i X 100 S	100	D 400	68
X 150 C i X 150 S	150	D 400	70
X 200 C i X 200 S	200	D 400	72

Firma ACO Elementy Budowlane Sp. z o.o. zastrzega sobie możliwość wprowadzania zmian wynikających z postępu technicznego bez uprzedniego powiadamiania.

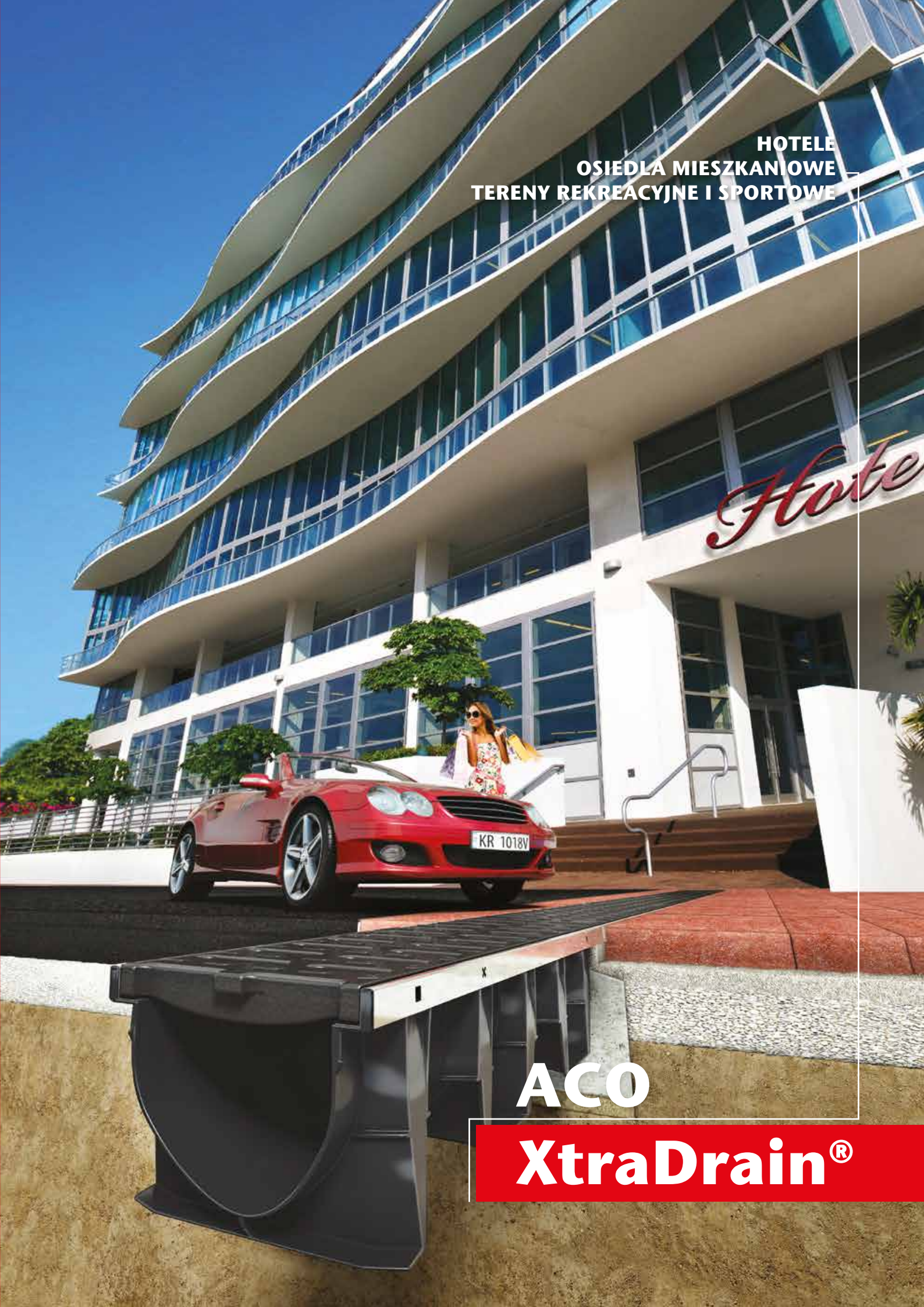

ACO
XtraDrain®

ACO XtraDrain® X100, X150, X200 C/S

Szerokość w świetle [mm]: 100, 150, 200

Elementy systemu - legenda

1. Ścianka
2. Ścianka czołowa z króćcem
3. Kanał 1m
4. Kanał 0,5 m - docięty na budowie
5. Ruszt z mocowaniem Drainlock® (patrz ruszty do systemu Multiline)
6. Adapter do pionowego odpływu z kanału

Główne elementy systemu

Kanały

Klasa obciążeń: C 250 (X 100 C – z krawędzią z tworzywa sztucznego),
D 400 (X 100 S – z krawędzią ze stali ocynkowanej)
Materiał: Tworzywo sztuczne (PP – polipropylen)
Rodzaj kanału: Bezspadkowe
Krawędzie: Stal ocynkowana (X 100-200 S) lub tworzywo sztuczne (X 100-200 C)
Typ: M

Ruszty

Klasa obciążeń: A 15 – D 400
Materiał: Stal ocynkowana, stal nierdzewna, żeliwo, tworzywo sztuczne
Mocowanie rusztu: Drainlock® – opatentowany system bezśrubowego mocowania rusztów (zatrzaski)

Skrzynki odpływowe

Materiał: Tworzywo sztuczne (LLDPE – polietylen o małej gęstości liniowy)

Cechy:
- możliwość obrotu 360°
- możliwość skrócenia skrzynki,
- króćce odpływowe ∅ 110, ∅ 160, ∅ 200,
- kosz osadczy.

Akcesoria

- Ścianka czołowa pełna – jedno uniwersalne rozwiązanie do zamknięcia początku i końca kanału.
- Ścianka czołowa z króćcem.
- Adapter do pionowego podłączenia odwodnienia do kanalizacji.

Zalety systemu

- Trzypunktowe zapięcia na stykach koryt (gniazda), niewielki ciężar kanału oraz możliwość docinania elementów przy zastosowaniu podstawowych urządzeń (np. piła ręczna) przekłada się na **szybkość i stabilność** montażu.
- Wykonana z tworzywa sztucznego skrzynka odpływowa może być obracana wokół własnej osi i dzięki temu łatwo się ją podłącza do kanalizacji.
- **Bezśrubowe mocowanie** rusztów Drainlock®, umożliwia inspekcje i czyszczenie kanału w dowolnym momencie po jego zamontowaniu. W szczególnych warunkach (np. ryzyko wandalizmu lub kradzieży) ruszty można doposażyć w specjalne akcesoria.
- Zróżnicowane kształty rusztów - np. mostkowe, kratowe oraz materiały, z których są one wykonywane - żeliwo, tworzywo sztuczne, stal ocynkowana oraz stal nierdzewna, pozwalają na właściwe ich **dopasowanie do specyfiki danego obiektu.**
- Wzmocnienie krawędzi listwą ze stali ocynkowanej dla poprawienia **wytrzymałości mechanicznej** odwodnienia.

7 Skrzynka odpływowa

8 Adapter do pionowego odpływu z kanału (w zestawie ze skrzynką odpływową)

9 Kosz osadczy (w zestawie ze skrzynką odpływową)

10 Zasyfonowanie do skrzynki odpływowej (opcjonalnie)

Wykonana z tworzywa sztucznego skrzynka odpływowa może być **obracana wokół własnej osi** i dzięki temu łatwo ją podłączyć do kanalizacji.

Typowe zastosowania

- **hotele,**
- **tereny rekreacyjne i sportowe,**
- **osiedla mieszkaniowe**,
- perony,
- dziedzińce szkolne,
- drogi dla rowerów i chodniki,
- miejsca ruchu pieszego,
- obszary przydomowe,
- dyskretne odwodnienia szczelinowe.

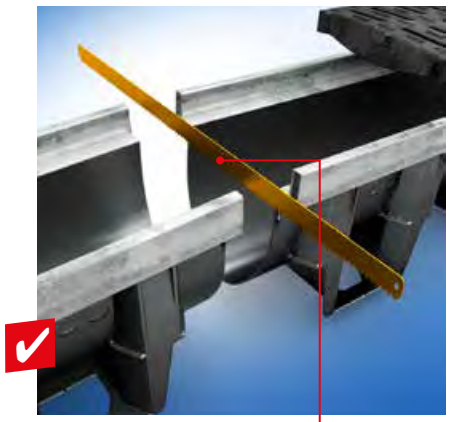

Możliwość docinania elementów przy zastosowaniu podstawowych urządzeń (np. piła ręczna) przekłada się na szybkość i stabilność montażu.

ACO XtraDrain®

Przykładowa zabudowa w kostce (klasa obciążeń A 15 – B 125)

Ważne!

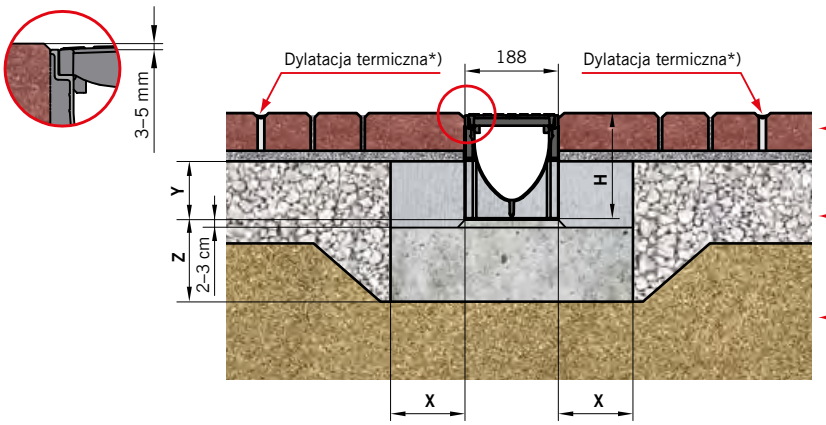

*) Szerokość dylatacji 10 mm / 10 m szerokości nawierzchni z tej strony kanału

Uwaga:
Prosimy o kontakt z Działem Technicznym ACO w celu modyfikacji detali zabudowy, jeżeli:
1. Podbudowa pod nawierzchnię jest wykonana z betonu cementowego.
2. Kanał jest zabudowany na pochylni lub u jej podnóża.

Klasa obciążenia		zgodnie z PN-EN 1433:2005+A1		**A 15**	**B 125**
Fundament / obudowa	Klasa betonu	zgodne z PN EN 206-1		C 12/15	C 12/15
	Wymiary [mm]		x	≥ 100	≥ 100
			y	≥ 60	H - 100
			z	≥ 100	≥ 100

Przykładowa zabudowa w kostce (klasa obciążeń C 250)

Ważne!

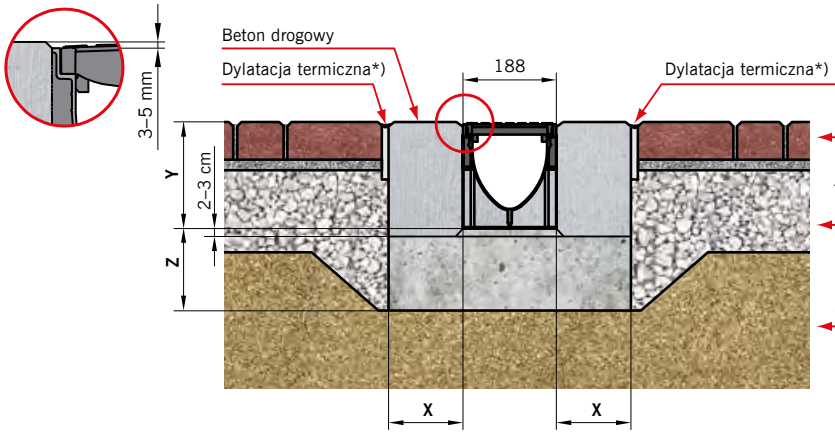

*) Szerokość dylatacji 10 mm / 10 m szer. nawierzchni z tej strony kanału

Uwaga:
Prosimy o kontakt z Działem Technicznym ACO w celu modyfikacji detali zabudowy, jeżeli:
1. Podbudowa pod nawierzchnię jest wykonana z betonu cementowego.
2. Kanał jest zabudowany na pochylni lub u jej podnóża.

Klasa obciążenia		zgodnie z PN-EN 1433:2005+A1		**C 250**
Fundament / obudowa	Klasa betonu	zgodne z PN EN 206-1		C 20/25
	Wymiary [mm]		x	≥ 150
			y	wysokość kanału
			z	≥ 150

Niniejszy dokument zawiera ogólne wytyczne dotyczące montażu produktu przy jednoczesnej konieczności przestrzegania wszelkich przepisów prawa i zasad sztuki budowlanej, jak również ze szczególnym uwzględnieniem dokumentacji technicznej obejmującej całość inwestycji. Producent nie ponosi odpowiedzialności za niepraw idłowości w działaniach i zaniechaniach stron i wszelkich innych uczestników procesu budowlanego oraz innych podmiotów mogących prowadzić lub prowadzących do uszkodzenia produktu.

ACO XtraDrain®

Przykładowa zabudowa studzienki odpływowej w betonie (klasa obciążeń A 15 – C 250)

Ważne!

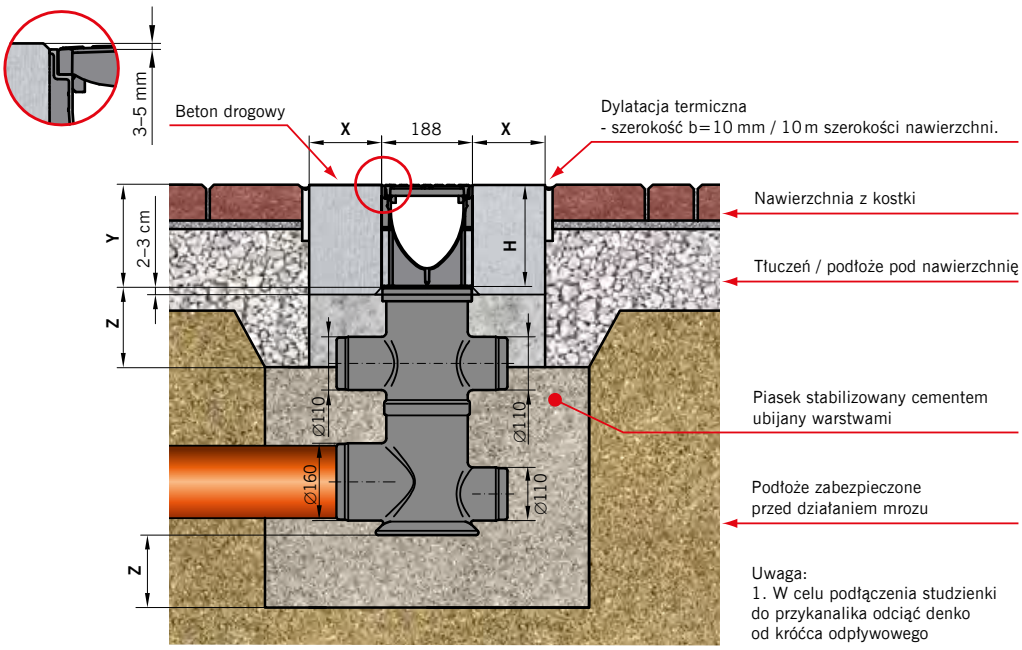

Uwaga:
1. W celu podłączenia studzienki do przykanalika odciąć denko od króćca odpływowego

Uwaga:
Prosimy o kontakt z Działem Technicznym ACO w celu modyfikacji detali zabudowy, jeżeli:
1. Podbudowa pod nawierzchnię jest wykonana z betonu cementowego.
2. Kanał jest zabudowany na pochylni lub u jej podnóża.

Klasa obciążenia		zgodnie z PN-EN 1433:2005+A1		A 15	B 125	C 250
Fundament / obudowa	Klasa betonu	zgodne z PN EN 206-1		C 12/15	C 12/15	C 20/25
	Wymiary [mm]		x	≥ 100	≥ 100	≥ 150
			y	≥ 60	H - 100	wysokość kanału
			z	≥ 100	≥ 100	≥ 150

Niniejszy dokument zawiera ogólne wytyczne dotyczące montażu produktu przy jednoczesnej konieczności przestrzegania wszelkich przepisów prawa i zasad sztuki budowlanej, jak również ze szczególnym uwzględnieniem dokumentacji technicznej obejmującej całość inwestycji. Producent nie ponosi odpowiedzialności za niepoprawidłowości w działaniach i zaniechaniach stron i wszelkich innych uczestników procesu budowlanego oraz innych podmiotów mogących prowadzić lub prowadzących do uszkodzenia produktu.

Przykładowe realizacje

System odwodnienia liniowego ACO XtraDrain® X 100 C i X 100 S z zamknięciem zatrzaskowym Drainlock®

z tworzywa sztucznego, z ochroną krawędzi z tworzywa sztucznego lub stali ocynkowanej
Przekrój V, szerokość w świetle 10,0 cm
Maksymalna klasa obciążenia korytka C 250 (X 100 C) lub D 400 (X 100 S), zgodnie z normą PN-EN 1433:2005+A1

Typ	Długość bud.	Szer. bud.	Wys. bud.	Opak.	Masa	Numer kat.	Cena netto
	cm	cm	cm	szt. /paleta	kg/szt.		zł/szt

Korytko

z tworzywa, z zamknięciem zatrzaskowym Drainlock®, ze zintegrowaną ochroną krawędzi ze stali ocynkowanej (X 100 S), lub z krawędzią z tworzywa sztucznego (X 100 C)

Klasa obciążenia C 250

Krawędzie z tworzywa

0.0	100,0	13,8	15,0	60	1,9	11000	**252,-**

Klasa obciążenia D 400

Krawędzie ze stali ocynkowanej

0.0	100,0	14,2	15,0	60	3,5	11100	**282,-**

Korytko ACO XtraDrain® X 100 S

Skrzynka odpływowa

z tworzywa sztucznego, możliwość obrotu 360°, z adapterem do podłączenia do kanalizacji ∅ 110 lub ∅ 160, z koszem osadczym z tworzywa sztucznego, z możliwością skrócenia w połowie, do kanału X 100 C i X 100 S

skrzynka z odpływem ∅ 110/160	51,2	24	3,0	11385	**645,-**

Ścianka czołowa

z tworzywa sztucznego do zamknięcia początku i końca kanału X 100 C i X 100 S

0.0	10	0,1	11086	**63,-**

Ścianka czołowa z króćcem

z tworzywa sztucznego do kanału X 100 C i X 100 S

0.0	10	0,1	11087	**126,-**

Adapter

do pionowego odpływu z kanału ∅ 110 lub ∅ 160 z tworzywa sztucznego, do kanału X 100 C i X 100 S

0.0 i kanał niski ∅ 110	5	0,1	11285	**126,-**
0.0 i kanał niski ∅ 160	5	0,1	11286	**126,-**

Zasyfonowanie[1)]

do skrzynki odpływowej

∅ 110 / ∅ 110	1	1,2	11191	**757,-**
∅ 160 / ∅ 160	1	1,4	11192	**757,-**

[1)] nie stosować jeżeli temperatura w miejscu instalacji spada poniżej 0°C

Ruszty z zamknięciem zatrzaskowym Drainlock®do kanałów i skrzynek X 100 C i X 100 S: patrz str. 25

System odwodnienia liniowego ACO XtraDrain® X 100 C i X 100 S z zamknięciem zatrzaskowym Drainlock®

z tworzywa sztucznego, z ochroną krawędzi z tworzywa sztucznego lub stali ocynkowanej
Przekrój V, szerokość w świetle 10,0 cm
Maksymalna klasa obciążenia korytka C 250 (X 100 C) lub D 400 (X 100 S),
zgodnie z normą PN-EN 1433:2005+A1

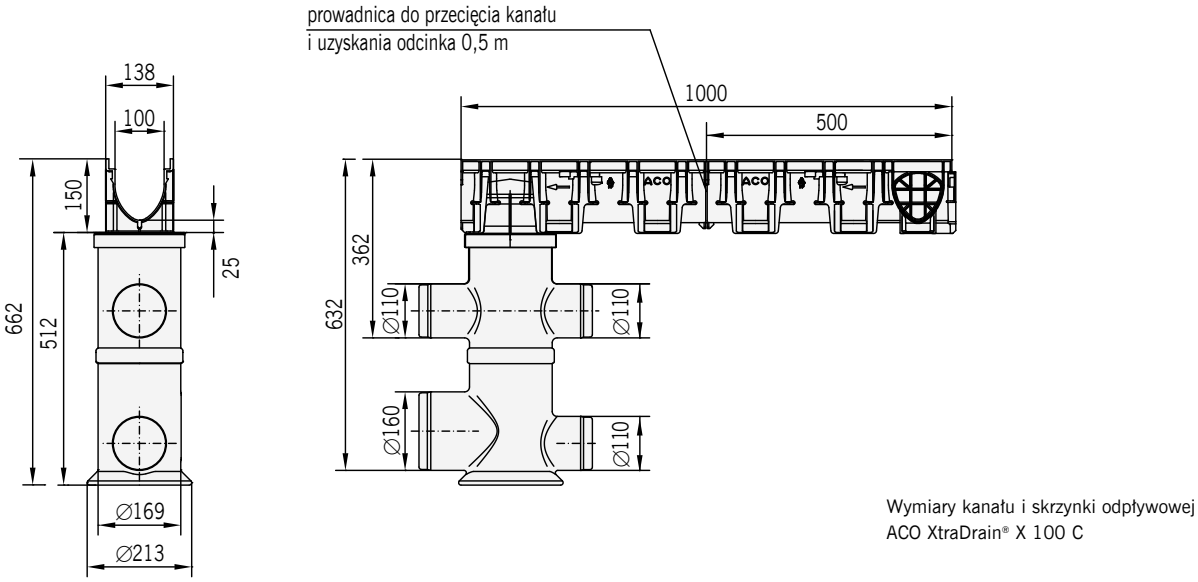

Wymiary kanału i skrzynki odpływowej
ACO XtraDrain® X 100 C

System odwodnienia liniowego ACO XtraDrain® X 150 C i X 150 S z zamknięciem zatrzaskowym Drainlock®

z tworzywa sztucznego, z ochroną krawędzi z tworzywa sztucznego lub stali ocynkowanej
Przekrój V, szerokość w świetle 15,0 cm
Maksymalna klasa obciążenia korytka C 250 (X 150 C) lub D 400 (X 150 S), zgodnie z normą PN-EN 1433:2005+A1

Typ	Długość bud.	Szer. bud.	Wys. bud.	Opak.	Masa	Numer kat.	Cena netto
	cm	cm	cm	szt. /paleta	kg/szt.		zł/szt

Korytko z tworzywa sztucznego X 150,

z zamknięciem zatrzaskowym Drainlock®, ze zintegrowaną ochroną krawędzi ze stali ocynkowanej (X 150 S), lub z krawędzią z tworzywa sztucznego (X 150 C)

Korytko ACO XtraDrain® X 150 S

Klasa obciążenia C 250
Krawędzie z tworzywa

0.0	100,0	18,8	21,0	28	2,5	11011	**340,-**

Klasa obciążenia D 400
Krawędzie ze stali ocynkowanej

0.0	100,0	19,2	21,0	28	4,0	11111	**380,-**

Skrzynka odpływowa
z tworzywa sztucznego, możliwość obrotu 360°, z adapterem do podłączenia do kanalizacji ∅ 110 lub ∅ 160, z koszem osadczym z tworzywa sztucznego, z możliwością skrócenia w połowie,do kanału X 150 C i X 150 S

skrzynka z odpływem ∅ 110/160	18	3,7	11386	**950,-**

Ścianka czołowa
z tworzywa sztucznego do zamknięcia początku i końca kanału X 150 C i X 150 S

0.0	10	0,1	11093	**85,-**

Ścianka czołowa
z tworzywa sztucznego z króćcem ∅ 160 do kanału X 150 C i X 150 S

0.0	36	0,2	11094	**170,-**

Adapter
do pionowego odpływu z kanału ∅ 160 z tworzywa sztucznego, do kanału X 150 C i X 150 S

0.0	1	0,3	11288	**170,-**

Zasyfonowanie[1)]
do skrzynki odpływowej

∅ 110 / ∅ 110	1	1,2	11191	**757,-**
∅ 160 / ∅ 160	1	1,4	11192	**757,-**

[1)] nie stosować jeżeli temperatura w miejscu instalacji spada poniżej 0°C

Ruszty z zamknięciem zatrzaskowym Drainlock®do kanałów i skrzynek X 150 C i X 150 S: patrz str. 39

System odwodnienia liniowego ACO XtraDrain® X 150 C i X 150 S z zamknięciem zatrzaskowym Drainlock®

z tworzywa sztucznego, z ochroną krawędzi z tworzywa sztucznego lub stali ocynkowanej
Przekrój V, szerokość w świetle 15,0 cm
Maksymalna klasa obciążenia korytka C 250 (X 150 C) lub D 400 (X 150 S),
zgodnie z normą PN-EN 1433:2005+A1

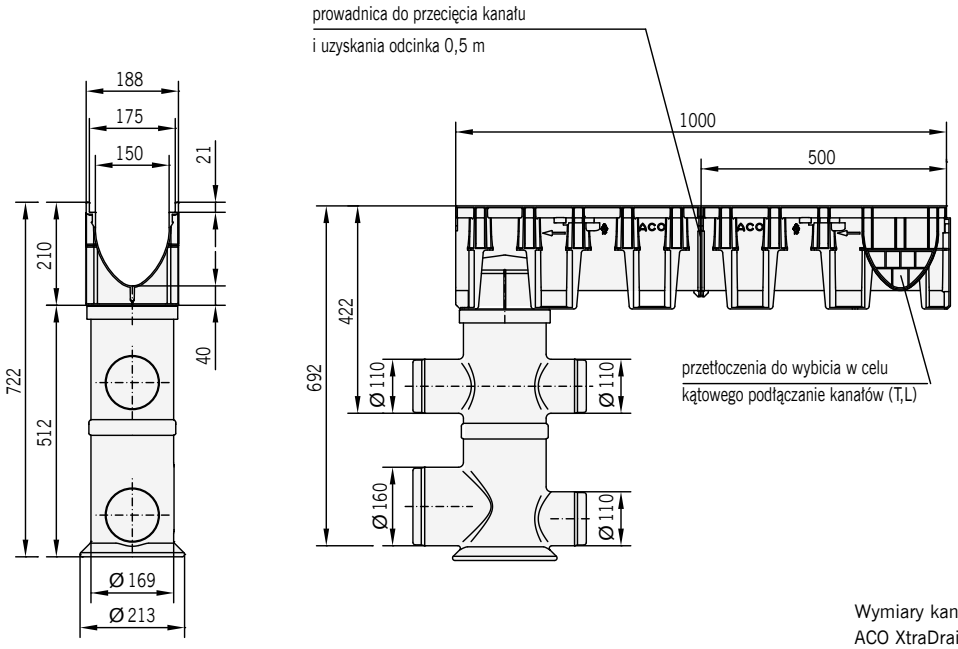

Wymiary kanału i skrzynki odpływowej
ACO XtraDrain® X 200 C

System odwodnienia liniowego ACO XtraDrain® X 200 C i X 200 S z zamknięciem zatrzaskowym Drainlock®

z tworzywa sztucznego, z ochroną krawędzi z tworzywa sztucznego lub stali ocynkowanej
Przekrój V, Szerokość w świetle 20,0 cm
Maksymalna klasa obciążenia korytka C 250 (X 200 C) lub D 400 (X 200 S), zgodnie z normą PN-EN 1433:2005+A1

Typ	Długość bud.	Szer. bud.	Wys. bud.	Opak.	Masa	Numer kat.	Cena netto
	cm	cm	cm	szt. /paleta	kg/szt.		zł/szt

Korytko z tworzywa sztucznego X 200,

z zamknięciem zatrzaskowym Drainlock®, ze zintegrowaną ochroną krawędzi ze stali ocynkowanej (X 200 S), lub z krawędzią z tworzywa sztucznego (X 200 C)

Klasa obciążenia C 250

Krawędzie z tworzywa

0.0	100,0	23,8	26,5	15	3,4	11018	**467,-**

Klasa obciążenia D 400

Krawędzie ze stali ocynkowanej

0.0	100,0	24,2	26,5	15	4,9	11118	**522,-**

Korytko ACO XtraDrain® X 200 S

Skrzynka odpływowa

z tworzywa sztucznego, możliwość obrotu 360°, z adapterem do podłączenia do kanalizacji ∅ 110 lub ∅ 160, z koszem osadczym z tworzywa sztucznego, z możliwością skrócenia w połowie, do kanału X 200 C i X 200 S

skrzynka z odpływem ∅ 110/160/200	12	4,9	11387	**1167,-**

Ścianka czołowa

z tworzywa sztucznego do zamknięcia początku i końca kanału X 200 C i X 200 S

0.0	10	0,2	11098	**117,-**

Ścianka czołowa

z tworzywa sztucznego z króćcem ∅ 200 do kanału X 200 C i X 200 S

0.0	24	0,4	11099	**233,-**

Adapter

do pionowego odpływu z kanału ∅ 160 z tworzywa sztucznego, do kanału X 200 C i X 200 S

0.0	1	0,4	11289	**233,-**

Zasyfonowanie[1)]

do skrzynki odpływowej

∅ 110 / ∅ 160	8	1,4	11192	**757,-**

[1)] nie stosować jeżeli temperatura w miejscu instalacji spada poniżej 0°C

Ruszty z zamknięciem zatrzaskowym Drainlock®do kanałów i skrzynek X 200 C i X 200 S: patrz str. 46

System odwodnienia liniowego ACO XtraDrain® X 200 C i X 200 S z zamknięciem zatrzaskowym Drainlock®

z tworzywa sztucznego, z ochroną krawędzi z tworzywa sztucznego lub stali ocynkowanej
Przekrój V, Szerokość w świetle 20,0 cm
Maksymalna klasa obciążenia korytka C 250 (X 200 C) lub D 400 (X 200 S),
zgodnie z normą PN-EN 1433:2005+A1

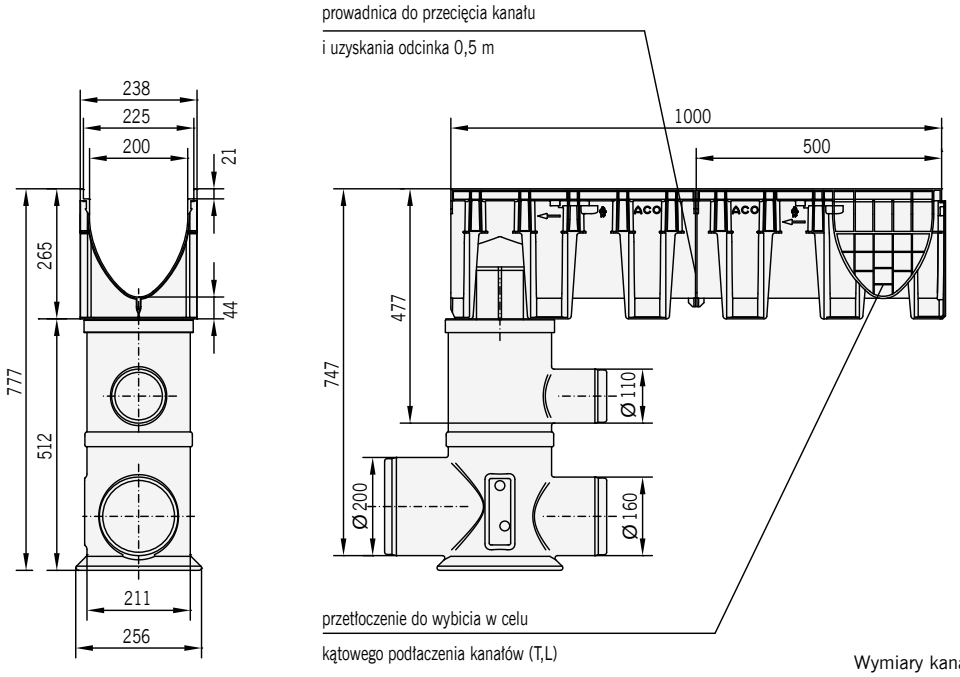

Wymiary kanału i skrzynki odpływowej
ACO ExtraDrain® X 200 C

ACO Drain® - kanały niskie

Schemat systemu			76
Główne elementy systemu			76
Zalety systemu			76
TYPOWE ZASTOSOWANIA			77
Przykładowe instrukcje zabudowy i realizacje			78
Karty katalogowe			84
	Szerokość w świetle	Maksymalna klasa obciążenia	
Deckline P	100	C 250	84
Deckline S	100	C 250	86
Deckline S z kołnierzem	100	C 250	88
V 100 niskie	100	E 600	90
V 150 niskie	150	E 600	92
V 200 niskie	200	E 600	92
V 300 niskie	300	E 600	92
X 100 C / X 100 S niskie	100	D 400	94
G 100 niskie	100	C 250	96
Akcesoria do kanałów niskich			98

Firma ACO Elementy Budowlane Sp. z o.o. zastrzega sobie możliwość wprowadzania zmian wynikających z postępu technicznego bez uprzedniego powiadamiania.

PARKINGI
GARAŻE WIELOPOZIOMOWE

ACO Drain®

kanały niskie

ACO Drain® Deckline P 100 - kanały niskie

Szerokość w świetle [mm]: 100

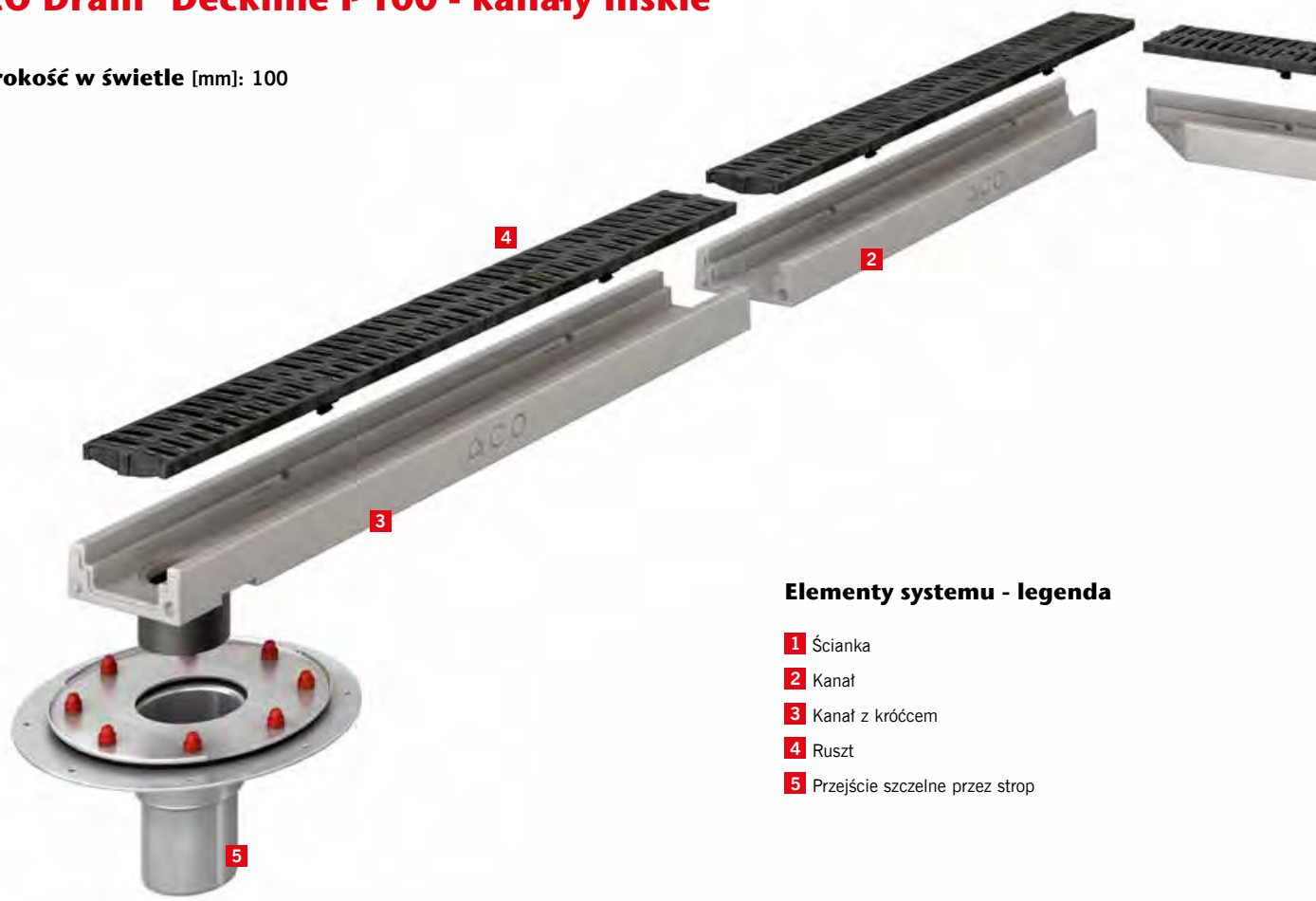

Elementy systemu - legenda

1. Ścianka
2. Kanał
3. Kanał z króćcem
4. Ruszt
5. Przejście szczelne przez strop

Główne elementy systemu

Kanały

Maksymalna klasa obciążeń: C 250
Materiał: Polimerbeton
Rodzaj kanału: Bezspadkowe – wys. 6 cm
Krawędzie: Polimerbeton
Typ: I

Ruszty

Maksymalna klasa obciążeń: C 250
Materiał: tworzywo sztuczne, stal ocynkowana, stal nierdzewna, żeliwo
Mocowanie rusztu: Drainlock® – opatentowany system bezśrubowego mocowania rusztów (zatrzaski)

Szczelne przejście przez strop

Materiał: Stal nierdzewna
Mocowanie: Kołnierz i kontrkołnierz mocowany na 8 śrub z zabezpieczeniem antykorozyjnym do szczelnego połączenia izolacji wodochronnej na stropie

Zalety systemu

- **Specjalistyczny system odwodnień liniowych**:
  - kanał z polimerobetonu, łatwy do uszczelnienia
  - szybki i łatwy proces montażu
  - ACO DRAIN® Deckline P dostępny jest w trzech wersjach kolorystycznych (naturalny, szary, antracytowy)
  - Zalecane rozwiązanie do powierzchni betonowych, jak i asfaltowych
- **Bezśrubowe mocowanie** rusztów Drainlock®, umożliwia inspekcje i czyszczenie kanału w dowolnym momencie po jego zamontowaniu. W szczególnych warunkach (np. ryzyko wandalizmu lub kradzieży) można doposażyć w specjalne akcesoria.
- System można doszczelnić specjalnymi masami w celu zachowania **pełnej szczelności** jeśli jest ona wymagana.
- **Kompleksowy system akcesoriów** do montażu w parkingach wielopoziomowych takich jak przejścia przez strop ze stali nierdzewnej.

ZOBACZ FILM

Typowe zastosowania

- **garaże wielopoziomowe (stropy) dla samochodów osobowych,**
- garaże podziemne,
- parkingi dla samochodów osobowych i ciężarowych,
- pasaże handlowe,
- parkingi na dachach,
- powierzchnie dachów, tarasów i balkonów (nawierzchnie uszczelniane),
- ogrody dachowe i inne.

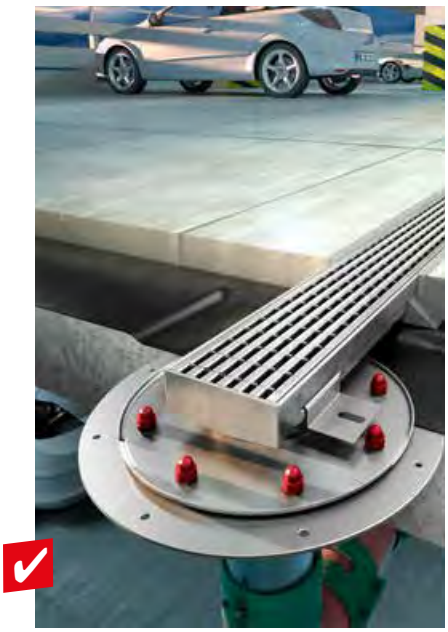

Kompleksowy **system akcesoriów** do montażu w parkingach wielopoziomowych takich jak przejścia przez strop ze stali nierdzewnej.

ACO Drain® Deckline P100 - kanały niskie

Przykładowa zabudowa standardowa w garażu wielopoziomowym w asfalcie (klasa obciążeń A 15 - C 250)

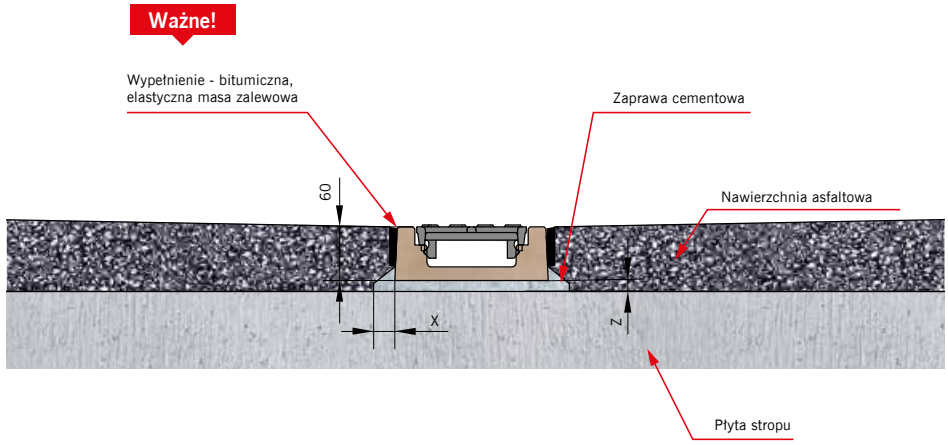

Uwaga:
1. Przed wylaniem posadzki wykonać próbę szczelności kanału.
2. Prosimy o kontakt z Działem Technicznym ACO w celu modyfikacji detali zabudowy, jeżeli kanał jest zabudowany na pochylni lub u jej podnóża.

Klasa obciążenia	zgodnie z PN-EN 1433:2005+A1	A 15	B 125	C 250
Fundament z betonu (minimum klasy)		ustawić na zaprawie typu PCC		
Wymiary [cm]	x/z	≥ 0,5	≥ 0,5	≥ 0,5
	y	wysokość budowlana kanału		

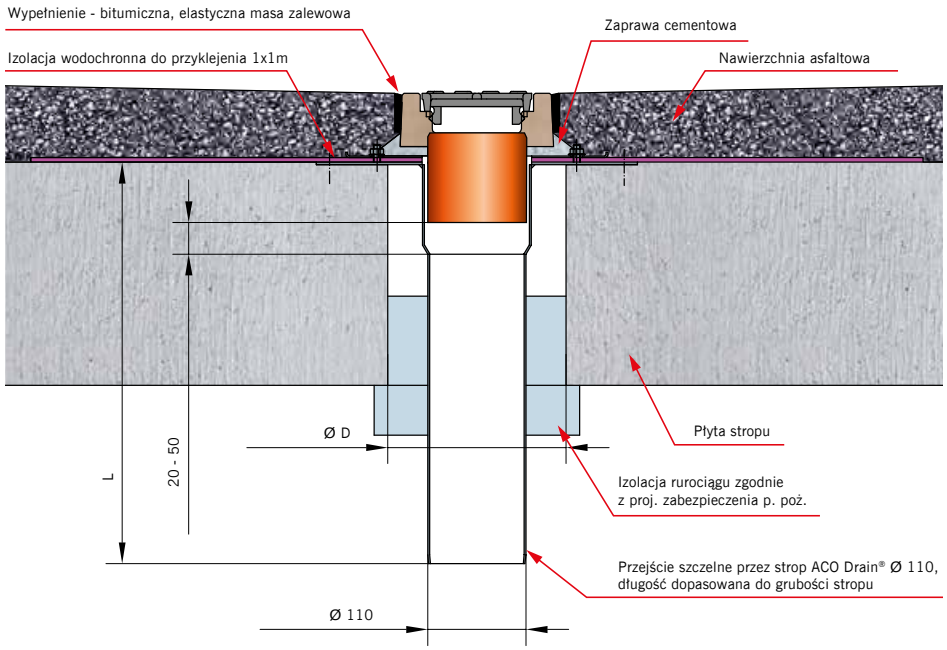

Uwaga:
Prosimy o kontakt z Działem Technicznym ACO w celu modyfikacji detali zabudowy, jeżeli:
1. Kanał jest zabudowany na pochylni lub u jej podnóża.

Klasa obciążenia	zgodnie z PN-EN 1433:2005+A1	A 15	B 125	C 250
Fundament z betonu (minimum klasy)		ustawić na zaprawie typu PCC		
Wymiary [cm]	x/z	≥ 0,5	≥ 0,5	≥ 0,5
	y	wysokość budowlana kanału		

Niniejszy dokument zawiera ogólne wytyczne dotyczące montażu produktu przy jednoczesnej konieczności przestrzegania wszelkich przepisów prawa i zasad sztuki budowlanej, jak również ze szczególnym uwzględnieniem dokumentacji technicznej obejmującej całość inwestycji. Producent nie ponosi odpowiedzialności za nieprawidłowości w działaniach i zaniechaniach stron i wszelkich innych uczestników procesu budowlanego oraz innych podmiotów mogących prowadzić lub prowadzących do uszkodzenia produktu.

ACO Drain® Deckline P 100 - kanały niskie

Przykładowa zabudowa standardowa w garażu wielopoziomowym w posadzce betonowej (klasa obciążeń A 15 - C 250)

Ważne!

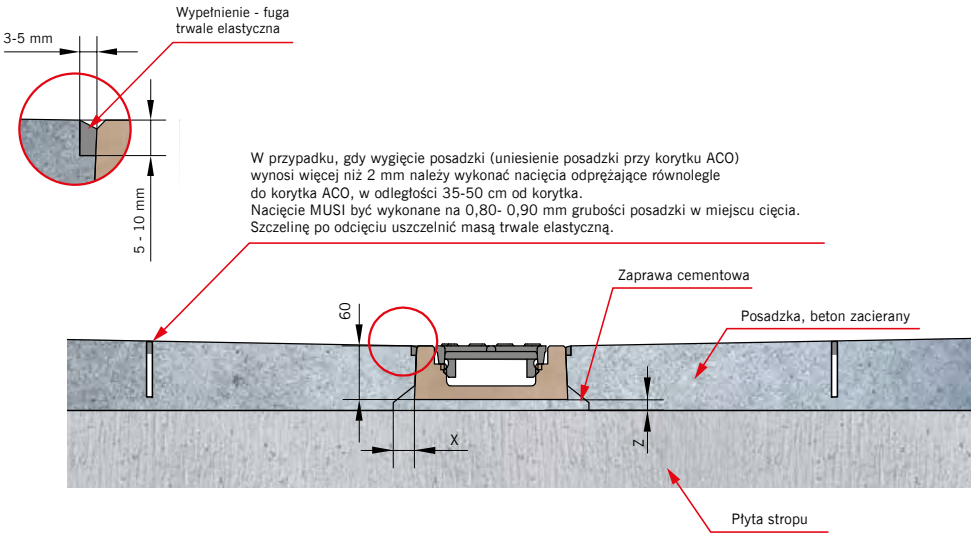

Uwaga:

1. Przed wylaniem posadzki wykonać próbę szczelności kanału.
2. Prosimy o kontakt z Działem Technicznym ACO w celu modyfikacji detali zabudowy, jeżeli kanał jest zabudowany na pochylni lub u jej podnóża.

Klasa obciążenia	zgodnie z PN-EN 1433:2005+A1	A 15	B 125	C 250
Fundament z betonu (minimum klasy)		ustawić na zaprawie typu PCC		
Wymiary [cm]	x/z	≥ 0,5	≥ 0,5	≥ 0,5
	y	wysokość budowlana kanału		

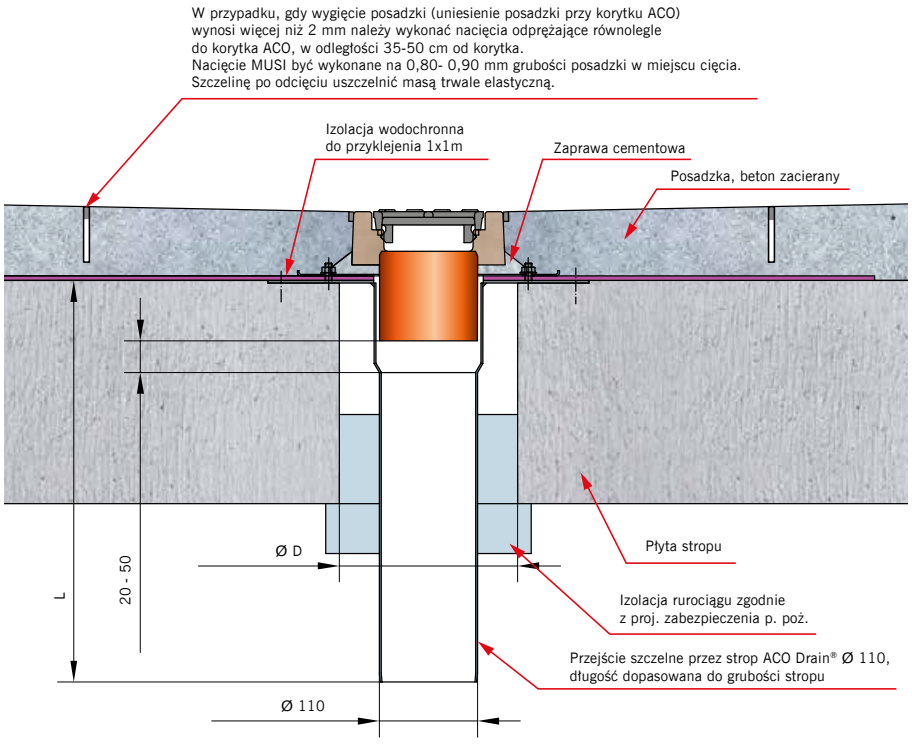

Uwaga:

Prosimy o kontakt z Działem Technicznym ACO w celu modyfikacji detali zabudowy, jeżeli:

1. Kanał jest zabudowany na pochylni lub u jej podnóża.

Klasa obciążenia	zgodnie z PN-EN 1433:2005+A1	A 15	B 125	C 250
Fundament z betonu (minimum klasy)		ustawić na zaprawie typu PCC		
Wymiary [cm]	x/z	≥ 0,5	≥ 0,5	≥ 0,5
	y	wysokość budowlana kanału		

Niniejszy dokument zawiera ogólne wytyczne dotyczące montażu produktu przy jednoczesnej konieczności przestrzegania wszelkich przepisów prawa i zasad sztuki budowlanej, jak również ze szczególnym uwzględnieniem dokumentacji technicznej obejmującej całość inwestycji. Producent nie ponosi odpowiedzialności za niedopatrzenia w działaniach i zaniechaniach stron i wszelkich innych uczestników procesu budowlanego oraz innych podmiotów mogących prowadzić lub prowadzących do uszkodzenia produktu.

ACO Drain® Deckline P100 - kanały niskie

Przykładowa zabudowa standardowa w garażu wielopoziomowym w posadzce żywicznej (klasa obciążeń A 15 - C 250)

Ważne!

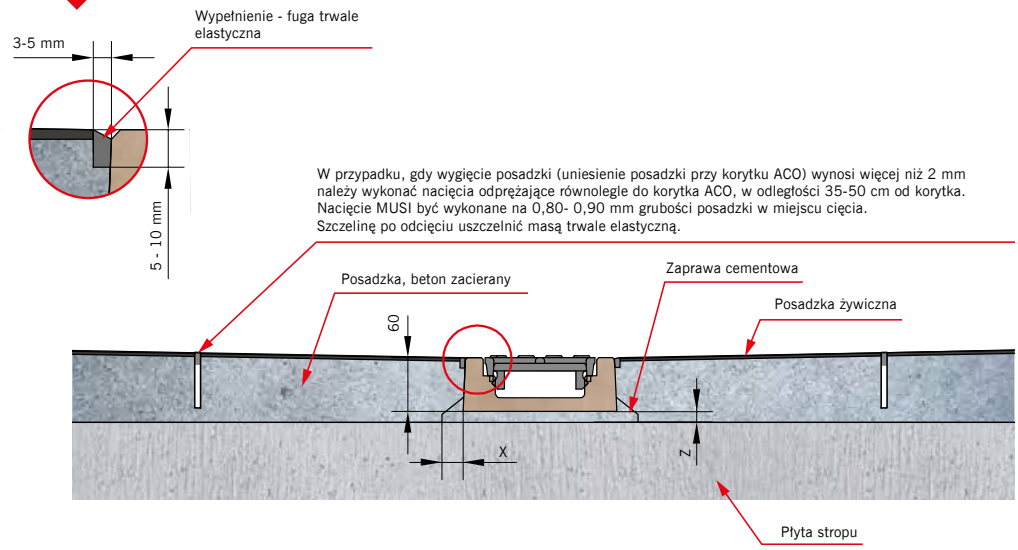

Uwaga:

1. Przed wylaniem posadzki wykonać próbę szczelności kanału.
2. Prosimy o kontakt z Działem Technicznym ACO w celu modyfikacji detali zabudowy, jeżeli kanał jest zabudowany na pochylni lub u jej podnóża.

Klasa obciążenia	zgodnie z PN-EN 1433:2005+A1	A 15	B 125	C 250
Fundament z betonu (minimum klasy)		ustawić na zaprawie typu PCC		
Wymiary [cm]	x/z	≥ 0,5	≥ 0,5	≥ 0,5
	y	wysokość budowlana kanału		

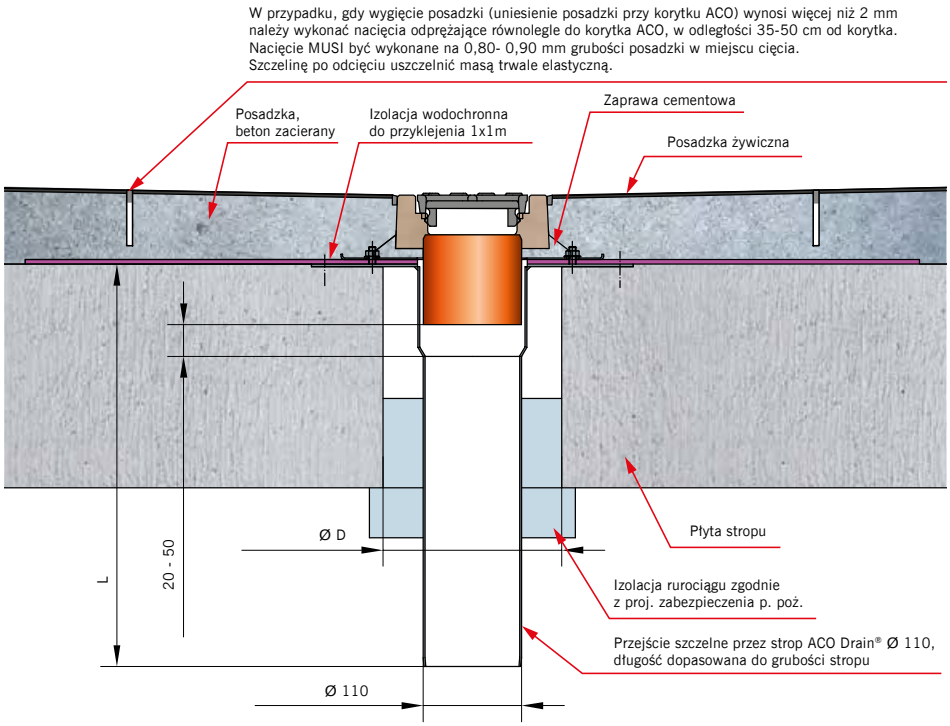

Uwaga:

Prosimy o kontakt z Działem Technicznym ACO w celu modyfikacji detali zabudowy, jeżeli:

1. Kanał jest zabudowany na pochylni lub u jej podnóża.

Klasa obciążenia	zgodnie z PN-EN 1433:2005+A1	A 15	B 125	C 250
Fundament z betonu (minimum klasy)		ustawić na zaprawie typu PCC		
Wymiary [cm]	x/z	≥ 0,5	≥ 0,5	≥ 0,5
	y	wysokość budowlana kanału		

Niniejszy dokument zawiera ogólne wytyczne dotyczące montażu produktu przy jednoczesnej konieczności przestrzegania wszelkich przepisów prawa i zasad sztuki budowlanej, jak również ze szczególnym uwzględnieniem dokumentacji technicznej obejmującej całość inwestycji. Producent nie ponosi odpowiedzialności za nieprawidłowości w działaniach i zaniechaniach stron i wszelkich innych uczestników procesu budowlanego oraz innych podmiotów mogących prowadzić lub prowadzących do uszkodzenia produktu.

ACO Drain® Multiline V 100 - 300 kanały niskie

Przykładowa zabudowa standardowa w garażu wielopoziomowym (klasa obciążeń A 15 - C 250)

Ważne!

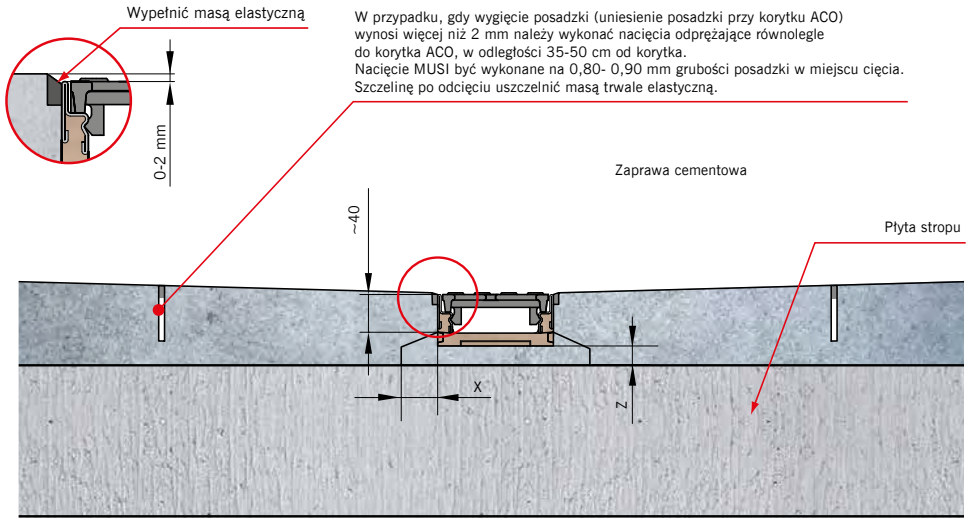

Uwaga:

1. Przed wylaniem posadzki wykonać próbę szczelności kanału.
2. Prosimy o kontakt z Działem Technicznym ACO w celu modyfikacji detali zabudowy, jeżeli kanał jest zabudowany na pochylni lub u jej podnóża.

Klasa obciążenia	zgodnie z PN-EN 1433:2005+A1	A 15	B 125	C 250
Fundament z betonu (minimum klasy)		ustawić na zaprawie typu PCC		
Wymiary [cm]	x/z	≥ 0,5	≥ 0,5	≥ 0,5
	y	wysokość budowlana kanału		

Ważne!

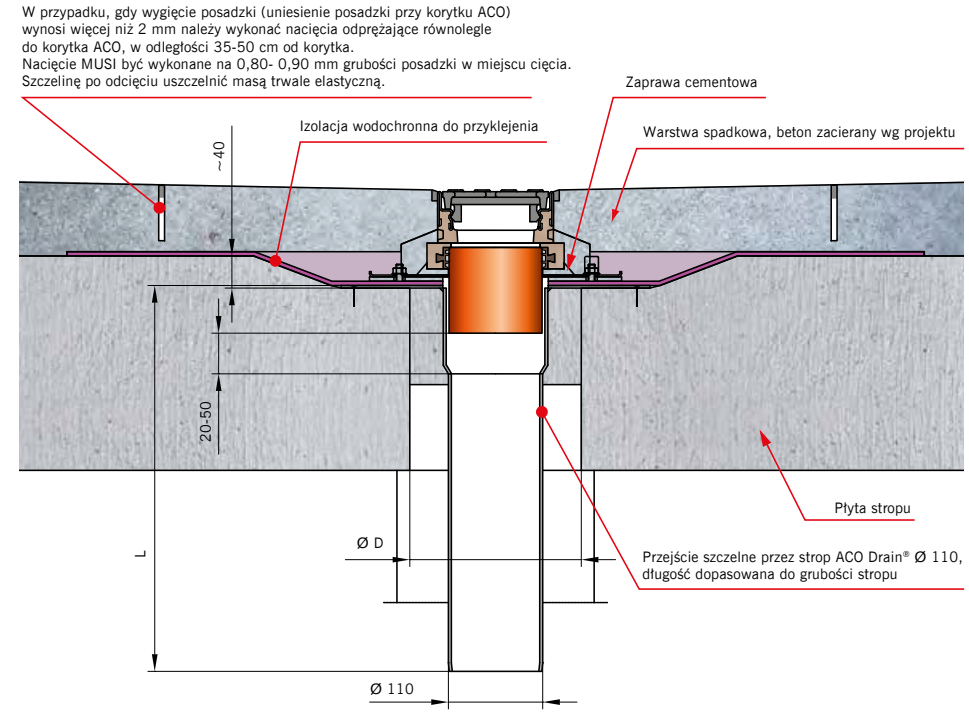

Uwaga:

Prosimy o kontakt z Działem Technicznym ACO w celu modyfikacji detali zabudowy, jeżeli:

1. Kanał jest zabudowany na pochylni lub u jej podnóża.

Klasa obciążenia	zgodnie z PN-EN 1433:2005+A1	A 15	B 125	C 250
Fundament z betonu (minimum klasy)		ustawić na zaprawie typu PCC		
Wymiary [cm]	x/z	≥ 0,5	≥ 0,5	≥ 0,5
	y	wysokość budowlana kanału		

Niniejszy dokument zawiera ogólne wytyczne dotyczące montażu produktu przy jednoczesnej konieczności przestrzegania wszelkich przepisów prawa i zasad sztuki budowlanej, jak również ze szczególnym uwzględnieniem dokumentacji technicznej obejmującej całość inwestycji. Producent nie ponosi odpowiedzialności za nieprawidłowości w działaniach i zaniechaniach stron i wszelkich innych uczestników procesu budowlanego oraz innych podmiotów mogących prowadzić lub prowadzących do uszkodzenia produktu.

ACO XtraDrain® X100C i X100S - kanały niskie

Przykładowa zabudowa standardowa w kostce (klasa obciążeń A 15 - B 125)

Ważne!

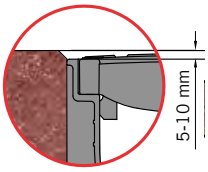

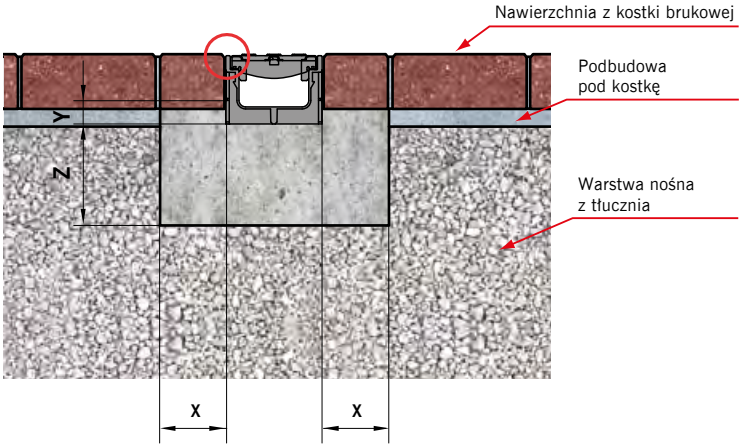

Uwaga:
Prosimy o kontakt z Działem Technicznym ACO w celu modyfikacji detali zabudowy, jeżeli:
1. Podbudowa pod nawierzchnię jest wykonana z betonu cementowego.
2. Kanał jest zabudowany na pochylni lub u jej podnóża.

Klasa obciążenia		zgodnie z PN-EN 1433:2005+A1		**A 15**	**B 125**
Fundament / obudowa	Klasa betonu	zgodne z PN EN 206-1		C 12/15	C 12/15
	Wymiary [mm]		x	≥ 10	≥ 10
			y	2,5	3,5
			z	≥ 10	≥ 10

Przykładowa zabudowa standardowa w betonie (klasa obciążeń A 15 - B 125)

Ważne!

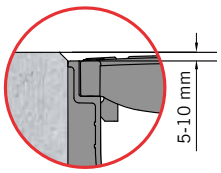

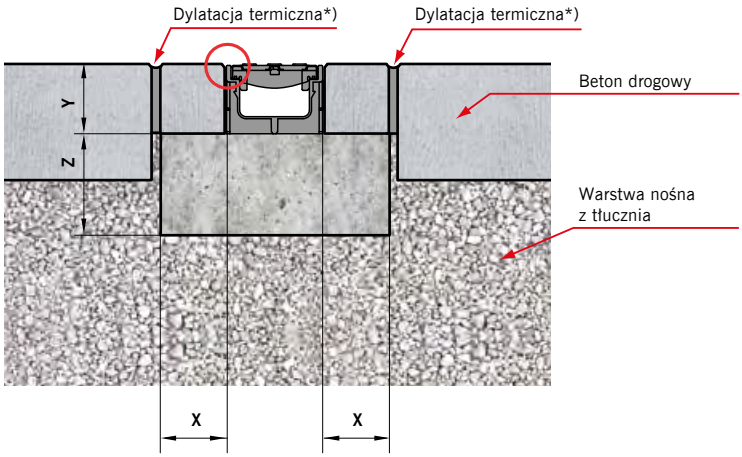

*) Szerokość dylatacji 10 mm / 10 m szerokości nawierzchni

Uwaga:
Prosimy o kontakt z Działem Technicznym ACO w celu modyfikacji detali zabudowy, jeżeli:
1. Podbudowa pod nawierzchnię jest wykonana z betonu cementowego.
2. Kanał jest zabudowany na pochylni lub u jej podnóża.

Klasa obciążenia		zgodnie z PN-EN 1433:2005+A1		**A 15**	**B 125**
Fundament / obudowa	Klasa betonu	zgodne z PN EN 206-1		C 12/15	C 12/15
	Wymiary [mm]		x	≥ 10	≥ 10
			y	wysokość budowlana kanału	
			z	≥ 10	≥ 10

Niniejszy dokument zawiera ogólne wytyczne dotyczące montażu produktu przy jednoczesnej konieczności przestrzegania wszelkich przepisów prawa i zasad sztuki budowlanej, jak również ze szczególnym uwzględnieniem dokumentacji technicznej obejmującej całość inwestycji. Producent nie ponosi odpowiedzialności za nieprawidłowości w działaniach i zaniechaniach stron i wszelkich innych uczestników procesu budowlanego oraz innych podmiotów mogących prowadzić lub prowadzących do uszkodzenia produktu.

ACO Gala® G 100 kanały niskie

Przykładowa zabudowa standardowa na tarasie z izolacją (nawierzchnia z płytek)

Ważne!

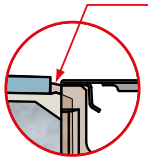

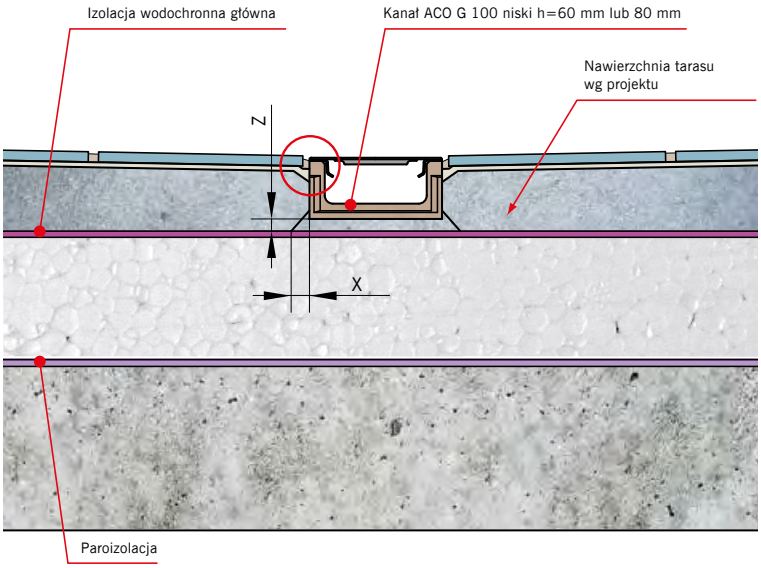

Uwaga:
1. Przed wylaniem podbudowy pod płytki nawierzchniowe wykonać próbę szczelności.

Dopuszczalne obciążenie		**ruch pieszy**
Fundament z betonu [cm]	x/z	≥ 0,5

Przykładowa zabudowa standardowa na tarasie z izolacją (nawierzchnia z płytek)

Ważne!

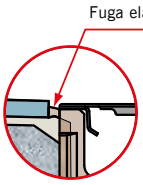

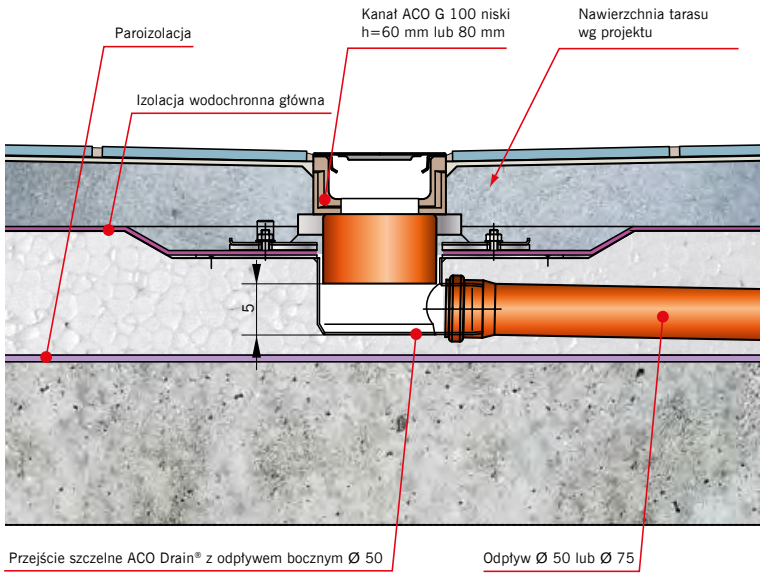

Dopuszczalne obciążenie		**ruch pieszy**
Fundament z betonu [cm]	x/z	≥ 0,5

Niniejszy dokument zawiera ogólne wytyczne dotyczące montażu produktu przy jednoczesnej konieczności przestrzegania wszelkich przepisów prawa i zasad sztuki budowlanej, jak również ze szczególnym uwzględnieniem dokumentacji technicznej obejmującej całość inwestycji. Producent nie ponosi odpowiedzialności za nieprawidłowości w działaniach i zaniechaniach stron i wszelkich innych uczestników procesu budowlanego oraz innych podmiotów mogących prowadzić lub prowadzących do uszkodzenia produktu.

System odwodnienia liniowego
ACO Drain® Deckline P
z zamknięciem zatrzaskowym Drainlock®

Szerokość w świetle 10 cm
Maksymalna klasa obciążenia korytka C250, ruszty w klasie obciążenia A 15 – C 250, Typ I, zgodnie z normą PN-EN 1433:2005+A1

Typ	Wymiary			Masa	Opak.	naturalny	Cena netto	szary	Cena netto	antracytowy	Cena netto
	Dług. bud.	Szer. bud.	Wys. bud.								
	cm	cm	cm	kg	szt./paleta	Numer kat.	zł/szt.	Numer kat.	zł/szt.	Numer kat.	zł/szt.
Kanał niski 6 cm											
z polimerobetonu, z krawędzią polimerobetonową											
Kanał	100	17,2	6,0	12,1	40	135070	**142,-**	135072	**177,-**	135074	**177,-**
Kanał niski 6 cm z króćcem											
Nowość											
z polimerobetonu, z króćcem ∅ 110, z krawędzią polimerobetonową											
Kanał z króćcem	100	17,2	6,0	11,7	20	135071	**184,-**	135073	**230,-**	135075	**230,-**
Ścianki											
z polimerobetonu, do zamknięcia początku i końca kanału											
Ścianka				0,4	336	135076	**35,-**	135077	**44,-**	135078	**44,-**

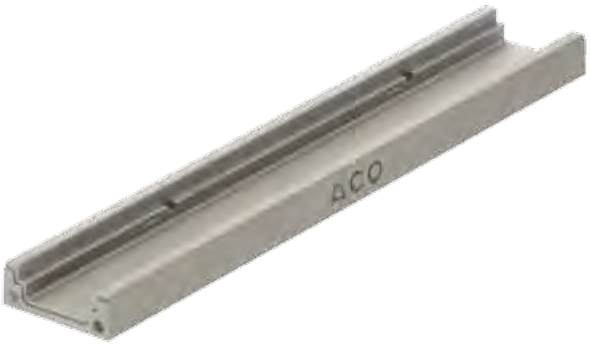

Kanał 1m

Kanał 1m z króćcem

Ruszty: patrz str. 25
Kosz osadczy i szczelne przejście przez strop: patrz str. 98

System odwodnienia liniowego
ACO Drain® Deckline P
z zamknięciem zatrzaskowym Drainlock®

Szerokość w świetle 10 cm
Maksymalna klasa obciążenia korytka C250, ruszty w klasie obciążenia A 15 – C 250, Typ I, zgodnie z normą PN-EN 1433:2005+A1

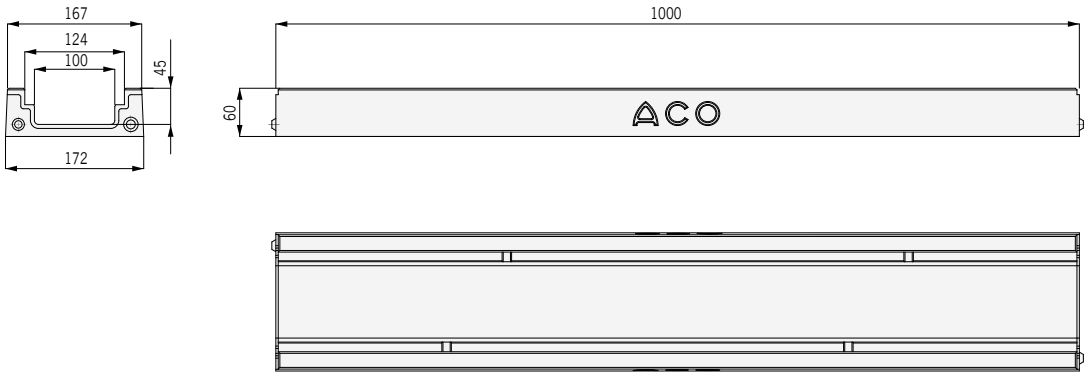

Wymiary kanału ACO Drain® Deckline P 1m

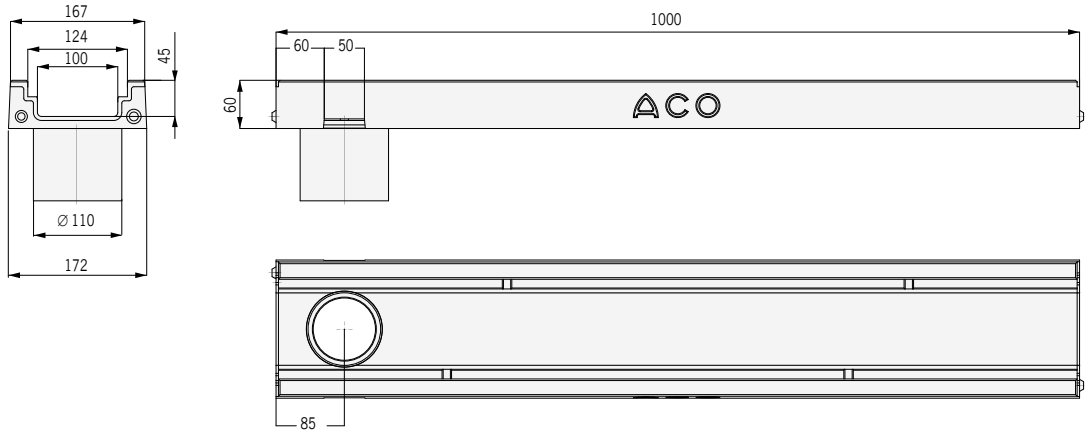

Wymiary kanału z króćcem ACO Drain® Deckline P 1m

System odwodnienia liniowego
ACO Drain® Deckline S
z zamknięciem zatrzaskowym Drainlock®

Szerokość w świetle 10 cm
Maksymalna klasa obciążenia korytka C250, ruszty w klasie obciążenia A 15 – C 250, zgodnie z normą PN-EN 1433:2005+A1

Typ	Wymiary			Masa	Opak.	Numer kat.	Cena netto
	Dług. bud.	Szer. bud.	Wys. bud.				
	cm	cm	cm	kg	szt./paleta		zł/szt.
Kanał							
ze stali nierdzewnej							
Kanał 1 m	100	13,6	5,4	5,2	48	445544	**490,-**
Kanał 0,5 m	50	13,6	5,4	2,5	96	445545	**345,-**
Kanał 1 m z odpływem ∅ 110 na środku kanału	100	13,6	5,4	5,4	24	445593	**865,-**
Kanał 0,5 m końcowy ze ścianką czołową	50	13,6	5,4	2,6	96	445546	**478,-**
Kanał 0,5 m końcowy ze ścianką czołową i odpływem ∅ 110 na końcu kanału	50	13,6	5,4	3,0	32	445547	**697,-**
Stopa łącząca środkowa							
do łączenia kanałów, ze stali nierdzewnej, z taśmą uszczelniającą							
Stopa łącząca środkowa do Deckline S 100				0,5	336	445552	**157,-**
Stopa końcowa							
do mocowania na końcu kanału, ze stali nierdzewnej							
Stopa końcowa do Deckline S 100				0,2	336	445553	**75,-**

Nowość

Kanał końcowy 0,5 m, z odpływem ∅ 110

Kanał końcowy 0,5 m

Kanał 0,5 m

Kanał 1 m

Kanał 1 m, z odpływem ∅ 110

Stopa łącząca środkowa

Stopa końcowa

Ruszty: patrz str. 25
Kosz osadczy i szczelne przejście przez strop: patrz str. 98

System odwodnienia liniowego
ACO Drain® Deckline S
z zamknięciem zatrzaskowym Drainlock®

Szerokość w świetle 10 cm
Maksymalna klasa obciążenia korytka C250, ruszty w klasie obciążenia A 15 – C 250, zgodnie z normą PN-EN 1433:2005+A1

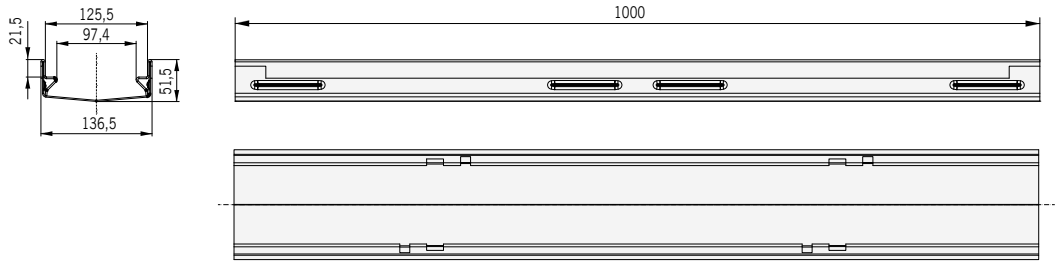

Wymiary kanału ACO Drain® Deckline S 1m

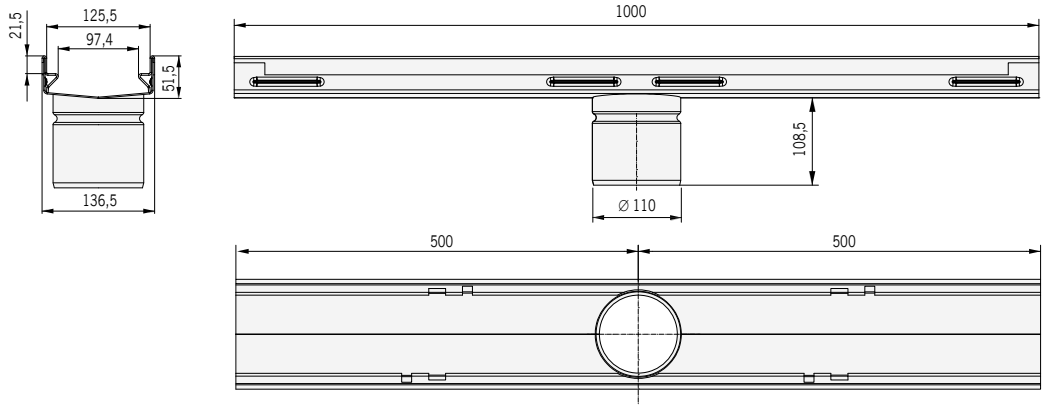

Wymiary kanału ACO Drain® Deckline S 1 m z odpływem

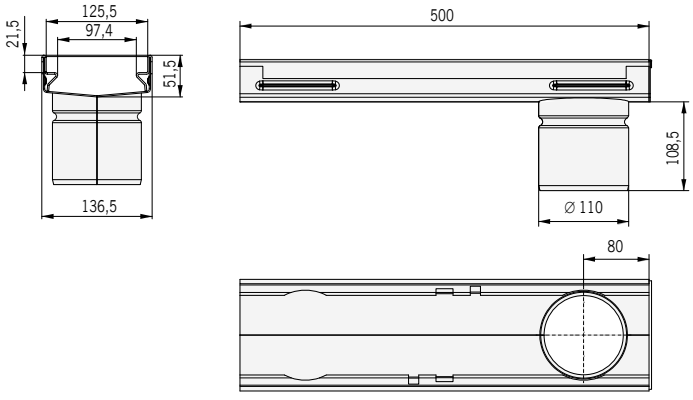

Wymiary kanału ACO Drain® Deckline S 0,5 m z odpływem

System odwodnienia liniowego
ACO Drain® Deckline S z kołnierzem
z zamknięciem zatrzaskowym Drainlock®

Szerokość w świetle 10 cm
Maksymalna klasa obciążenia korytka C250, ruszty w klasie obciążenia A 15 – C 250, zgodnie z normą PN-EN 1433:2005+A1

Typ	Wymiary			Masa	Opak.	Numer kat.	Cena netto
	Dług. bud.	Szer. bud.	Wys. bud.				
	cm	cm	cm	kg	szt./paleta		zł/szt.
Kanał z kołnierzem							
ze stali nierdzewnej							
Kanał 1 m	100	23,0	5,4	7,8	36	445548	**711,-**
Kanał 0,5 m	50	23,0	5,4	3,9	72	445549	**471,-**
Kanał 1 m z odpływem ∅ 110 na środku kanału	100	23,0	5,4	8,1	18	445595	**1002,-**
Kanał 0,5 m końcowy ze ścianką czołową	50	23,0	5,4	4,1	72	445550	**706,-**
Kanał 0,5 m końcowy ze ścianką czołową i odpływem ∅ 110 na końcu kanału	50	23,0	5,4	4,5	24	445551	**924,-**
Stopa łącząca środkowa							
do łączenia kanałów, ze stali nierdzewnej, z taśmą uszczelniającą							
Stopa łącząca środkowa do Deckline S 100 z kołnierzem				0,5	336	445604	**163,-**
Stopa końcowa							
do mocowania na końcu kanału, ze stali nierdzewnej							
Stopa końcowa do Deckline S 100 z kołnierzem				0,2	336	445553	**75,-**

Nowość

Kanał z kołnierzem końcowy 0,5 m, z odpływem ∅ 110

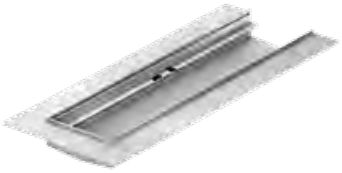

Kanał z kołnierzem końcowy 0,5 m

Kanał z kołnierzem 0,5 m

Kanał z kołnierzem 1 m

Kanał z kołnierzem 1 m, z odpływem ∅ 110

Stopa łącząca środkowa

Stopa końcowa

Ruszty: patrz str. 25
Kosz osadczy i szczelne przejście przez strop: patrz str. 98

System odwodnienia liniowego
ACO Drain® Deckline S z kołnierzem
z zamknięciem zatrzaskowym Drainlock®

Szerokość w świetle 10 cm
Maksymalna klasa obciążenia korytka C250, ruszty w klasie obciążenia A 15 – C 250, zgodnie z normą PN-EN 1433:2005+A1

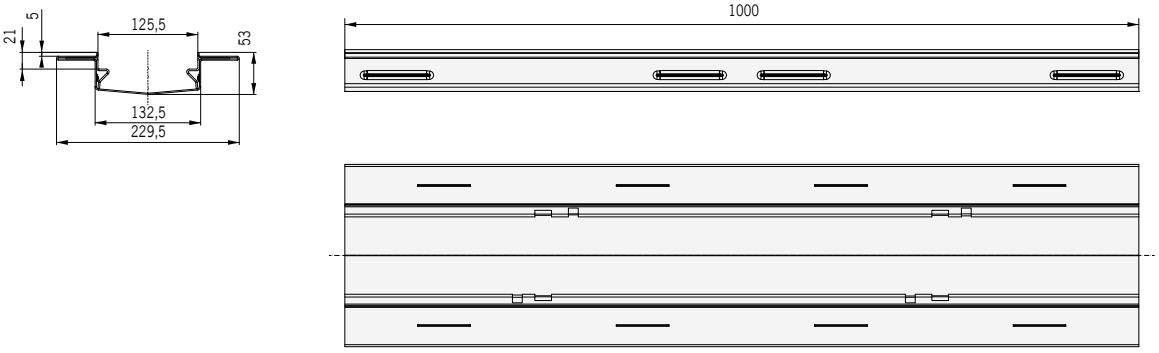

Wymiary kanału z kołnierzem ACO Drain® Deckline S 1m

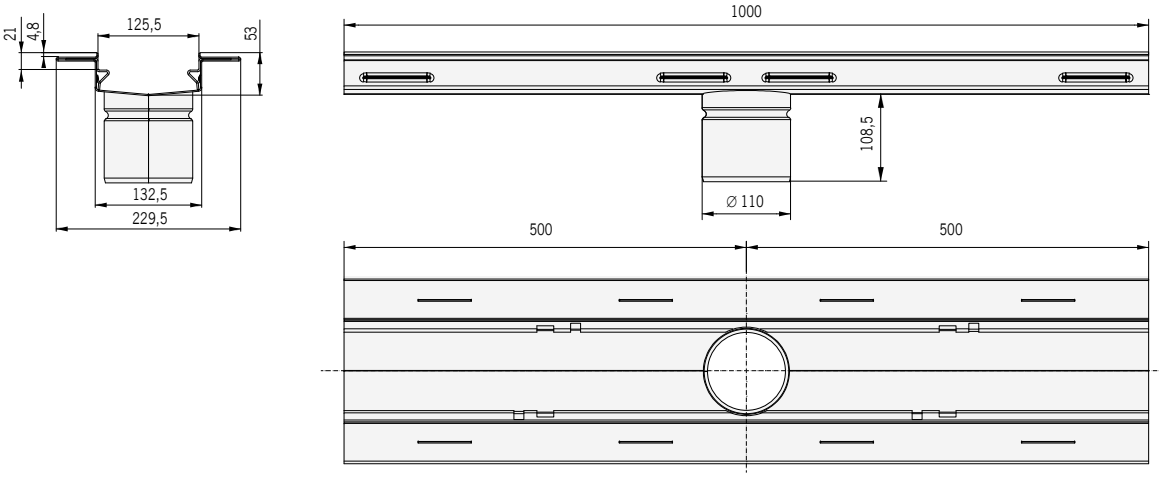

Wymiary kanału z kołnierzem ACO Drain® Deckline S 1m z odpływem

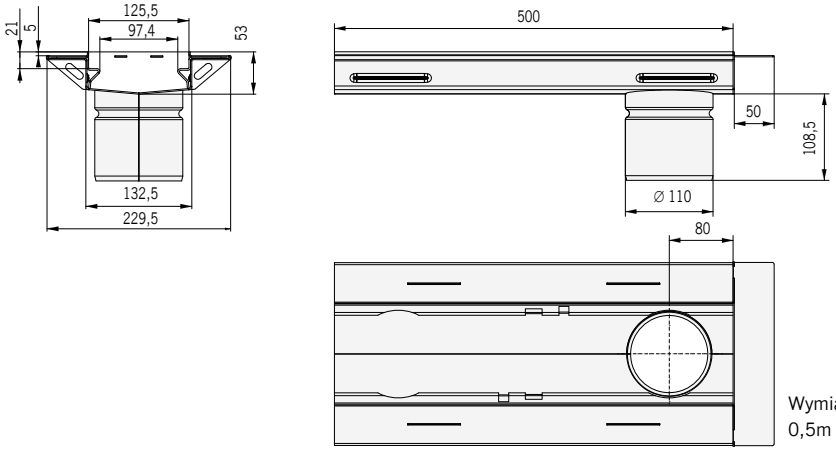

Wymiary kanału z kołnierzem ACO Drain® Deckline S 0,5m z odpływem

System odwodnienia liniowego
ACO Drain® Mulitiline V 100 - kanały niskie
z zamknięciem zatrzaskowym Drainlock®

Maksymalna klasa obciążenia korytka E 600, ruszty w klasie obciążenia A 15 – E 600, zgodnie z normą PN-EN 1433:2005+A1

Typ	Długość bud.	Szer. bud.	Wysokość bud.		Opak.	Krawędzie ze stali ocynkowanej 4 mm			Krawędzie z żeliwa 5 mm			Krawędzie ze stali nierdzewnej 4 mm		
			pocz.	koniec		Masa	Numer	Cena	Masa	Numer	Cena	Masa	Numer	Cena
	cm	cm	cm	cm	szt./ paleta	kg/szt.	kat.	netto zł/szt.	kg/szt.	kat.	netto zł/szt.	kg/szt.	kat.	netto zł/szt.

V 100 niskie

wys. 6 cm z możliwością doszczelniania masą uszczelniająca (SF) z ochroną krawędzi ze stali ocynkowanej i nierdzewnej

Korytko	100,0	13,5	6,0	6,0	30	9,5	12327	**177,-**	—	—	—	9,5	12427	**472,-**
Korytko z uszczelką ∅ 110	100,0	13,5	6,0	9,0	30	10,8	12328	**708,-**	—	—	—	10,8	12428	**1415,-**
Ścianka					30	0,5	12375	**71,-**	—	—	—	0,5	12475	**189,-**
Ścianka z króćcem[1)] DN 50						0,2	12376	**89,-**	—	—	—	0,2	12476	**236,-**

wys. 8 cm z możliwością doszczelniania masą uszczelniająca (SF) z ochroną krawędzi ze stali ocynkowanej, nierdzewnej i żeliwa

Korytko	100,0	13,5	8,0	8,0	30	12,0	12323	**177,-**	12,0	12523	**251,-**	12,0	12423	**472,-**
Korytko z uszczelką ∅ 110	100,0	13,5	9,0	9,0	10	14,0	12324	**708,-**	14,0	12524	**850,-**	14,0	12424	**1415,-**
Ścianka					30	0,6	12381	**71,-**	0,6	12581	**85,-**	0,6	12481	**189,-**
Ścianka z króćcem[1)] DN 50						0,3	12384	**89,-**	—	—	—	0,3	12484	**236,-**

wys. 10 cm z możliwością doszczelniania masą uszczelniająca (SF) z ochroną krawędzi ze stali ocynkowanej, nierdzewnej i żeliwa

Korytko	100,0	13,5	10,0	10,0	30	13,2	12321	**177,-**	13,2	12521	**251,-**	13,2	12421	**472,-**
Korytko z uszczelką ∅ 110	100,0	13,5	11,0	11,0	10	15,4	12322	**708,-**	15,4	12522	**850,-**	15,4	12422	**1415,-**
Ścianka 10 cm					30	0,7	12380	**71,-**	0,7	12580	**85,-**	0,7	12480	**189,-**
Ścianka z króćcem DN 75						0,3	12383	**89,-**	—	—	—	0,3	12483	**236,-**

[1)] wykonana ze stali ocynkowanej lub nierdzewnej

Ruszty: patrz str. 25
Kosz osadczy i szczelne przejście przez strop: patrz str. 98

Kanał niski ACO Drain® Multiline V 100, 8 cm

Kanał niski ACO Drain® Multiline V 100, 8 cm otworem ∅ 110 i uszczelką

System odwodnienia liniowego
ACO Drain Mulitiline® V 100 - kanały niskie
z zamknięciem zatrzaskowym Drainlock®

Maksymalna klasa obciążenia korytka E 600, ruszty w klasie obciążenia A 15 – E 600, zgodnie z normą PN-EN 1433:2005+A1

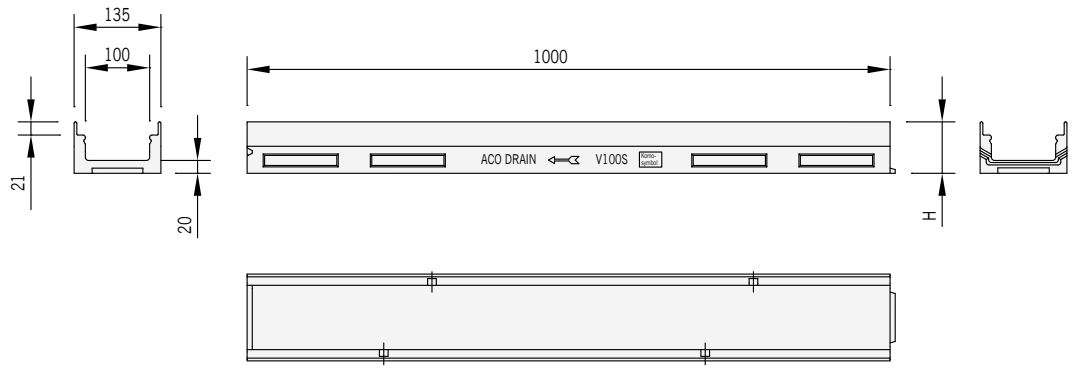

Wymiary kanału niskiego
ACO Drain® Multiline V 100,
dla wysokości montażowej 6/8/10 cm (H)

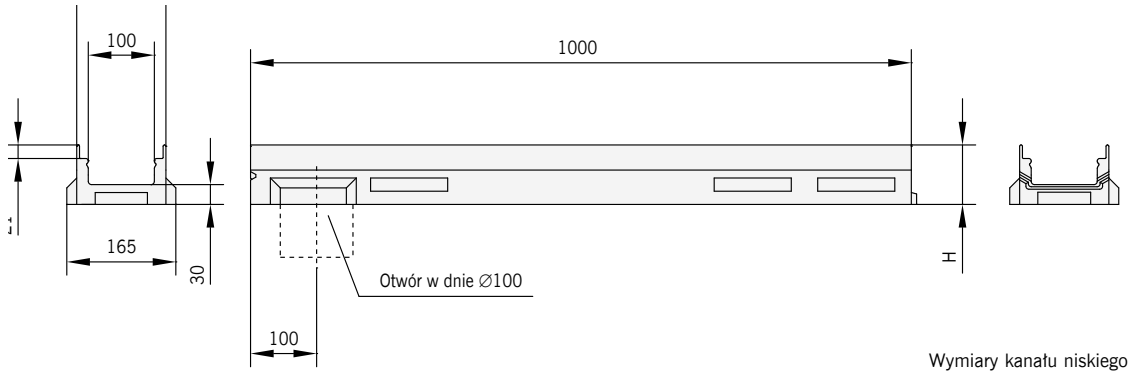

Wymiary kanału niskiego
ACO Drain® Multiline V 100,
dla wysokości montażowej 6/8/10 cm (H)
z otworem w dnie ∅110 i uszczelką

System odwodnienia liniowego
ACO Drain® Mulitiline V 150 - 300 - kanały niskie
z zamknięciem zatrzaskowym Drainlock®

Maksymalna klasa obciążenia korytka E 600, ruszty w klasie obciążenia A 15 – E 600, zgodnie z normą PN-EN 1433:2005+A1

Typ	Długość bud.	Szer. bud.	Wysokość bud.		Opak.	Krawędzie ze stali ocynkowanej 4 mm			Krawędzie z żeliwa 5 mm			Krawędzie ze stali nierdzewnej 4 mm		
			pocz.	koniec		Masa kg/szt.	Numer kat.	Cena netto	Masa kg/szt.	Numer kat.	Cena netto	Masa kg/szt.	Numer kat.	Cena netto
	cm	cm	cm	cm	szt./ paleta	kg/szt.		zł/szt.	kg/szt.		zł/szt.	kg/szt.		zł/szt.
V 150 - niskie														
wys. 12 cm z możliwością doszczelniania masą uszczelniająca (SF) z ochroną krawędzi ze stali ocynkowanej, nierdzewnej i żeliwa														
Korytko	100,0	18,5	12,0	12,0	16	19,4	12721	**240,-**	19,4	12921	**288,-**	19,4	12821	**497,-**
z uszczelką ∅ 110	100,0	18,5	12,0	12,0	4	18,0	12722	**720,-**	18,0	12922	**864,-**	18,0	12822	**1490,-**
Ścianka 12 cm					20	1,0	12780	**96,-**	1,0	12980	**115,-**	1,0	12880	**199,-**
V 200 - niskie														
Korytko	100,0	23,5	12,0	12,0	12	21,9	13121	**329,-**	21,9	13321	**395,-**	21,9	13221	**682,-**
z uszczelką ∅ 110	100,0	23,5	12,0	12,0	3	20,9	13122	**988,-**	20,9	13322	**1186,-**	20,9	13222	**2046,-**
Ścianka 12 cm					20	2,4	13180	**132,-**	2,4	13380	**158,-**	2,4	13280	**273,-**
V 300 - niskie														
Korytko	100,0	35,0	12,0	12,0	12	32,0	13521	**526,-**	32,0	13721	**772,-**	32,0	13621	**2908,-**
z uszczelką ∅ 110	100,0	35,0	12,0	12,0	4	31,4	13522	**1051,-**	31,4	13722	**1542,-**	31,4	13622	**5817,-**
Ścianka 12 cm						3,4	13580	**210,-**	3,4	13780	**618,-**	3,4	13680	**1164,-**

[1] wykonana ze stali ocynkowanej lub nierdzewnej

Ruszty: patrz V 150 – str. 38; V 200 – str. 46; V 300 – str. 54
Szczelne przejście przez strop, syfon: patrz str. 98

Kanał niski ACO Drain® Multiline V 150

System odwodnienia liniowego
ACO Drain® Mulitiline V 150 - 300 - kanały niskie
z zamknięciem zatrzaskowym Drainlock®

Maksymalna klasa obciążenia korytka E 600, ruszty w klasie obciążenia A 15 – E 600, zgodnie z normą PN-EN 1433:2005+A1

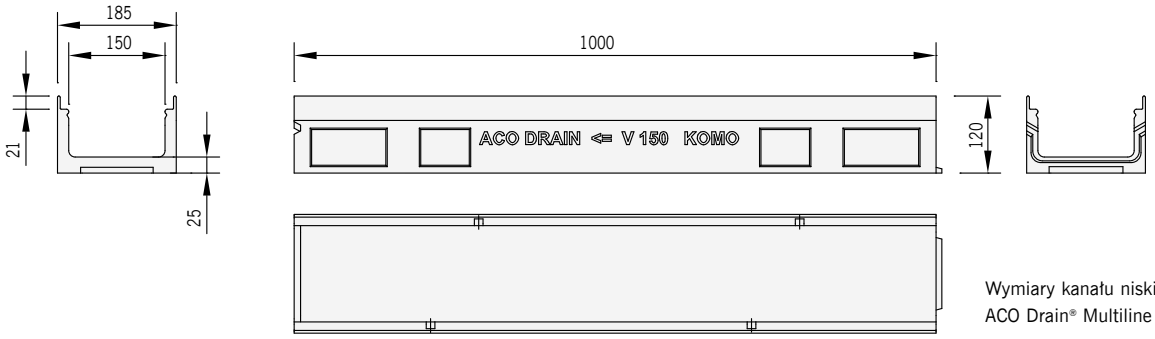

Wymiary kanału niskiego
ACO Drain® Multiline V 150

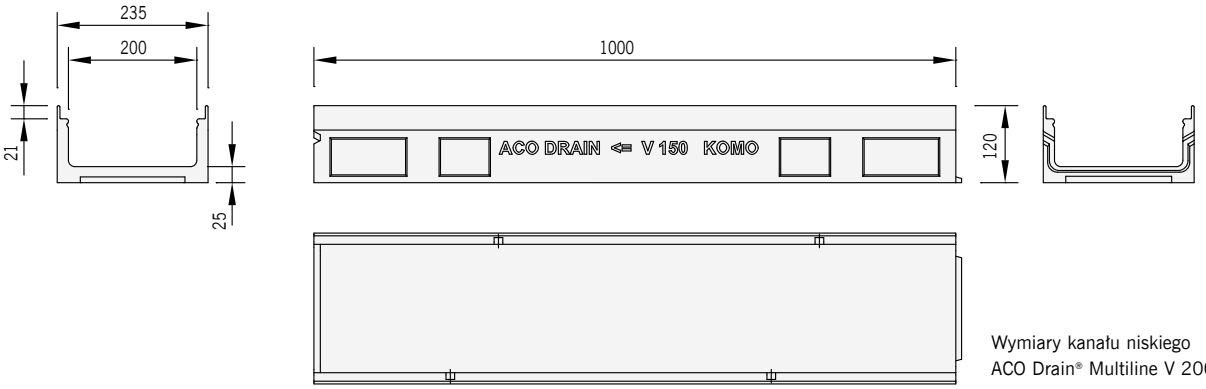

Wymiary kanału niskiego
ACO Drain® Multiline V 200

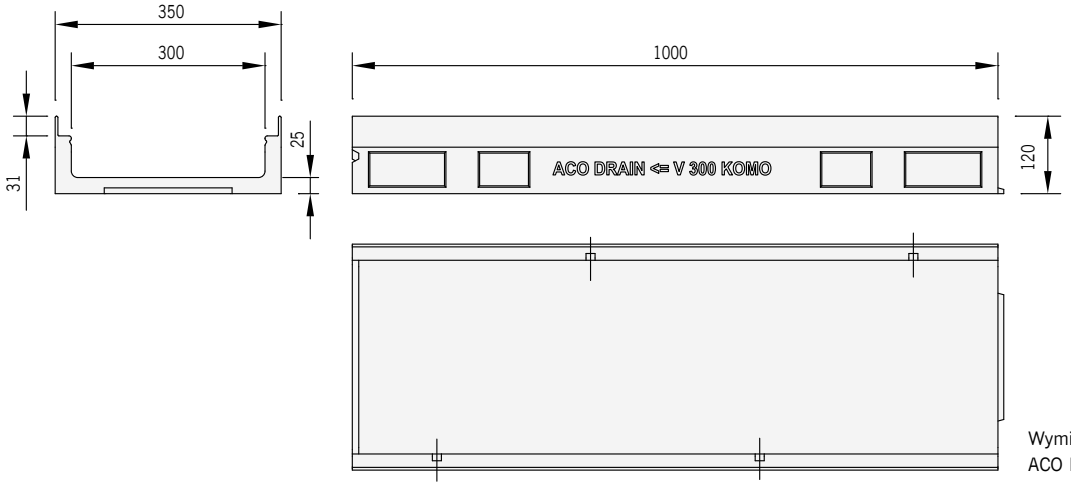

Wymiary kanału niskiego
ACO Drain® Multiline V 300

System odwodnienia liniowego
ACO XtraDrain® X 100 C i X 100 S - kanały niskie
z zamknięciem zatrzaskowym Drainlock®

z tworzywa sztucznego, z ochroną krawędzi z tworzywa sztucznego lub stali ocynkowanej
Przekrój V, szerokość w świetle 10,0 cm
Maksymalna klasa obciążenia korytka C 250 (X 100 C) lub D 400 (X 100 S), zgodnie z normą PN-EN 1433:2005+A1

Typ	Długość bud.	Szer. bud.	Wys. bud.	Opak.	Masa	Numer kat.	Cena netto
	cm	cm	cm	szt. /paleta	kg/szt.		zł/szt

Korytko
z tworzywa, z zamknięciem zatrzaskowym Drainlock®, ze zintegrowaną ochroną krawędzi ze stali ocynkowanej (X 100 S), lub z krawędzią z tworzywa sztucznego (X 100 C)

Krawędzie z tworzywa klasa C 250							
Kanał niski	100,0	13,8	7,5	80	1,1	11004	**150,-**
Kanał niski	100,0	13,8	10,0	50	1,3	11005	**150,-**
Krawędzie ze stali ocynkowanej klasa D 400							
Kanał niski	100,0	14,2	7,5	80	2,6	11104	**168,-**
Kanał niski	100,0	14,2	10,0	50	2,9	11105	**168,-**

Skrzynka odpływowa
z tworzywa sztucznego, możliwość obrotu 360°, z adapterem do podłączenia do kanalizacji ∅ 110 lub ∅ 160, z koszem osadczym z tworzywa sztucznego, z możliwością skrócenia w połowie,do kanału X 100 C i X 100 S

skrzynka z odpływem ∅ 110/160	51,2	24	2,0	11385	**645,-**

Ścianka czołowa
z tworzywa sztucznego do zamknięcia początku i końca kanału X 100 C i X 100 S

Kanał niski 7,5 i 10 cm	300	0,1	11085	**38,-**

Adapter
do pionowego odpływu z kanału ∅ 110 lub ∅ 160 z tworzywa sztucznego, do kanału X 100 C i X 100 S

kanał niski ∅ 110	50	0,1	11285	**126,-**
kanał niski ∅ 160	30	0,1	11286	**126,-**

Zasyfonowanie[1)]
do skrzynki odpływowej

∅ 110 / ∅ 110	8	1,2	11191	**757,-**
∅ 160 / ∅ 160	8	1,4	11192	**757,-**

[1)] nie stosować jeżeli temperatura spada poniżej 0°C

Kanał niski ACO XtraDrain® X100

Ruszty z zamknięciem zatrzaskowym Drainlock®do kanałów i skrzynek X 100 C i X 100 S: patrz str. 25

System odwodnienia liniowego
ACO XtraDrain® X 100 C i X 100 S - kanały niskie
z zamknięciem zatrzaskowym Drainlock®

z tworzywa sztucznego, z ochroną krawędzi z tworzywa sztucznego lub stali ocynkowanej
Przekrój V, szerokość w świetle 10,0 cm
Maksymalna klasa obciążenia korytka C 250 (X 100 C) lub D 400 (X 100 S), zgodnie z normą PN-EN 1433:2005+A1

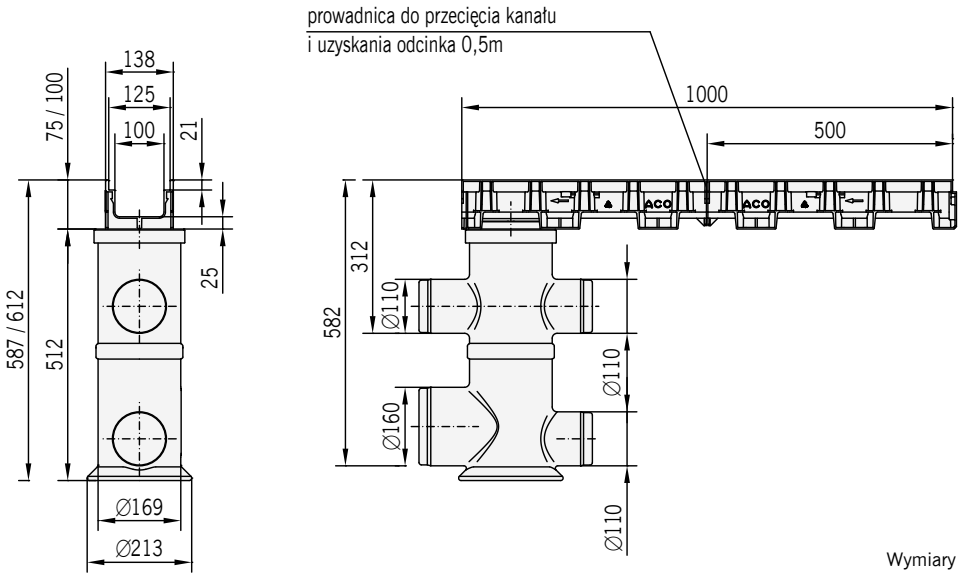

Wymiary kanału i skrzynki odpływowej
ACO XtraDrain® X100C

System odwodnienia liniowego
ACO GALA® G 100 - korytka niskie

Szerokość w świetle 10,0 cm
Maksymalna klasa obciążenia korytka C 250, zgodnie z normą PN-EN 1433:2005+A1

Typ	Długość bud.	Szer. bud.	Wysokość bud.		Numer kat.	Cena netto
			pocz.	koniec		
	cm	cm	cm	cm		zł/szt
Korytko						
wys. 6 cm z polimerbetonu, z możliwością doszczelnienia masą uszczelniającą (SF)						
kanał	100,0	13,0	5,7	5,7	16173	**161,-**
kanał z króćcem ∅ 110 z PVC	100,0	13,0	5,7	5,7	16174	**322,-**
ścianka czołowa z kraw. ocynk. (początek i koniec)					08372	**81,-**
ścianka czołowa z kraw. nierdz. (początek i koniec)					06246	**121,-**
wys. 8 cm z polimerbetonu, z możliwością doszczelnienia masą uszczelniającą (SF)						
kanał	100,0	13,0	7,7	7,7	10593	**161,-**
kanał z króćcem ∅ 110 z PVC	100,0	13,0	7,7	7,7	10594	**322,-**
ścianka czołowa z kraw. ocynk. (początek i koniec)	100,0	13,0	7,7	7,7	06337	**81,-**
ścianka czołowa z kraw. nierdz. (początek i koniec)					06338	**81,-**
ścianka czołowa z króćcem ∅ 50 (koniec)					00042	**161,-**

Ruszty: → patrz str. 189

Kanał niski ACO GALA® G 100

Kanał niski ACO GALA® G 100 z króćcem ∅ 110

System odwodnienia liniowego
ACO GALA® G 100 - korytka niskie

Szerokość w świetle 10,0 cm
Maksymalna klasa obciążenia korytka C 250, zgodnie z normą PN-EN 1433:2005+A1

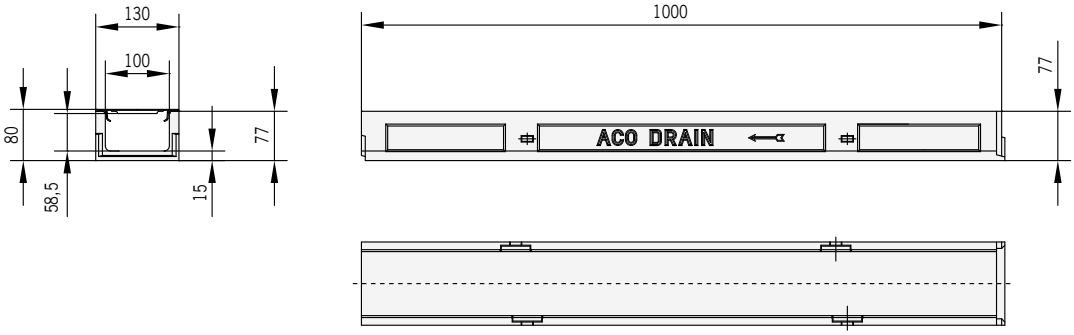

Wymiary korytka
ACO GALA® G 100 kanał niski

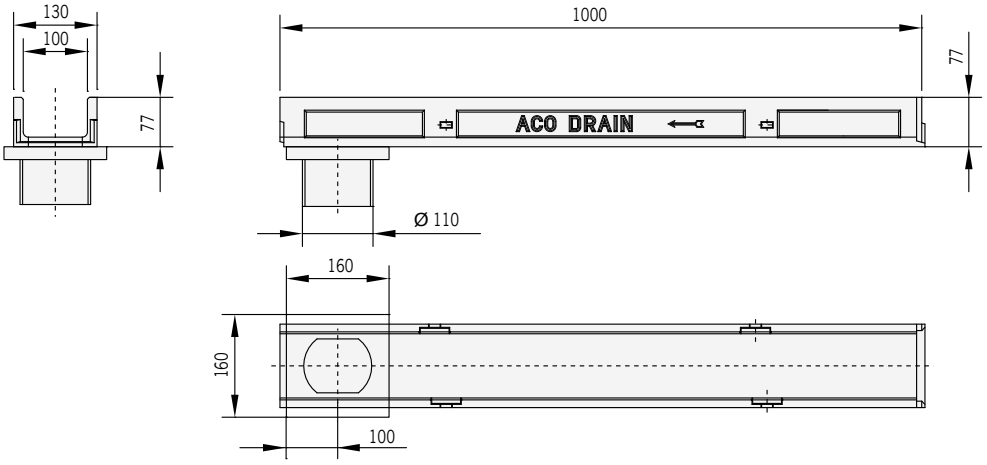

Wymiary korytka
ACO GALA® G 100 kanał niski
z króćcem ∅ 110

Akcesoria do kanałów niskich

Typ	Średnica DN	Wysokość H	Masa	Numer kat.	Cena netto
	mm	mm	kg/szt.		zł/szt
ACO Drain® szczelne przejście przez strop					
stal nierdzewna AISI 304, z kołnierzem dociskowym					
do zamocowania izolacji wodoszczelnej, średnica DN 100*					
Szczelne przejście przez strop	100	150	4,0	1043G	**1429,-**
Szczelne przejście przez strop	100	250	4,0	1043	**1429,-**
Szczelne przejście przez strop	100	350	4,0	1043A	**1429,-**
Szczelne przejście przez strop	100	450	4,0	1043B	**1429,-**
Syfon ze stali nierdzewnej					
do kanałów niskich					
Syfon do Multiline V 100 6 cm, AISI 304				160077	**286,-**
Syfon do Multiline V 100 8 i 10 cm, AISI 304				160079	**314,-**
Syfon do Multiline V 150 i V 200				Z231558	**543,-**

*DN 150 i DN 200 dostępne na zapytanie

Szczelne przejście przez strop

Syfon ze stali nierdzewnej
do kanałów niskich

Akcesoria do kanałów niskich

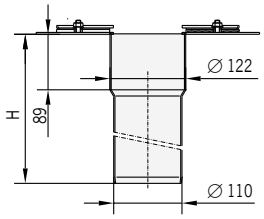

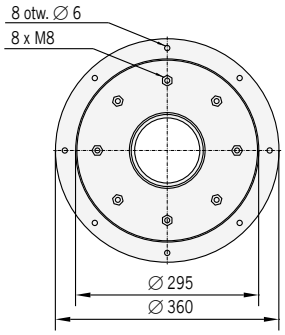

Wymiary szczelnego przejścia
ACO Drain® ∅ 110.
Dostępne wysokości 150, 250, 350,
450 mm (H)

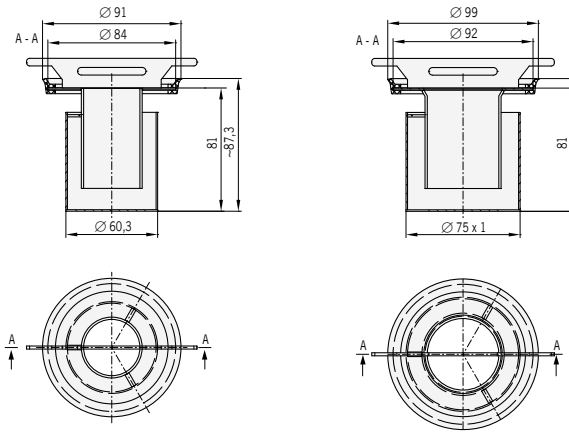

Wymiary syfonu do kanałów
6 cm oraz 8 i 10 cm

ACO SlotDrain - kanały szczelinowe

Schemat systemu			102
Szerokość w świetle			102
Główne elementy systemu			102
Zalety systemu			102
TYPOWE ZASTOSOWANIA			103
Przykładowe instrukcje zabudowy i realizacje			104
Karty katalogowe			106
	Szerokość w świetle	Maksymalna klasa obciążenia	
ASYMETRYCZNE V 100	100	C 250	106
SYMETRYCZNE V 100	100	D 400	108
ASYMETRYCZNE V 150	150	C 250	110
SYMETRYCZNE V 150	150	D 400	112
SYMETRYCZNE G 100	100	C 250	114

Firma ACO Elementy Budowlane Sp. z o.o. zastrzega sobie możliwość wprowadzania zmian wynikających z postępu technicznego bez uprzedniego powiadamiania.

PLACE REPREZENTACYJNE
CIĄGI KOMUNIKACYJNE

ACO SlotDrain
kanały szczelinowe

ACO SlotDrain - kanały szczelinowe

Szerokość szczeliny wlotowej [mm]: 15

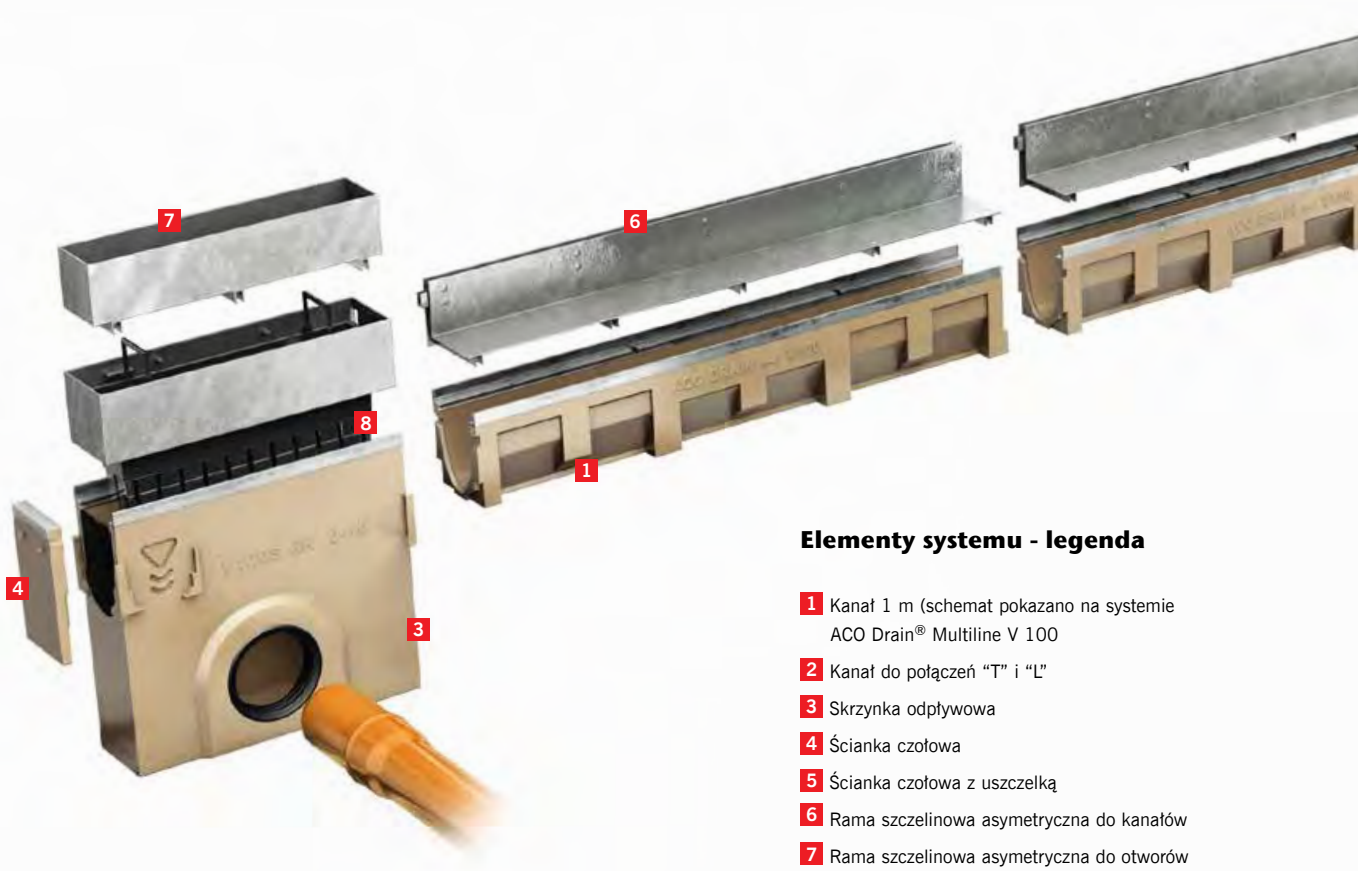

Elementy systemu - legenda

1. Kanał 1 m (schemat pokazano na systemie ACO Drain® Multiline V 100
2. Kanał do połączeń “T” i “L”
3. Skrzynka odpływowa
4. Ścianka czołowa
5. Ścianka czołowa z uszczelką
6. Rama szczelinowa asymetryczna do kanałów
7. Rama szczelinowa asymetryczna do otworów rewizyjnych
8. Kosz osadczy

Główne elementy systemu

Kanały

Klasa obciążeń:
C 250 (ACO GALA® G 100)
lub ACO Drain Mulitline V100/150
E 600 (ACO Drain® Multiline V 100/150)
Materiał: Polimerbeton
Rodzaj kanału:
- spadkowe
- bezspadkowe

Ramy szczelinowe

Klasa obciążeń:
C 250 (ACO GALA® G 100)
lub ACO Drain Mulitline V100/150
D 400 (ACO Drain® Mulitline V 100/150)
Materiał: Rama szczelinowa wykonana ze stali ocynkowanej lub nierdzewnej; ustawienie szczeliny symetryczne lub asymetryczne, z powłoką, z piórem mocującym ze stali nierdzewnej.

Skrzynki odpływowe

Klasa obciążeń: C 250 (ACO Gala® G 100)
lub ACO Drain Mulitline V100/150
D 400 (ACO Drain® Mulitline V 100/150)
Materiał: Skrzynka odpływowa z polimerbetonu, z ramą szczelinową i otworem rewizyjnym ze stali ocynkowanej lub nierdzewnej.

Zalety systemu

- Wąska szczelina wlotowa **estetycznie wkomponowuje się w strukturę nawierzchni**.
- Profil V kanału pozwala na osiąganie efektu **samoczyszczenia** już przy niewielkich zlewniach (wąskie i krótkie odcinki odwodnienia liniowego).
- Możliwość zastosowania kanałów z wyprofilowanym **spadkiem dna 0,5%** (np. gdy wymagane jest, aby niebezpieczne substancje odpłynęły do odbiornika).
- System V 100 i V 150 można doszczelnić specjalnymi masami w celu zachowania **pełnej szczelności** jeśli jest ona wymagana.

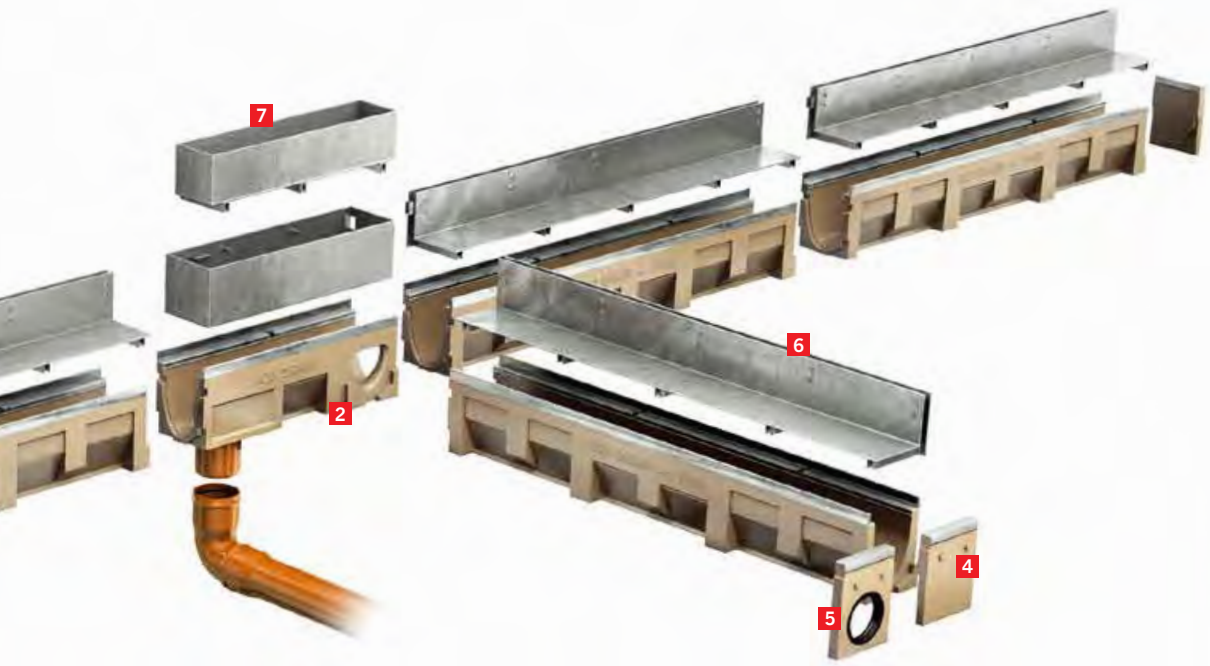

ZOBACZ FILM

Typowe zastosowania

- **reprezentacyjne place i ciągi komunikacyjne**,
- dziedzińce szkolne,
- perony,
- parkingi dla samochodów osobowych,
- drogi dla rowerów i chodniki,
- obszary przydomowe,
- powierzchnie wyłożone kostką brukową,
- płyty nawierzchniowe.

Wąska szczelina wlotowa estetycznie wkomponowuje się w strukturę nawierzchni.

Prosta, okresowa kontrola otworu rewizyjnego.

ACO SlotDrain - kanały szczelinowe

Przykładowa zabudowa w bruku (klasa obciążeń A 15 – C 250)

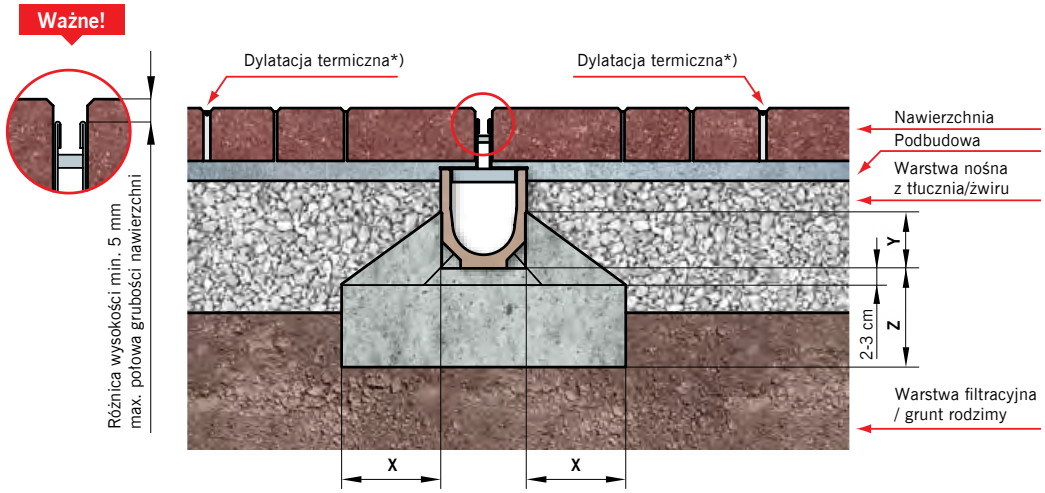

*) szerokość 10 mm / 10 m nawierzchni z tej strony kanału

Uwaga:
Prosimy o kontakt z Działem Technicznym ACO w celu modyfikacji detali zabudowy, jeżeli:
1. Podbudowa pod nawierzchnię jest wykonana z betonu cementowego.
2. Kanał jest zabudowany na pochylni lub u jej podnóża.

Klasa obciążenia	zgodnie z PN-EN 1433:2005+A1		A 15	B 125	C 250	D 400
Fundament z betonu (minimum klasy)	zgodne z PN EN 206-1		C 12/15	C 12/15	C 20/25	na zapytanie
Wymiary [cm]		x	≥ 10	≥ 10	≥ 15	
		y	≥ 10	≥ 10	≥ 10	
		z	≥ 10	≥ 10	≥ 15	

Przykładowa zabudowa przy schodach (klasa obciążeń A 15 – C 250)

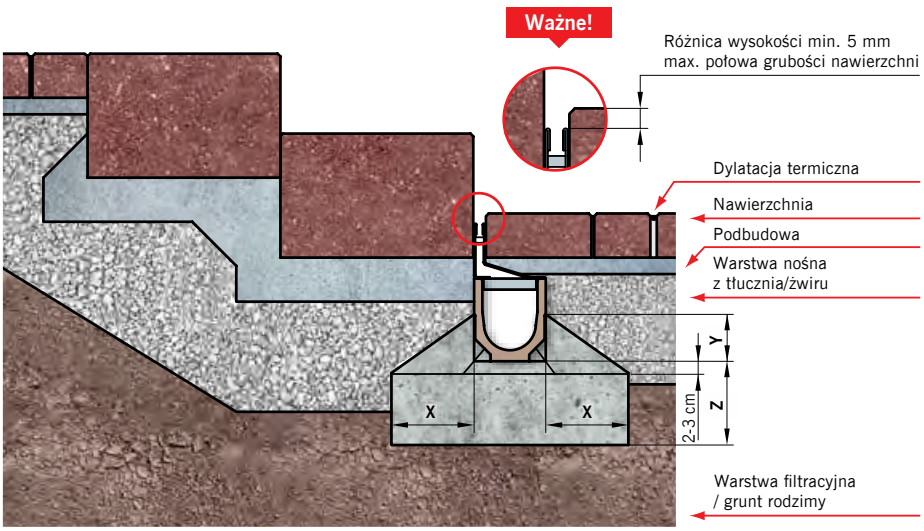

Uwaga:
Prosimy o kontakt z Działem Technicznym ACO w celu modyfikacji detali zabudowy, jeżeli:
1. Podbudowa pod nawierzchnię jest wykonana z betonu cementowego.
2. Kanał jest zabudowany na pochylni lub u jej podnóża.

Klasa obciążenia	zgodnie z PN-EN 1433:2005+A1		A 15	B 125	C 250
Fundament z betonu (minimum klasy)	zgodne z PN EN 206-1		C 12/15	C 12/15	C 20/25
Wymiary [cm]		x	≥ 10	≥ 10	≥ 15
		y	≥ 10	≥ 10	≥ 10
		z	≥ 10	≥ 10	≥ 15

Niniejszy dokument zawiera ogólne wytyczne dotyczące montażu produktu przy jednoczesnej konieczności przestrzegania wszelkich przepisów prawa i zasad sztuki budowlanej, jak również ze szczególnym uwzględnieniem dokumentacji technicznej obejmującej całość inwestycji. Producent nie ponosi odpowiedzialności za niepoprawidłowości w działaniach i zaniechaniach stron i wszelkich innych uczestników procesu budowlanego oraz innych podmiotów mogących prowadzić lub prowadzących do uszkodzenia produktu.

ACO SlotDrain - kanały szczelinowe

Przykładowe zabudowy kanałów z ramą symetryczną i asymetryczną

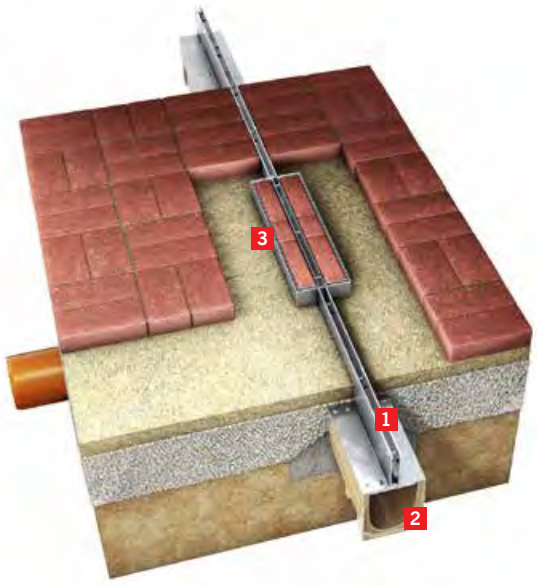

z ramą symetryczną

1. Rama szczelinowa symetryczna
2. Kanał ACO Gala® G 100
3. Wypełnienie kostką ramy szczelinowej na skrzynce

z ramą asymetryczną

1. Rama szczelinowa asymetryczna
2. Kanał ACO Drain® Multiline V 100
3. Wypełnienie kostką ramy szczelinowej na skrzynce

Niniejszy dokument zawiera ogólne wytyczne dotyczące montażu produktu przy jednoczesnej konieczności przestrzegania wszelkich przepisów prawa i zasad sztuki budowlanej, jak również ze szczególnym uwzględnieniem dokumentacji technicznej obejmującej całość inwestycji. Producent nie ponosi odpowiedzialności za niepraw idłowości w działaniach i zaniechaniach stron i wszelkich innych uczestników procesu budowlanego oraz innych podmiotów mogących prowadzić lub prowadzących do uszkodzenia produktu.

Przykładowe realizacje

Ramy szczelinowe asymetryczne do systemu ACO Drain® Multiline V 100

ze stali ocynkowanej lub nierdzewnej
Maksymalna klasa obciążenia C 250, zgodnie z normą PN-EN 1433:2005+A1

Typ	Długość bud.	Szer. bud.	Wys. bud.	Pow. wlotu	Masa	Numer kat.	Cena netto
	cm	cm	cm	cm^2/mb	kg/szt.		zł/szt
Ramy szczelinowe asymetryczne							
do systemu Multiline V 100							
ze stali ocynkowanej lub nierdzewnej, wysokość szczeliny 10,5 cm							
z prowadnicą, ze wzmocnioną krawędzią górną, szerokość w świetle 10,0 cm.							
ACO SlotTop rama szczelinowa szer. szcz. 10 mm, stal ocynk.	100,0	13,0	10,5	100	5,2	445598	**321,-**
ACO SlotTop rama szczelinowa szer. szcz. 10 mm, stal ocynk.	50,0	13,0	10,5	100	2,7	445599	**199,-**
ACO SlotTop rama szczelinowa do otw. rewizyjnych szer. szcz. 10mm, stal ocynk.	50,0	13,0	10,5	100	5,1	445603	**382,-**
ACO SlotTop rama szczelinowa szer. szcz. 10mm, stal nierdz.	100,0	13,0	10,5	100	5,2	445600	**505,-**
ACO SlotTop rama szczelinowa szer. szcz. 10mm, stal nierdz.	50,0	13,0	10,5	100	2,7	445601	**293,-**
ACO SlotTop rama szczelinowa do otw. rewizyjnych szer. szcz. 10mm, stal nierdz.	50,0	13,0	10,5	100	5,1	445602	**589,-**

Rama szczelinowa asymetryczna V 100 ze stali ocynkowanej, długość 1 m

Rama szczelinowa asymetryczna V 100 ze stali ocynkowanej do skrzynki odpływowej, długość 0,5 m

Korytka, skrzynki odpływowe oraz pozostałe elementy:
ACO Drain® Multiline 100 V: patrz str. 20 - 24

Ramy szczelinowe asymetryczne do systemu ACO Drain® Multiline V 100

ze stali ocynkowanej lub nierdzewnej
Maksymalna klasa obciążenia C 250, zgodnie z normą PN-EN 1433:2005+A1

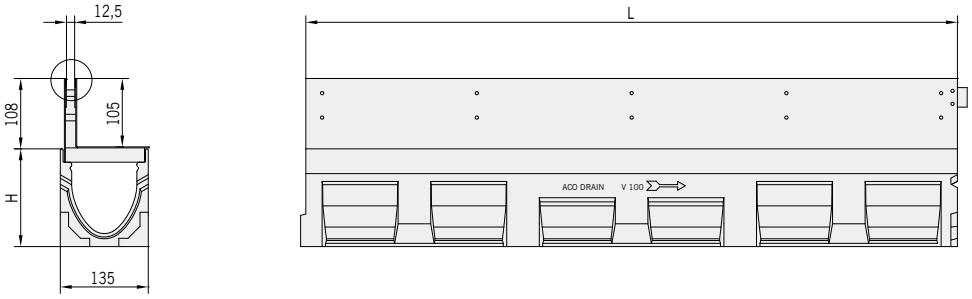

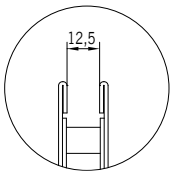

Wymiary korytka V 100
z ramą szczelinową asymetryczną

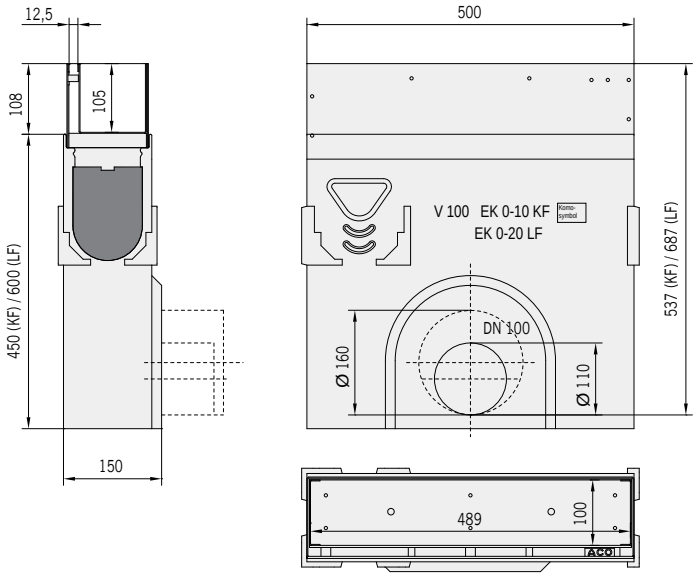

Wymiary skrzynki V 100
z ramą szczelinową asymetryczną

Ramy szczelinowe symetryczne do systemu ACO Drain® Multiline V 100

ze stali ocynkowanej lub nierdzewnej
Maksymalna klasa obciążenia D400, zgodnie z normą PN-EN 1433:2005+A1

Typ	Długość bud.	Szer. bud.	Wys. bud.	Pow. wlotu	Masa	Numer kat.	Cena netto
	cm	cm	cm	cm^2/mb	kg/szt.		zł/szt

Ramy szczelinowe symetryczne

do systemu Multiline V 100
ze stali ocynkowanej lub nierdzewnej, wysokość szczeliny 15 cm z prowadnicą,
ze wzmocnioną krawędzią górną, szerokość w świetle 15,0 cm.

Ramy szczelinowe, stal ocynkowana	100	13,0	15,0	125,0	8,0	49972	**864,-**
	50	13,0	15,0	125,0	4,0	49973	**533,-**
Ramy szczelinowe, stal nierdzewna	100	13,0	15,0	125,0	8,0	49978	**1555,-**
	50	13,0	15,0	125,0	4,0	49979	**959,-**
Ramy szczelinowe do otworów rewizyjnych stal ocynkowana	50	12,4	15,0	125,0	5,2	49974	**1688,-**
Ramy szczelinowe do otworów rewizyjnych stal nierdzewna	50	12,4	15,0	125,0	5,2	49980	**3038,-**

Rama szczelinowa symetryczna V 100 ze stali ocynkowanej, długość 1 m

Rama szczelinowa symetryczna V 100 ze stali ocynkowanej do skrzynki odpływowej, długość 0,5 m

Korytka, skrzynki odpływowe oraz pozostałe elementy:
ACO Drain® Multiline 100 V: patrz str. 20 - 24

Ramy szczelinowe symetryczne do systemu ACO Drain® Multiline V 100

ze stali ocynkowanej lub nierdzewnej
Maksymalna klasa obciążenia D400, zgodnie z normą PN-EN 1433:2005+A1

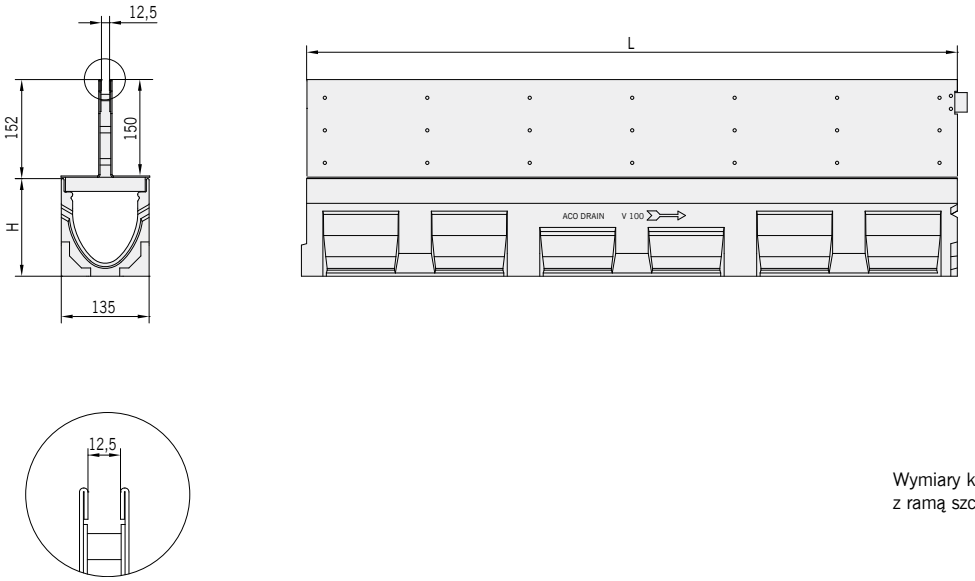

Wymiary korytka V 100
z ramą szczelinową symetryczną

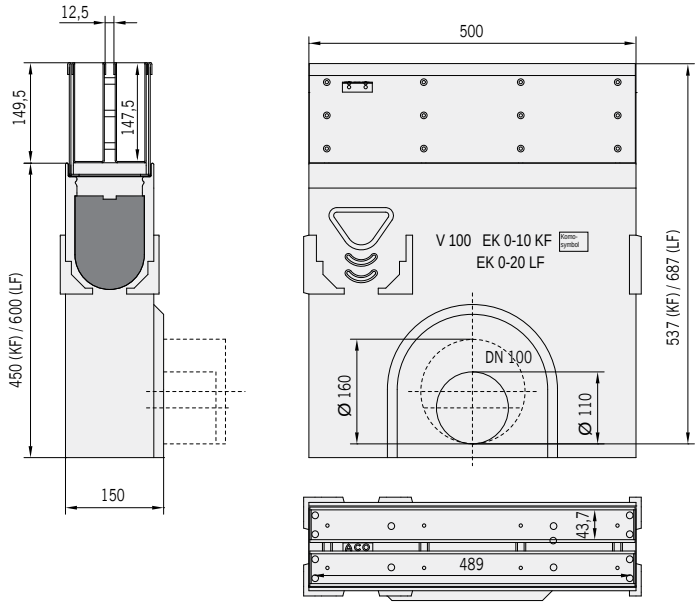

Wymiary skrzynki V 100
z ramą szczelinową symetryczną

Ramy szczelinowe asymetryczne do systemu ACO Drain® Multiline V 150

ze stali ocynkowanej lub nierdzewnej
Maksymalna klasa obciążenia C 250, zgodnie z normą PN-EN 1433:2005+A1

Typ	Długość bud.	Szer. bud.	Wys. bud.	Pow. wlotu	Masa	Numer kat.	Cena netto
	cm	cm	cm	cm^2/mb	kg/szt.		zł/szt
Ramy szczelinowe asymetryczne							
do systemu Multiline V 150							
ze stali ocynkowanej lub nierdzewnej, wysokość szczeliny 10,5 cm z prowadnicą,							
ze wzmocnioną krawędzią górną, szerokość w świetle 15,0 cm.							
Ramy szczelinowe, stal ocynkowana	100,0	18,0	10,5	125,0	5,7	49955	**829,-**
	50,0	18,0	10,5	62,5	2,9	49956	**543,-**
Ramy szczelinowe, stal nierdzewna	100,0	18,0	10,5	125,0	5,7	49961	**1371,-**
	50,0	18,0	10,5	62,5	2,9	49962	**857,-**
Ramy szczelinowe do otworów rewizyjnych stal ocynkowana	50,0	17,4	10,5	62,5	5,2	49957	**1114,-**
Ramy szczelinowe do otworów rewizyjnych stal nierdzewna	50,0	17,4	10,5	62,5	5,2	49963	**1600,-**

Rama szczelinowa asymetryczna V 150 ze stali ocynkowanej, długość 1 m

Rama szczelinowa asymetryczna V 150 ze stali ocynkowanej do skrzynki odpływowej, długość 0,5 m

Korytka, skrzynki odpływowe oraz pozostałe elementy:
ACO Drain® Multiline 150 V: patrz str. 34 - 37

Ramy szczelinowe asymetryczne do systemu ACO Drain® Multiline V 150

ze stali ocynkowanej lub nierdzewnej
Maksymalna klasa obciążenia C 250, zgodnie z normą PN-EN 1433:2005+A1

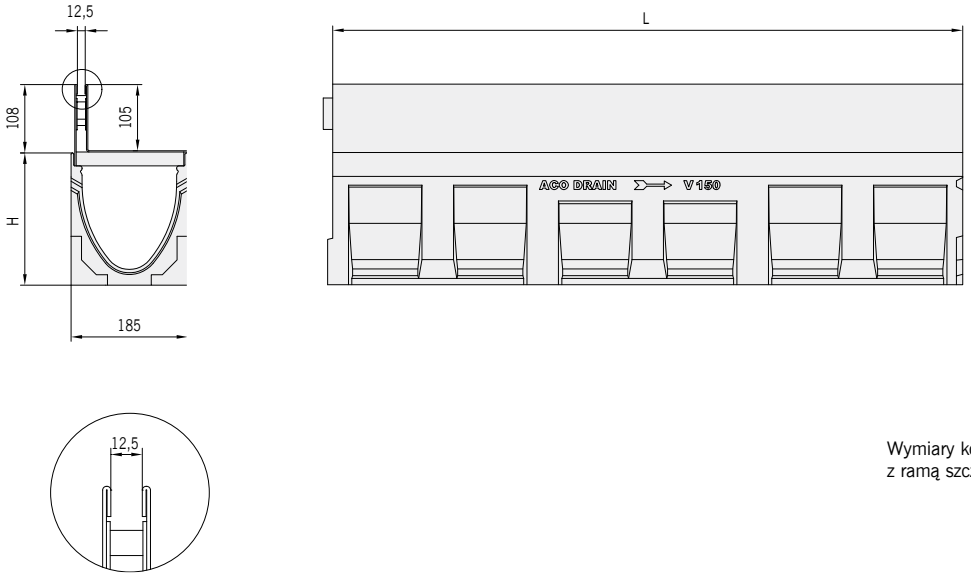

Wymiary korytka V 150
z ramą szczelinową

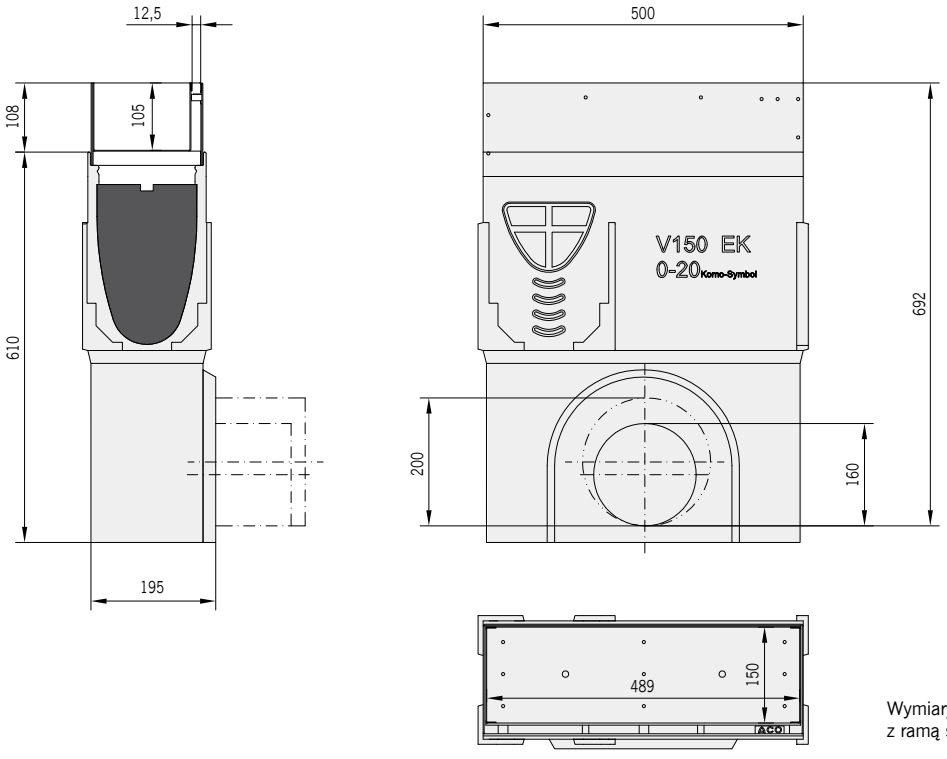

Wymiary skrzynki V 150
z ramą szczelinową

Ramy szczelinowe symetryczne do systemu ACO Drain® Multiline V 150

ze stali ocynkowanej lub nierdzewnej
Maksymalna klasa obciążenia D 400, zgodnie z normą PN-EN 1433:2005+A1

Typ	Długość bud.	Szer. bud.	Wys. bud.	Pow. wlotu	Masa	Numer kat.	Cena netto
	cm	cm	cm	cm^2/mb	kg/szt.		zł/szt

Ramy szczelinowe symetryczne

do systemu Multiline V 150
ze stali ocynkowanej lub nierdzewnej, wysokość szczeliny 10,5 cm z prowadnicą, ze wzmocnioną krawędzią górną, szerokość w świetle 15,0 cm.

Ramy szczelinowe, stal ocynkowana	100	18,0	10,5	125,0	13,0	49975	**1209,-**
	50	18,0	10,5	125,0	7,0	49976	**746,-**
Ramy szczelinowe, stal nierdzewna	100	18,0	10,5	125,0	13,0	49981	**2176,-**
	50	18,0	10,5	125,0	7,0	49982	**1343,-**
Ramy szczelinowe do otworów rewizyjnych stal ocynkowana	50	17,4	10,5	125,0	8,0	49977	**2363,-**
Ramy szczelinowe do otworów rewizyjnych stal nierdzewna	50	17,4	10,5	125,0	8,0	49983	**4253,-**

Rama szczelinowa symetryczna V 150 ze stali ocynkowanej, długość 1 m

Rama szczelinowa symatryczna V 100 ze stali ocynkowanej do skrzynki odpływowej, długość 0,5 m

Korytka, skrzynki odpływowe oraz pozostałe elementy:
ACO Drain® Multiline 150 V: patrz str. 34 - 37

Ramy szczelinowe symetryczne do systemu ACO Drain® Multiline V 150

ze stali ocynkowanej lub nierdzewnej
Maksymalna klasa obciążenia D 400, zgodnie z normą PN-EN 1433:2005+A1

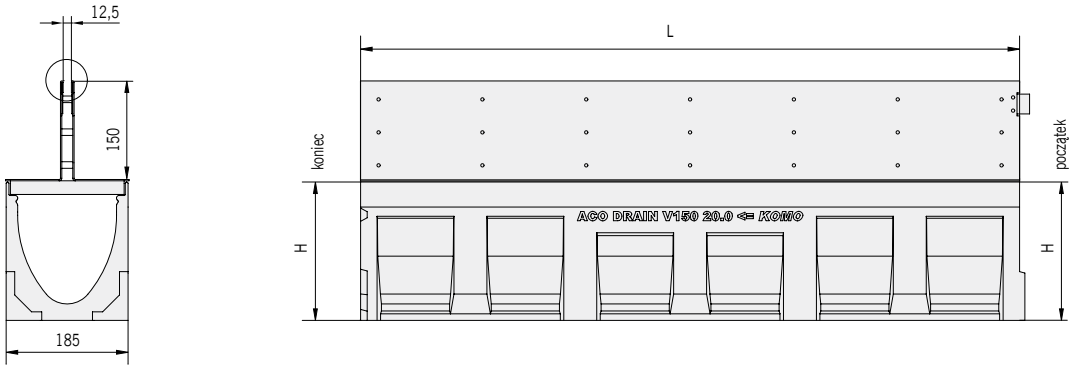

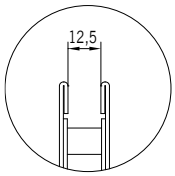

Wymiary korytka V 150
z ramą szczelinową

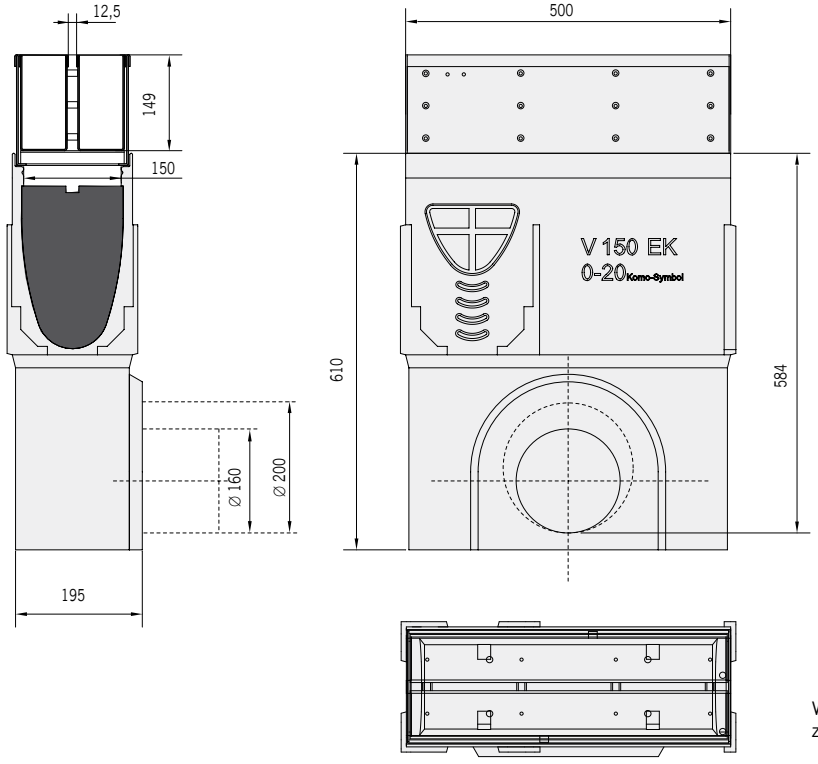

Wymiary skrzynki V 150
z ramą szczelinową

Ramy szczelinowe symetryczne do systemu ACO GALA® G 100 – SR 100 S

szerokość w świetle: 10,0 cm, szerokość szczeliny 15 mm
Maksymalna klasa obciążenia C 250, zgodnie z normą PN-EN 1433:2005+A1

Typ	Długość bud.	Szer. bud.	Wys. bud.	Pow. wlotu	Masa	Numer kat.	Cena netto
	cm	cm	cm	cm^2/m	kg/szt.		zł/szt

Ramy szczelinowe symetryczne

do systemu ACO GALA® G 100 – SR 100 S,
ze stali ocynkowanej lub nierdzewnej

ze stali ocynkowanej	100,0	13,0	7,5	150	5,5	10021	**657,-**
	50,0	13,0	7,5	150	2,8	10022	**514,-**
ze stali nierdzewnej	100,0	13,0	7,5	150	5,5	10024	**886,-**
	50,0	13,0	7,5	150	2,8	10025	**543,-**

Rama szczelinowa SR 100 S ze stali ocynkowanej, długość 1 m

Ramy szczelinowe symetryczne

do systemu ACO GALA® G 100 – SR 100 S,
stosowane do elementów rewizyjnych lub skrzynek odpływowych,
ze stali ocynkowanej lub nierdzewnej

ze stali ocynkowanej	50,0	15,5	7,5	150	5,22	10023	**1314,-**
ze stali nierdzewnej	50,0	15,5	7,5	150	5,22	10026	**1400,-**

Rama szczelinowa SR 100 S ze stali ocynkowanej do skrzynki odpływowej, długość 0,5 m

Inne wymiary i kształty ramy szczelinowej - na zapytanie.

Korytka, skrzynki odpływowe oraz pozostałe elementy systemu ACO GALA® G 100: patrz str. 186

Ramy szczelinowe symetryczne do systemu ACO GALA® G 100 – SR 100 S

szerokość w świetle: 10,0 cm, szerokość szczeliny 15 mm
Maksymalna klasa obciążenia C 250*, zgodnie z normą PN-EN 1433:2005+A1

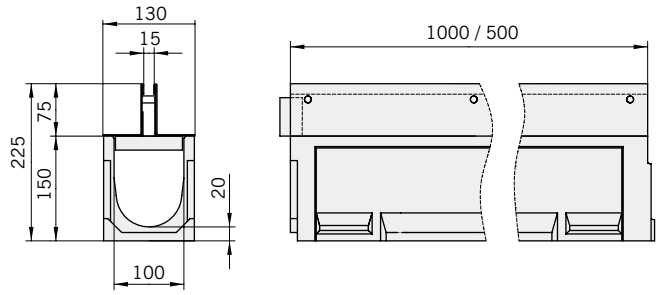

Wymiary korytka SR 100 S
z ramą szczelinową

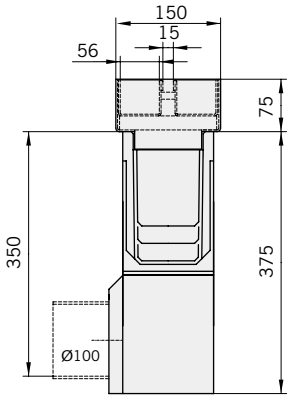

Wymiary skrzynki odpływowej SR 100 S
z otworem rewizyjnym

ACO Drain® Monoblock PD

Schemat systemu			118
Szerokość w świetle			118
Główne elementy systemu			118
Zalety systemu			118
TYPOWE ZASTOSOWANIA			119
Przykładowe instrukcje zabudowy i realizacje			120
Karty katalogowe			122
	Szerokość w świetle	Maksymalna klasa obciążenia	
PD 100 V	100	D 400	122
PD 150 V **Nowość**	150	D 400	124
PD 200 V	200	D 400	126

Firma ACO Elementy Budowlane Sp. z o.o. zastrzega sobie możliwość wprowadzania zmian wynikających z postępu technicznego bez uprzedniego powiadamiania.

DROGI DLA ROWERÓW
CHODNIKI

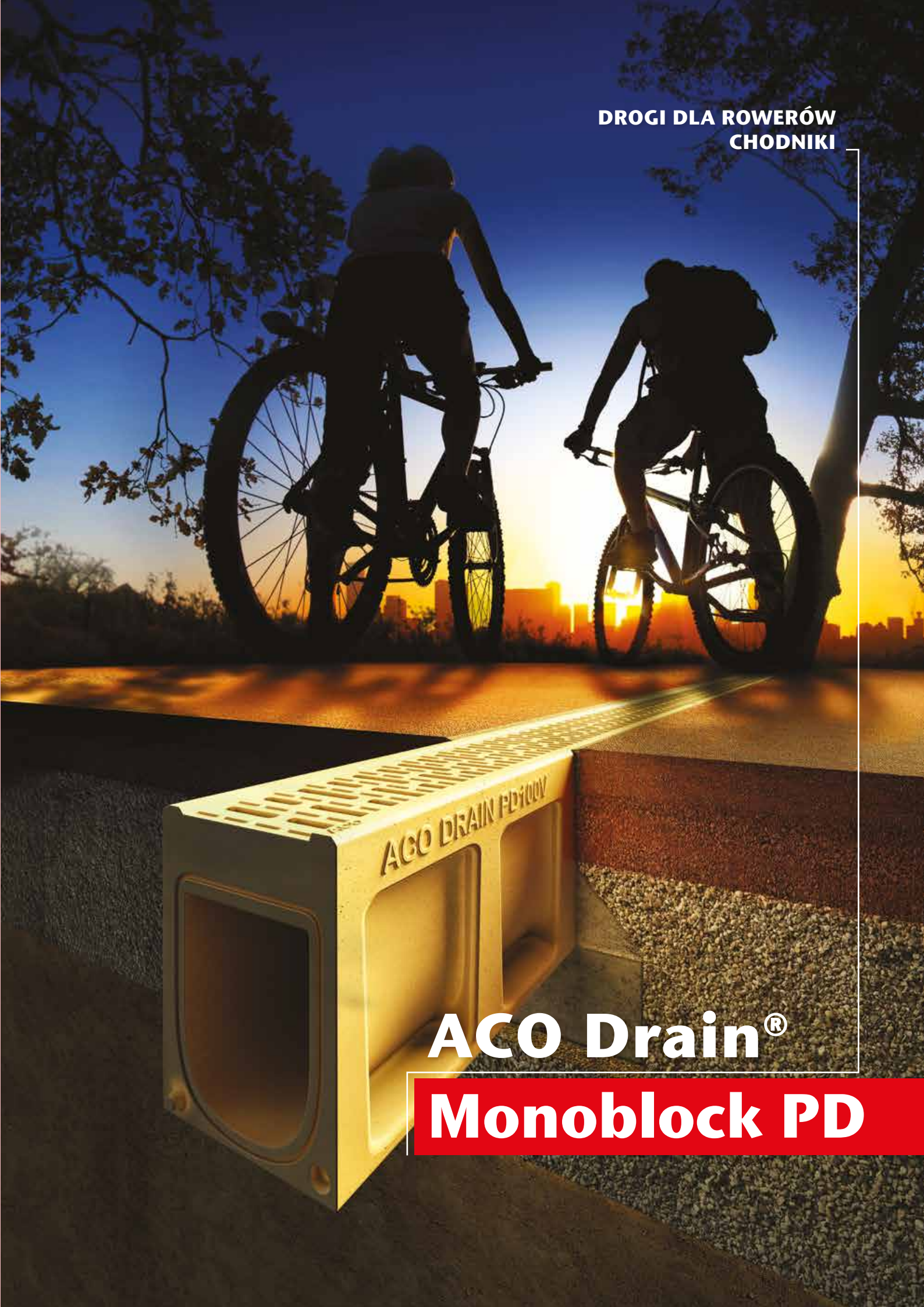

ACO Drain®
Monoblock PD

ACO Drain® Monoblock PD 100V, 150V, 200V

Szerokość w świetle [mm]: 100, 150, 200

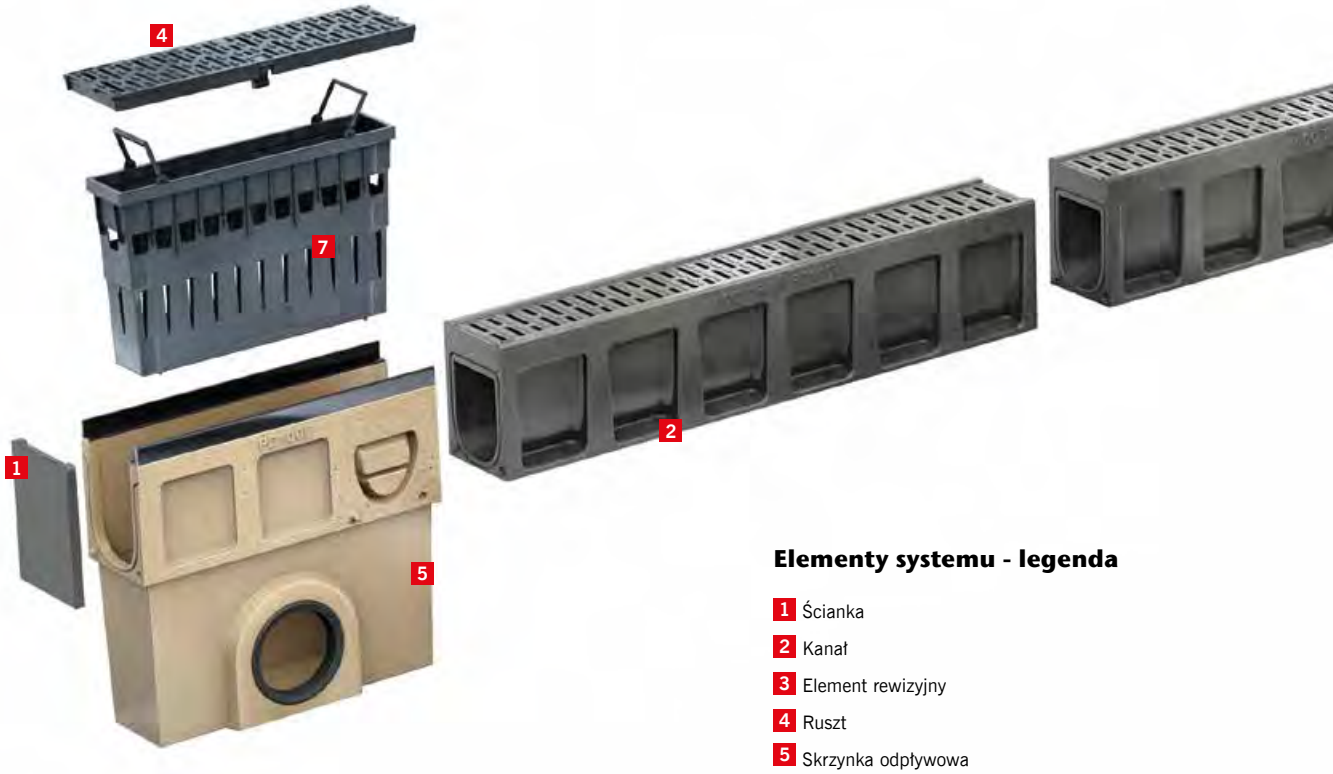

Elementy systemu - legenda

1. Ścianka
2. Kanał
3. Element rewizyjny
4. Ruszt
5. Skrzynka odpływowa
6. Ścianka z uszczelką
7. Kosz osadczy

Główne elementy systemu

Kanały

Klasa obciążeń: D 400
Materiał: Polimerbeton w kolorze naturalnym lub antracytowym (barwiony w masie)
Rodzaj kanału: Bezspadkowe
Łączenie kanałów: Unisex

Ruszty

Materiał: Monolityczna konstrukcja kanałów (korytko + ruszt),
Elementy rewizyjne z rusztem (mocowanie zatrzaskowe Drainlock®)

Skrzynki odpływowe

Klasa obciążeń: D 400
Materiał: Polimerbeton
Wersja: Jednoczęściowa z polimerbetonu z rusztem (mocowanie zatrzaskowe Drainlock®)

Zalety systemu

- Wąska szczelina wlotowa rusztu (8 mm dla PD 100V, 12 mm dla PD 150V i 15 mm dla PD 200V) pozwala na zastosowanie tego systemu w miejscach **krzyżowania się dróg pieszych z jezdniami**.
- Monolityczna budowa **uniemożliwia klawiszowanie i kradzież rusztu**.
- Struktura boczna kanału (kieszenie kotwiące) oraz w pełni lita konstrukcja pozwala na **łatwy i szybki montaż**.
- System można doszczelnić specjalnymi masami w celu zachowania **pełnej szczelności** jeśli jest ona wymagana.
- Profil V kanału pozwala na osiąganie efektu **samoczyszczenia** już przy niewielkich zlewniach (wąskie i krótkie odcinki odwodnienia liniowego).

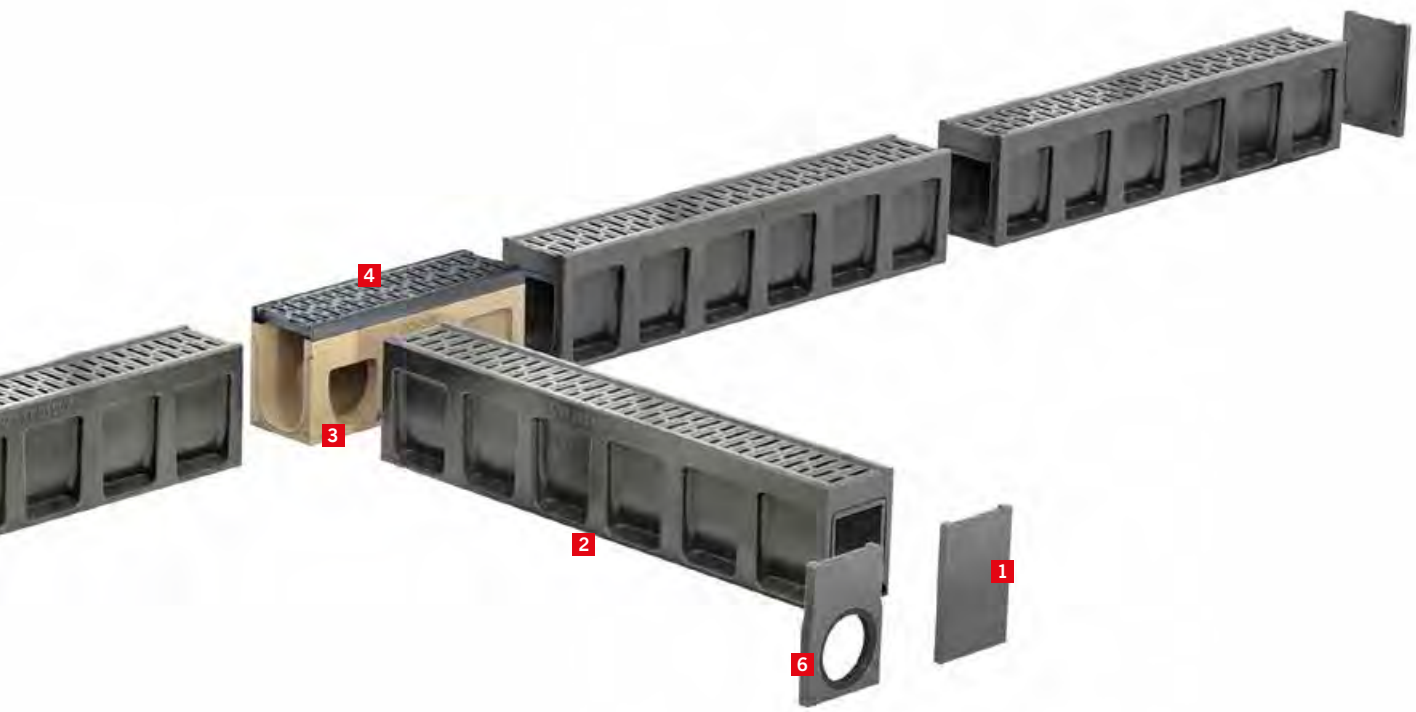

ZOBACZ FILM

Typowe zastosowania

- **parkingi zewnętrzne**,
- **drogi dla rowerów i chodniki**,
- **hotele**,
- **centra handlowe**,
- obszary przydomowe,
- obiekty sportowe,
- dziedzińce szkolne,
- perony.

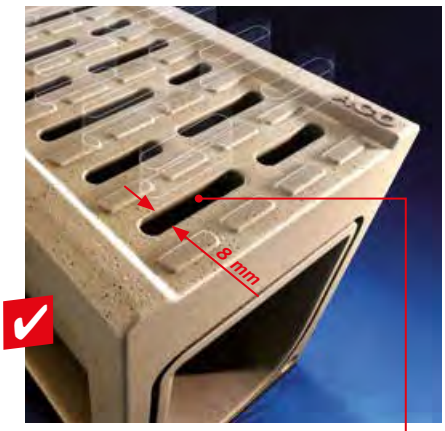

Wąska szczelina wlotowa rusztu pozwala na zastosowanie tego systemu w miejscach **krzyżowania się dróg pieszych z jezdniami.**

ACO Drain® Monoblock PD 100V / PD 150V / PD 200V

Przykładowa zabudowa w bruku (klasa obciążeń A 15 – C 250)

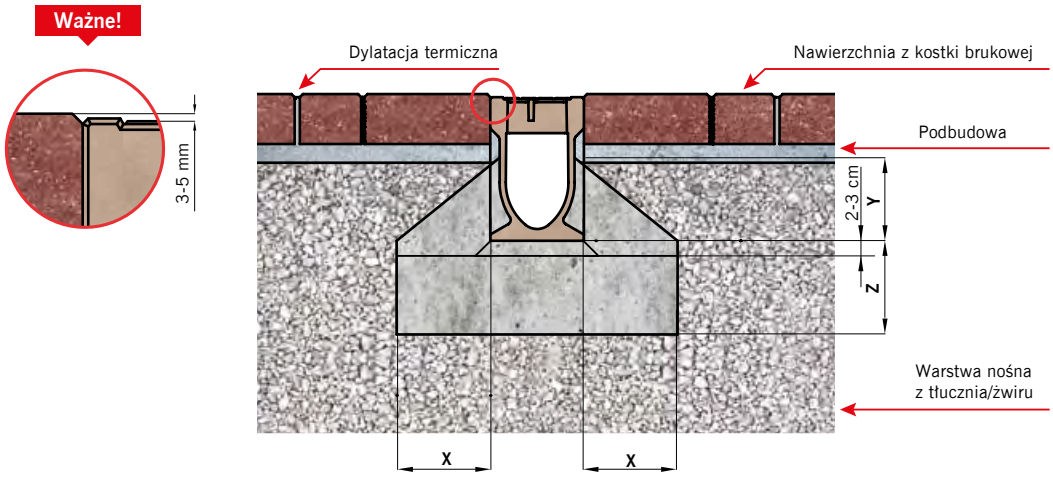

Uwaga:
Prosimy o kontakt z Działem Technicznym ACO w celu modyfikacji detali zabudowy, jeżeli:
1. Podbudowa pod nawierzchnię jest wykonana z betonu cementowego.
2. Kanał jest zabudowany na pochylni lub u jej podnóża.

Klasa obciążenia	zgodnie z PN-EN 1433:2005+A1		A 15	B 125	C 250
Klasa wytrzymałości betonu	zgodne z PN EN 206-1		≥ C 12/15	≥ C 12/15	≥ C 20/25
Klasa ekspozycji betonu			XF2	XF2	XF2
Wymiary [cm]		x	≥ 10	≥ 10	≥ 15
		y	≥ 10	≥ 10	≥ 10
		z	≥ 10	≥ 10	≥ 15

Przykładowa zabudowa w asfalcie (klasa obciążeń A 15 – C 250)

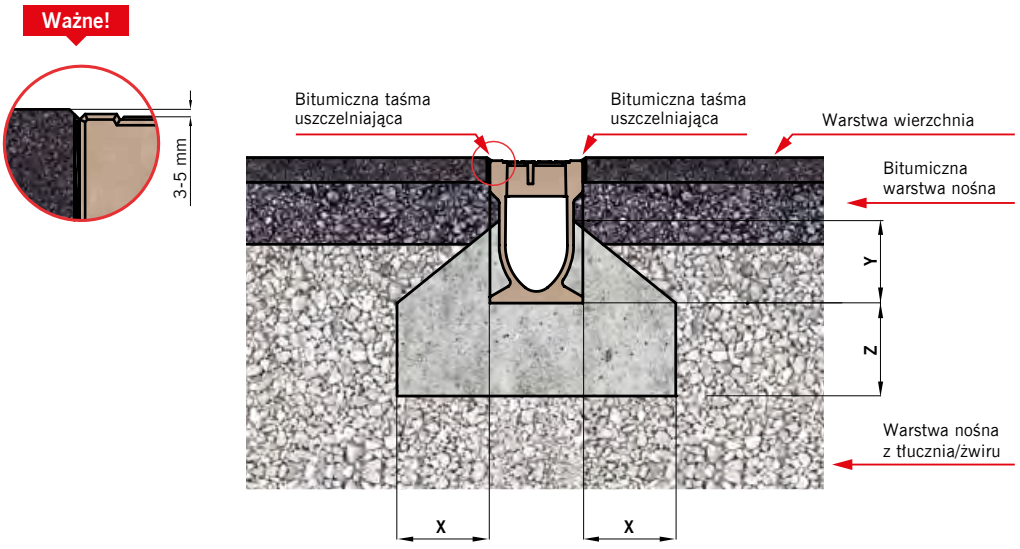

Uwaga:
Prosimy o kontakt z Działem Technicznym ACO w celu modyfikacji detali zabudowy, jeżeli:
1. Podbudowa pod nawierzchnię jest wykonana z betonu cementowego.
2. Kanał jest zabudowany na pochylni lub u jej podnóża.

Klasa obciążenia	zgodnie z PN-EN 1433:2005+A1		A 15	B 125	C 250
Klasa wytrzymałości betonu	zgodne z PN EN 206-1		≥ C 12/15	≥ C 12/15	≥ C 20/25
Klasa ekspozycji betonu			XF2	XF2	XF2
Wymiary [cm]		x	≥ 10	≥ 10	≥ 15
		y	≥ 10	≥ 10	≥ 10
		z	≥ 10	≥ 10	≥ 15

Niniejszy dokument zawiera ogólne wytyczne dotyczące montażu produktu przy jednoczesnej konieczności przestrzegania wszelkich przepisów prawa i zasad sztuki budowlanej, jak również ze szczególnym uwzględnieniem dokumentacji technicznej obejmującej całość inwestycji. Producent nie ponosi odpowiedzialności za nieprawidłowości w działaniach i zaniechaniach stron i wszelkich innych uczestników procesu budowlanego oraz innych podmiotów mogących prowadzić lub prowadzących do uszkodzenia produktu.

ACO Drain® Monoblock PD 100V / PD 150V / PD 200V

Przykładowa zabudowa w bruku (klasa obciążeń D 400)

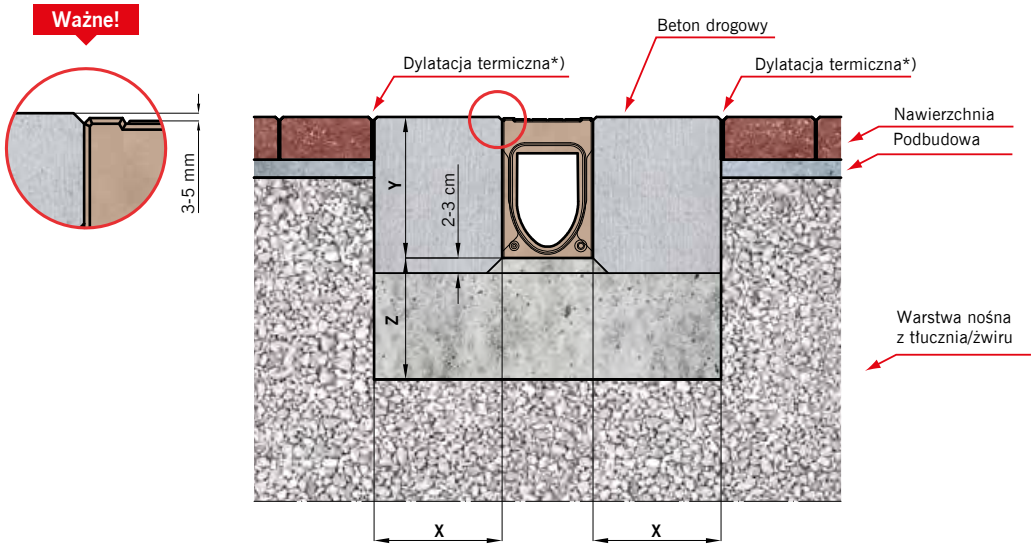

*) Szerokość dylatacji 10 mm / 10 m szerokości nawierzchni

Uwaga:
Prosimy o kontakt z Działem Technicznym ACO w celu modyfikacji detali zabudowy, jeżeli:
1. Podbudowa pod nawierzchnię jest wykonana z betonu cementowego.
2. Kanał jest zabudowany na pochylni lub u jej podnóża.

Klasa obciążenia	zgodnie z PN-EN 1433:2005+A1	**D 400**
Klasa wytrzymałości betonu	zgodne z PN EN 206-1	≥ C 30/37
Wymiary [cm]	x	≥ 20
	y	wysokość budowlana kanału
	z	≥ 20

Przykładowa zabudowa w asfalcie (klasa obciążeń D 400)

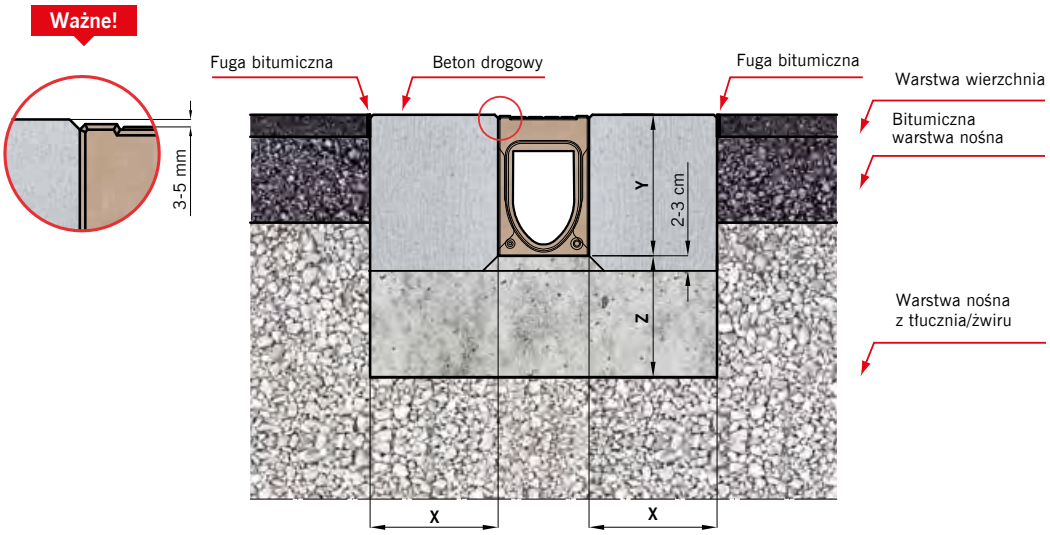

Uwaga:
Prosimy o kontakt z Działem Technicznym ACO w celu modyfikacji detali zabudowy, jeżeli:
1. Podbudowa pod nawierzchnię jest wykonana z betonu cementowego.
2. Kanał jest zabudowany na pochylni lub u jej podnóża.

Klasa obciążenia	zgodnie z PN-EN 1433:2005+A1	**D 400**
Klasa wytrzymałości betonu	zgodne z PN EN 206-1	≥ C 30/37
Wymiary [cm]	x	≥ 20
	y	wysokość budowlana kanału
	z	≥ 20

Niniejszy dokument zawiera ogólne wytyczne dotyczące montażu produktu przy jednoczesnej konieczności przestrzegania wszelkich przepisów prawa i zasad sztuki budowlanej, jak również ze szczególnym uwzględnieniem dokumentacji technicznej obejmującej całość inwestycji. Producent nie ponosi odpowiedzialności za nieprawidłowości w działaniach i zaniechaniach stron i wszelkich innych uczestników procesu budowlanego oraz innych podmiotów mogących prowadzić lub prowadzących do uszkodzenia produktu.

Nowość

System odwodnienia liniowego ACO Drain® Monoblock PD 100V

Kanał monolityczny z polimerbetonu w kolorze antracytowym lub naturalnym
Przekrój V
Szerokość w świetle 10,0 cm
Maksymalna klasa obciążenia D 400, zgodnie z normą PN-EN 1433:2005+A1

Typ	Dł. bud.	Szer. bud.	Wys. bud.	Pow. wlotu	Masa	szt./ paleta	Numer kat.	Cena netto	Numer kat.	Cena netto
	cm	cm	cm	cm^2/m	kg		antracyt	zł/szt	natural.	zł/szt
Kanał										
z polimerbetonu, w kolorze antracytowym lub naturalnym										
0.0	100,0	15,0	23,0	202	32,8	25	135000	**449,-**	10832	**359,-**
Element rewizyjny										
z polimerbetonu, w kolorze naturalnym, klasa obciążenia D 400, z rusztem i krawędziami żeliwnym										
0.1[2) 3)]	50,0	15,0	24,0	371	14,0	10	10836	**718,-**		
0.2[2) 1)]	50,0	15,0	24,0	371	14,0	10	10835	**629,-**		
Skrzynka odpływowa										
z polimerbetonu, elementy: ruszt i krawędzie żeliwne, kosz osadczy z tworzywa sztucznego										
odpływ ∅ 110	50,0	15,0	50,0	371	31,3	–	10837	**718,-**		
odpływ ∅ 160	50,0	15,0	50,0	371	31,5	–	10838	**718,-**		
Ścianka czołowa										
z polimerbetonu, kolor antracytowy lub naturalny, do początku i końca kanału										
Ścianka	2,0	15,0	23,0	–	1,4	25	10723	**113,-**	10833	**90,-**
Ścianka czołowa z uszczelką										
z polimerbetonu, kolor antracytowy lub naturalny, do końca kanału z uszczelką ∅ 110										
Ścianka z uszczelką	2,5	15,0	23,0	–	1,2	6	10724	**225,-**	10834	**179,-**

[1)] Z otworem odpływowym ∅ 110 w dnie, wyposażonym w uszczelkę wargowo-labiryntową do szczelnego podłączenia pionowego z kanalizacją.
[2)] Z bocznymi wyżłobieniami do wykonania połączeń kątowych, T- i krzyżowych.
[3)] Z wyżłobieniem w dnie do wybicia otworu pionowego odpływu ∅ 110.

Kanał Monoblock PD 100V, 1,0 m
w kolorze antracytowym
szczelina 8 mm

Kanał Monoblock PD 100V, 1,0 m
w kolorze naturalnym
szczelina 8 mm

Nowość

System odwodnienia liniowego ACO Drain® Monoblock PD 100 V

Kanał monolityczny z polimerbetonu w kolorze antracytowym lub naturalnym
Przekrój V
Szerokość w świetle 10,0 cm
Maksymalna klasa obciążenia D 400, zgodnie z normą PN-EN 1433:2005+A1

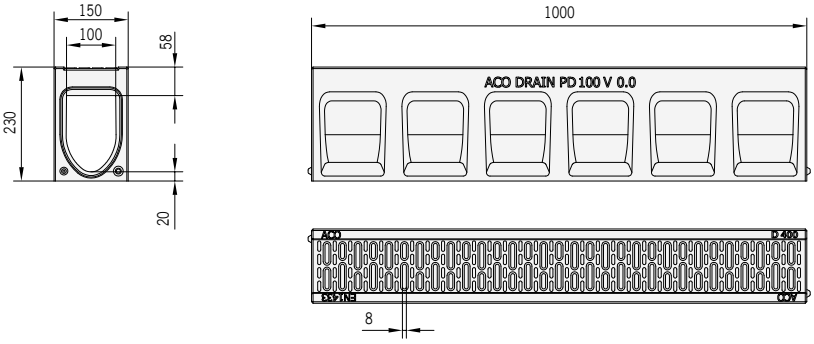

Wymiary kanału
ACO Drain Monoblock PD 100V, 1,0 m

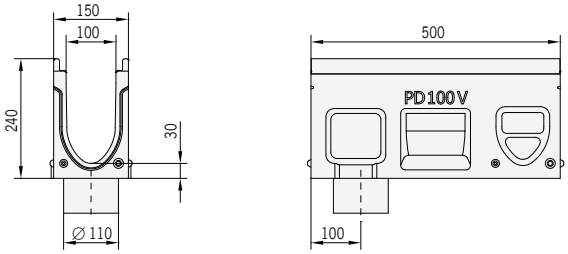

Wymiary elementu rewizyjnego
ACO Drain® Monoblock PD 100V

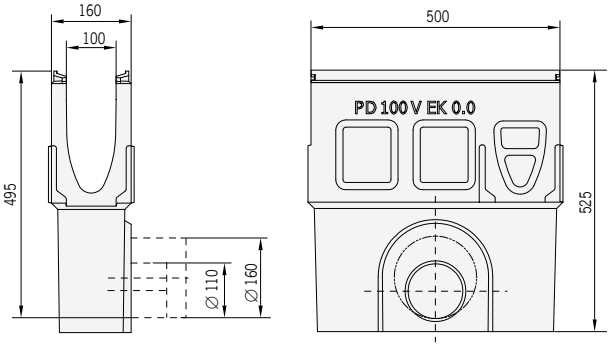

Wymiary skrzynki odpływowej
ACO Drain® Monoblock PD 100V

Nowość

System odwodnienia liniowego ACO Drain® Monoblock PD 150V

Kanał monolityczny z polimerbetonu w kolorze antracytowym lub naturalnym
Przekrój V
Szerokość w świetle 15,0 cm
Maksymalna klasa obciążenia D 400, zgodnie z normą PN-EN 1433:2005+A1

Typ	Dł. bud.	Szer. bud.	Wys. bud.	Pow. wlotu	Masa	Numer kat.	Cena netto	Numer kat.	Cena netto
	cm	cm	cm	cm^2/m	kg	antracyt	zł/szt	natural.	zł/szt
Kanał									
z polimerbetonu, w kolorze antracytowym lub naturalnym									
0.0	100	20	27	296	53,8	135001	**716**	416986	**572,-**
Element rewizyjny									
z polimerbetonu, w kolorze naturalnym, klasa obciążenia D 400, z rusztem i krawędziami żeliwnym									
0.1[2) 3)]	50	20	28	578	28,4	416989			**1002,-**
0.2[2) 1)]	50	20	28	578	29,1	416995			**1145,-**
Skrzynka odpływowa									
z polimerbetonu, elementy: ruszt i krawędzie żeliwne, kosz osadczy z tworzywa sztucznego									
odpływ ∅ 160	50	20	59,5	578	45,0	416990			**1145,-**
Ścianka czołowa									
z polimerbetonu, kolor antracytowy lub naturalny, do początku i końca kanału									
ścianka	3,5	20	27	-	4,1	413137	**179,-**	416987	**144,-**
Ścianka czołowa z uszczelką									
z polimerbetonu, kolor antracytowy lub naturalny, do końca kanału z uszczelką ∅ 160									
ścianka z uszczelką	4	20	27	-	2,9	413138	**358**	416988	**286**

[1)] Z otworem odpływowym ∅ 110 w dnie, wyposażonym w uszczelkę wargowo-labiryntową do szczelnego podłączenia pionowego z kanalizacją.
[2)] Z bocznymi wyżłobieniami do wykonania połączeń kątowych, T- i krzyżowych.
[3)] Z wyżłobieniem w dnie do wybicia otworu pionowego odpływu ∅ 160.

Kanał Monoblock PD 150V, 1,0 m
w kolorze antracytowym
szczelina 12 mm

Kanał Monoblock PD 150V, 1,0 m
w kolorze naturalnym
szczelina 12 mm

Nowość

System odwodnienia liniowego ACO Drain® Monoblock PD 150V

Kanał monolityczny z polimerbetonu w kolorze antracytowym lub naturalnym
Przekrój V
Szerokość w świetle 15,0 cm
Maksymalna klasa obciążenia D 400, zgodnie z normą PN-EN 1433:2005+A1

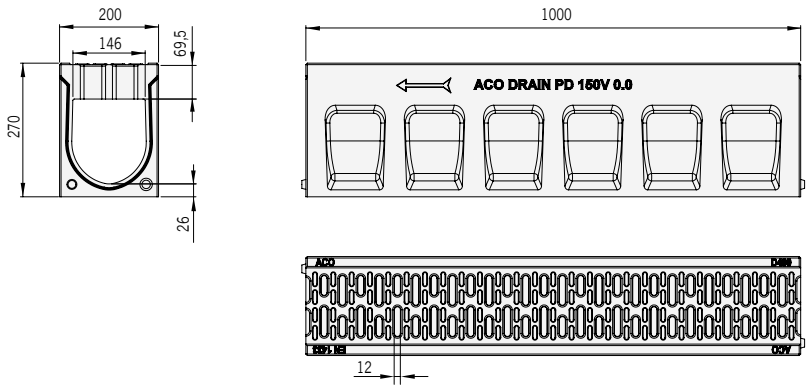

Wymiary kanału
ACO Drain Monoblock PD 150V, 1,0 m

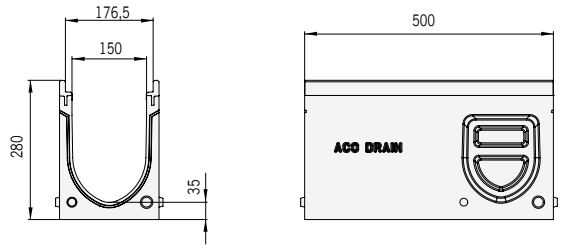

Wymiary elementu rewizyjnego
ACO Drain® Monoblock PD 150V

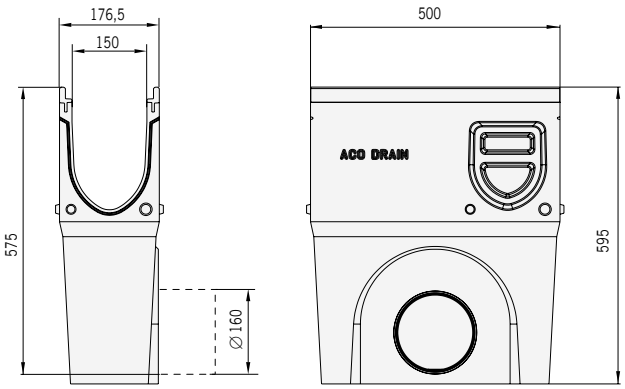

Wymiary skrzynki odpływowej
ACO Drain® Monoblock PD 150V

Nowość

System odwodnienia liniowego ACO Drain® Monoblock PD 200 V

Kanał monolityczny z polimerbetonu w kolorze antracytowym lub naturalnym
Przekrój V
Szerokość w świetle 20,0 cm
Maksymalna klasa obciążenia D 400, zgodnie z normą PN-EN 1433:2005+A1

Typ	Dł. bud.	Szer. bud.	Wys. bud.	Pow. wlotu	Masa	Numer kat.	Cena netto	Numer kat.	Cena netto
	cm	cm	cm	cm^2/m	kg	antracyt	zł/szt	natural.	zł/szt
Kanał									
z polimerbetonu, w kolorze antracytowym lub naturalnym									
0.0	100,0	25,0	32,0	440	72,0	11041	**971,-**	10982	**777,-**
Element rewizyjny									
z polimerbetonu, w kolorze naturalnym, klasa obciążenia D 400, z rusztem i krawędziami żeliwnym									
0.1 [1)2)]	50,0	25,0	33,0	740	38,5	10985		**1360,-**	
Skrzynka odpływowa									
z polimerbetonu [1)2)], elementy: ruszt i krawędzie żeliwne, kosz osadczy z tworzywa sztucznego									
odpływ ∅ 160	50,0	25,0	64,5	740	60,0	10987		**1554,-**	
odpływ ∅ 200	50,0	25,0	64,5	740	60,0	10988		**1554,-**	
Ścianka czołowa									
z polimerbetonu, kolor naturalny, do początku i końca kanału									
Ścianka	4	25,0	32,0	-	6,2	11042	**243,-**	10983	**194,-**
Ścianka czołowa z uszczelką									
z polimerbetonu, kolor naturalny, do końca kanału z uszczelką ∅ 160									
Ścianka z uszczelką	4	25,0	32,0	-	5,0	11043	**486,-**	10984	**389,-**

[1)] Z bocznymi wyżłobieniami do wykonania połączeń kątowych, T- i krzyżowych.
[2)] Z wyżłobieniem w dnie do wybicia otworu pionowego odpływu ∅ 110.

Kanał Monoblock PD 200V, 1,0 m w kolorze antracytowym

Kanał Monoblock PD 200V, 1,0 m w kolorze naturalnym

Nowość

System odwodnienia liniowego ACO Drain® Monoblock PD 200 V

Kanał monolityczny z polimerbetonu w kolorze antracytowym lub naturalnym
Przekrój V
Szerokość w świetle 20,0 cm
Maksymalna klasa obciążenia D 400, zgodnie z normą PN-EN 1433:2005+A1

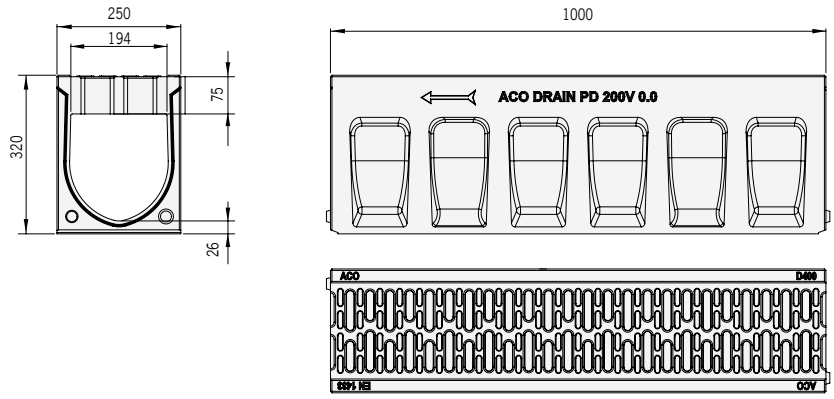

Wymiary kanału
ACO Drain Monoblock PD 200V, 1,0 m

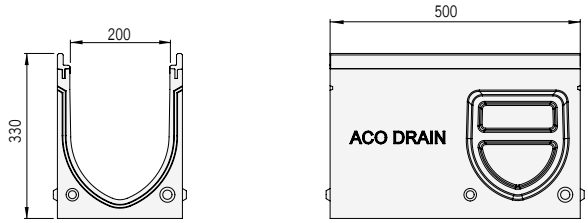

Wymiary elementu rewizyjnego
ACO Drain® Monoblock PD 200V

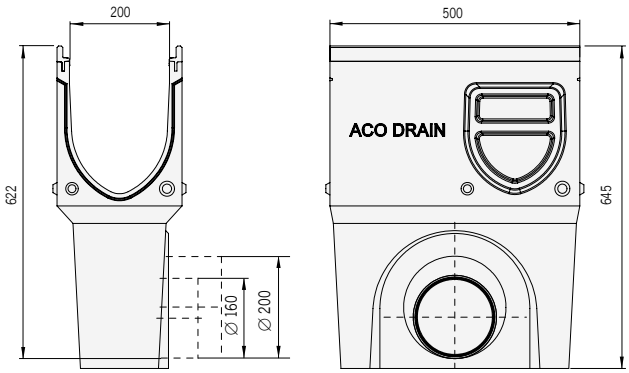

Wymiary skrzynki odpływowej
ACO Drain® Monoblock PD 200V

ACO Drain® Monoblock RD

Schemat systemu			130
Szerokość w świetle			130
Główne elementy systemu			130
Zalety systemu			130
TYPOWE ZASTOSOWANIA			131
Przykładowe instrukcje zabudowy i realizacje			132
Karty katalogowe			134
	Szerokość w świetle	Maksymalna klasa obciążenia	
RD 100 V	100	F 900	134
RD 150 V	150	F 900	136
RD 200 V	200 (nowy typ)	F 900	140
RD 200 V	200	F 900	142
RD 300	300	F 900	145

Firma ACO Elementy Budowlane Sp. z o.o. zastrzega sobie możliwość wprowadzania zmian wynikających z postępu technicznego bez uprzedniego powiadamiania.

AUTOSTRADY
LOTNISKA
CENTRA LOGISTYCZNE
PORTY

ACO Drain®
Monoblock RD

ACO Drain® Monoblock RD 100V / 150V / 200V / 300

Szerokość w świetle [mm]: 100, 150, 200, 300

ZOBACZ FILM

Główne elementy systemu

Kanały

Klasa obciążeń: D 400 lub F 900
Materiał: Polimerbeton w kolorze naturalnym lub antarcytowym (barwiony w masie)
Rodzaj kanału: bezspadkowe;
3 wersje wysokości - RD 150V
2 wersje wysokości - RD 200V
1 wersja wysokości - RD 100V i RD 300

Łączenie kanałów

Pióro-wpust (RD 100V, RD 200V)
Unisex (**RD 150V**)

Ruszty

Materiał: Polimerbeton - monolityczna konstrukcja kanałów (korytko + ruszt);
elementy rewizyjne z rusztem i krawędzią kanału z żeliwa sferoidalnego (GGG) pokrytego powłoką KTL

Skrzynki odpływowe

Klasa obciążeń: F 900
Materiał: Polimerbeton
Wersja:
1. jednoczęściowa z polimerbetonu (RD 100V) z rusztem i ochroną krawędzi z żeliwa sferoidalnego (GGG) pokrytego powłoką KTL, z koszem osadczym
2. dwuczęściowa RD 300 z polimerbetonu (**RD 150V**, RD 200V) z rusztem (bezśrubowe mocowanie rusztu Powerlock®) i ochroną krawędzi z żeliwa sferoidalnego (GGG) pokrytego powłoką KTL, z koszem osadczym
3. dwu- lub trzyczęściowa RD 300

Zalety systemu

- Monolityczna budowa **uniemożliwia klawiszowanie i kradzież rusztu**.
- Struktura boczna kanału (kieszenie kotwiące) oraz w pełni lita konstrukcja **pozwala na łatwy i szybki montaż**.
- Dzięki monolitycznej konstrukcji rekomendowana jest instalacja tego systemu w warunkach najbardziej intensywnej eksploatacji systemu - **w poprzek ciągów jezdnych** np. przed przejazdami kolejowymi czy skrzyżowaniami.
- System można doszczelnić specjalnymi masami w celu zachowania **pełnej szczelności** jeśli jest ona wymagana.
- Profil V kanału pozwala na osiąganie efektu samoczyszczenia już przy niewielkich zlewniach (wąskie i krótkie odcinki odwodnienia liniowego).
- Mocowanie na rygiel **przesuwny wzdłużny** Powerlock® – system bezśrubowego mocowania rusztów, który umożliwia otwarcie systemu w celu jego inspekcji i wyczyszczenia w dowolnym momencie po jego zamontowaniu.

Elementy systemu - legenda

1 Ścianka czołowa

2 Ścianka czołowa z uszczelką

3 Skrzynka odpływowa, część górna z ochroną krawędzi i rusztem żeliwnym pokrytym KTL

4 Kanał monolityczny

5 Kanał (element rewizyjny) z rusztem żeliwnym, pokrytym KTL, z wyżłobieniami na bokach do połączeń krzyżowych

6 Adapter przyłączeniowy

7 Adapter do zmiany kierunku przepływu

Kanał monolityczny ACO Drain® Monoblock RD 150V w kolorze naturalnym lub antracytowym **w trzech wysokościach**.

Typowe zastosowania

- **drogi – autostrady, drogi szybkiego ruchu oraz drogi lokalne (odwodnienie w poprzek i wzdłuż jezdni),**
- **centra logistyczne i obszary przemysłowe – tereny zewnętrzne,**
- **lotniska,**
- **porty i punkty przeładunkowe kontenerów,**
- parkingi zewnętrzne,
- stacje benzynowe i bazy paliwowe,
- perony,
- magazyny,
- pakownie,
- myjnie.

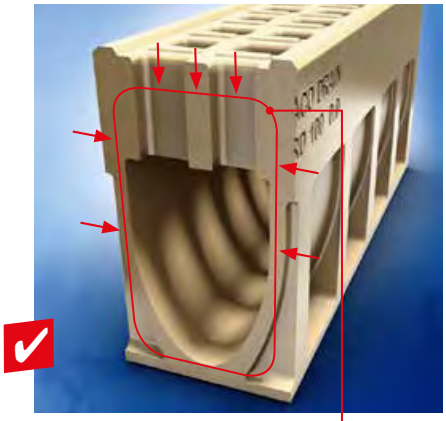

Dzięki **monolitycznej konstrukcji** rekomendowana jest instalacja tego systemu w warunkach najbardziej intensywnej eksploatacji.

ACO Drain® Monoblock RD 100V / 150V / 200V / 300

Przykładowa zabudowa w bruku (klasa obciążeń C 250 – D 400)

Ważne!

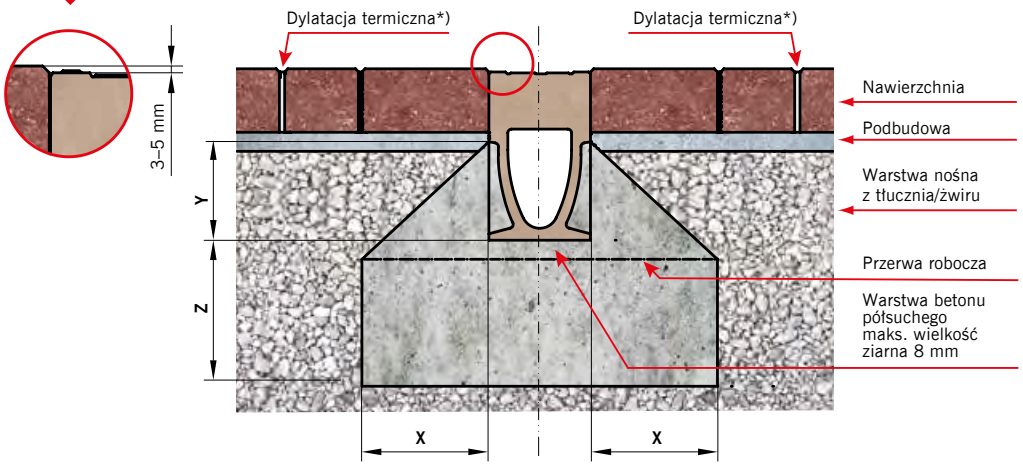

*) Szerokość dylatacji 10 mm / 10 m szer. nawierzchni z tej strony kanału

Uwaga:
Prosimy o kontakt z Działem Technicznym ACO w celu modyfikacji detali zabudowy, jeżeli:
1. Podbudowa pod nawierzchnię jest wykonana z betonu cementowego.
2. Kanał jest zabudowany na pochylni lub u jej podnóża.
3. Kanał zabudowany ma szerokość 300 mm.
4. Kanał ma być zabudowany w poprzek jezdni.

Klasa obciążenia	zgodnie z PN-EN 1433:2005+A1		C 250	D 400
Klasa wytrzymałości betonu	zgodne z PN EN 206-1		≥ C 20/25	≥ C 25/30
Klasa ekspozycji betonu			XF2	XF2
Wymiary [cm]		x	≥ 15	≥ 20
		y	Górna krawędź kieszeni kotwiącej	
		z	≥ 15	≥ 20

Przykładowa zabudowa w asfalcie (klasa obciążeń C 250 – D400)

Ważne!

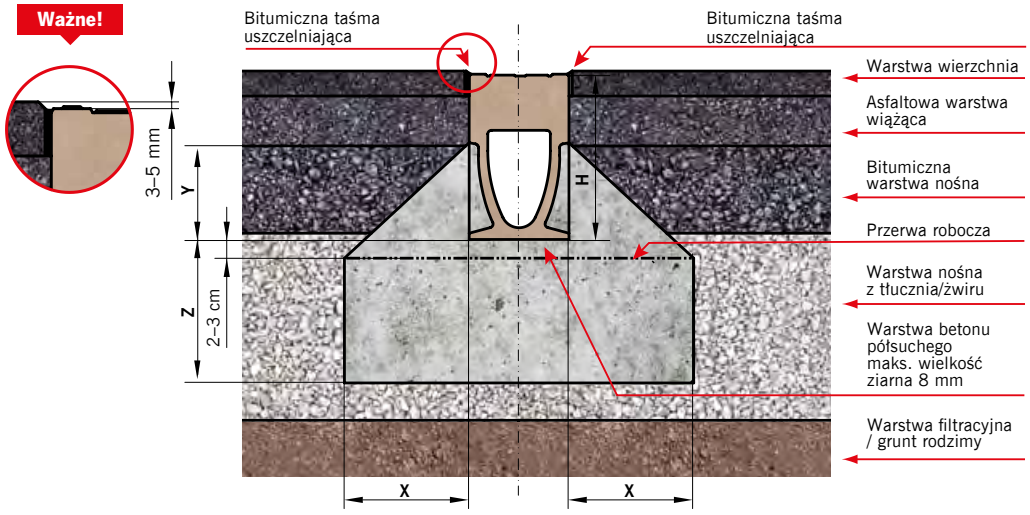

Uwaga:
Prosimy o kontakt z Działem Technicznym ACO w celu modyfikacji detali zabudowy, jeżeli:
1. Podbudowa pod nawierzchnię jest wykonana z betonu cementowego.
2. Kanał jest zabudowany na pochylni lub u jej podnóża.
3. Kanał zabudowany ma szerokość 300 mm.
4. Kanał ma być zabudowany w poprzek jezdni.

Klasa obciążenia	zgodnie z PN-EN 1433:2005+A1		C 250	D 400
Fundament z betonu (minimum klasy)	zgodne z PN EN 206-1		≥ C 20/25	≥ C 20/25
Klasa ekspozycji betonu			XF2	XF2
Wymiary [cm]		x	≥ 15	≥ 20
		y	Górna krawędź kieszeni kotwiącej	
		z	≥ 15	≥ 20

Niniejszy dokument zawiera ogólne wytyczne dotyczące montażu produktu przy jednoczesnej konieczności przestrzegania wszelkich przepisów prawa i zasad sztuki budowlanej, jak również ze szczególnym uwzględnieniem dokumentacji technicznej obejmującej całość inwestycji. Producent nie ponosi odpowiedzialności za niedopatrzenia w działaniach i zaniechaniach stron i wszelkich innych uczestników procesu budowlanego oraz innych podmiotów mogących prowadzić lub prowadzących do uszkodzenia produktu.

ACO Drain® Monoblock RD 100V / 150V / 200V / 300

Przykładowa zabudowa w bruku (klasa obciążeń E 600)

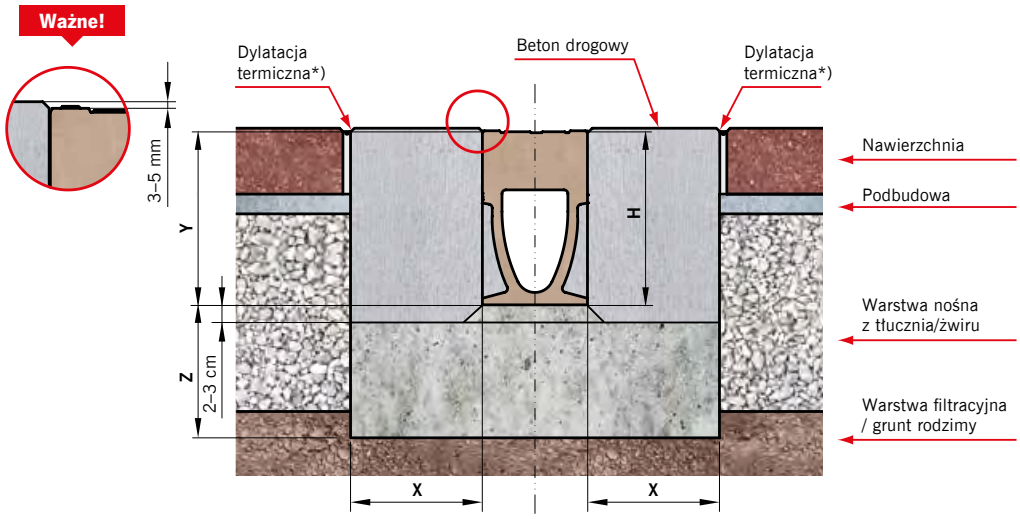

*) Szerokość dylatacji 10 mm / 10 m szer. nawierzchni z tej strony kanału

Uwaga:
Prosimy o kontakt z Działem Technicznym ACO w celu modyfikacji detali zabudowy, jeżeli:
1. Podbudowa pod nawierzchnię jest wykonana z betonu cementowego.
2. Kanał jest zabudowany na pochylni lub u jej podnóża.
3. Kanał zabudowany ma szerokość 300 mm.
4. Kanał ma być zabudowany w poprzek jezdni.

Klasa obciążenia	zgodnie z PN-EN 1433:2005+A1		**E 600**
Klasa wytrzymałości betonu	zgodne z PN EN 206-1		≥ C 30/37
Wymiary [cm]		x	≥ 20
		y	wysokość kanału
		z	≥ 20

Przykładowa zabudowa w betonie (klasa obciążeń D 400 – E 600)

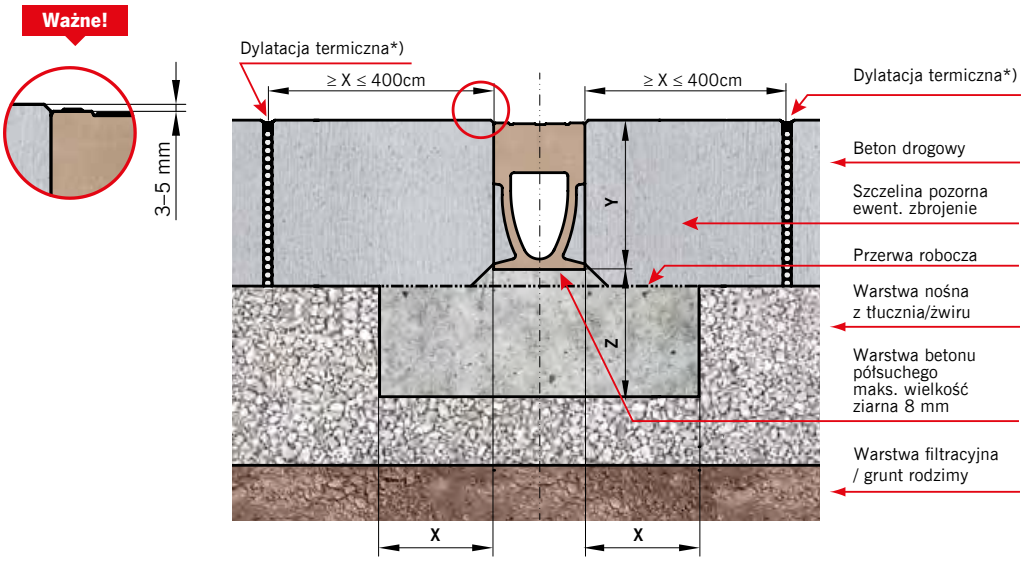

*) Szerokość dylatacji 10 mm / 10 m szer. nawierzchni z tej strony kanału

Uwaga:
Prosimy o kontakt z Działem Technicznym ACO w celu modyfikacji detali zabudowy, jeżeli:
1. Podbudowa pod nawierzchnię jest wykonana z betonu cementowego.
2. Kanał jest zabudowany na pochylni lub u jej podnóża.
3. Kanał zabudowany ma szerokość 300 mm.
4. Kanał ma być zabudowany w poprzek jezdni.

Klasa obciążenia	zgodnie z PN-EN 1433:2005+A1		**D 400**	**E 600**
Fundament z betonu (minimum klasy)	zgodne z PN EN 206-1		C 25/30	C 25/30
Wymiary [cm]		x	≥ 20	≥ 20
		y	wysokość budowlana kanału	
		z	≥ 20	≥ 20

Niniejszy dokument zawiera ogólne wytyczne dotyczące montażu produktu przy jednoczesnej konieczności przestrzegania wszelkich przepisów prawa i zasad sztuki budowlanej, jak również ze szczególnym uwzględnieniem dokumentacji technicznej obejmującej całość inwestycji. Producent nie ponosi odpowiedzialności za nieprawidłowości w działaniach i zaniechaniach stron i wszelkich innych uczestników procesu budowlanego oraz innych podmiotów mogących prowadzić lub prowadzących do uszkodzenia produktu.

System odwodnienia liniowego ACO Drain® Monoblock RD 100V

Kanał monolityczny z polimerbetonu w kolorze antracytowym lub naturalnym
Przekrój V
Szerokość w świetle 10,0 cm
Maksymalna klasa obciążenia D 400 - F 900, zgodnie z normą PN-EN 1433:2005+A1

Typ	Dł. bud.	Szer. bud.	Wys. bud.	Pow. wlotu	Masa	Numer kat.	Cena netto	Numer kat.	Cena netto
	cm	cm	cm	cm^2/m	kg	antracyt	zł/szt	natural.	zł/szt

Kanał monolityczny

z polimerbetonu, z możliwością doszczelnienia masą uszczelniającą (SF)

0.0 (D400-F900)	100,0	16,0	26,5	308	50,0	135002	**776,-**	10763	**621,-**

Element rewizyjny

z polimerbetonu, klasa obciążenia F 900, z ryglem przesuwnym wzdłużnym Powerlock®, z możliwością doszczelnienia masą uszczelniającą (SF)

0.1[1)2)](D400-F900)	50,0	16,0	27,5	380	21,0	10775	**1086,-**

[1)] Korytko z bocznymi wyżłobieniami do wykonania połączeń kątowych, T- i krzyżowych.
[2)] Korytko z wyżłobieniem w dnie do wybicia otworu pionowego odpływu ∅ 110.

Kanał monolityczny
ACO Drain® Monoblock RD 100V, 1,0 m,
F 900 w kolorze antracytowym

Ścianka czołowa

z polimerbetonu

Do zamknięcia początku kanału	3,0	16,0	26,5		1,9	10782	**194,-**	10781	**155,-**
Do zamknięcia końca kanału	4,0	16,0	26,5		3,2	10785	**194,-**	10784	**194,-**

Ścianka końcowa

z polimerbetonu, z uszczelką wargowo-labiryntową ∅ 110

Ścianka końcowa z uszczelką	4,0	16,0	27,5		2,6	10788	**388,-**	10787	**310,-**

Kanał monolityczny
ACO Drain® Monoblock RD 100V, 1,0 m,
F 900 w kolorze naturalnym

Adapter

do zmiany kierunku przepływu z polimerbetonu

Adapter	6,0	16,0	26,5		3,0	10791	**388,-**	10790	**310**

Skrzynka odpływowa

jednoczęściowa z polimerbetonu, z ochroną krawędzi, koszem osadczym, z uszczelką wargowo-labiryntową ∅ 110 lub ∅ 160

∅ 110	50,0	16,0	52,5	380	31,0	10769	**1242,-**
∅ 160	50,0	16,0	52,5	380	31,0	10772	**1242,-**

System odwodnienia liniowego ACO Drain® Monoblock RD 100V

Kanał monolityczny z polimerbetonu w kolorze antracytowym lub naturalnym
Przekrój V
Szerokość w świetle 10,0 cm
Maksymalna klasa obciążenia D 400 - F 900, zgodnie z normą PN-EN 1433:2005+A1

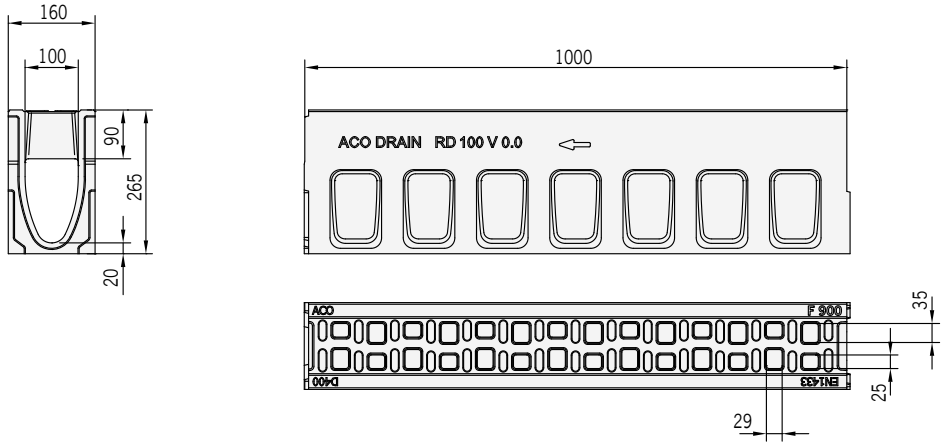

Wymiary kanału
ACO Drain® Monoblock RD 100V, 1,0 m

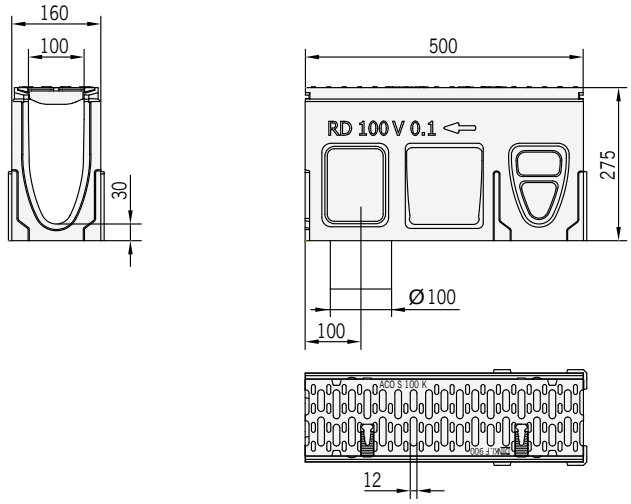

Wymiary elementu rewizyjnego
ACO Drain® Monoblock RD 100V

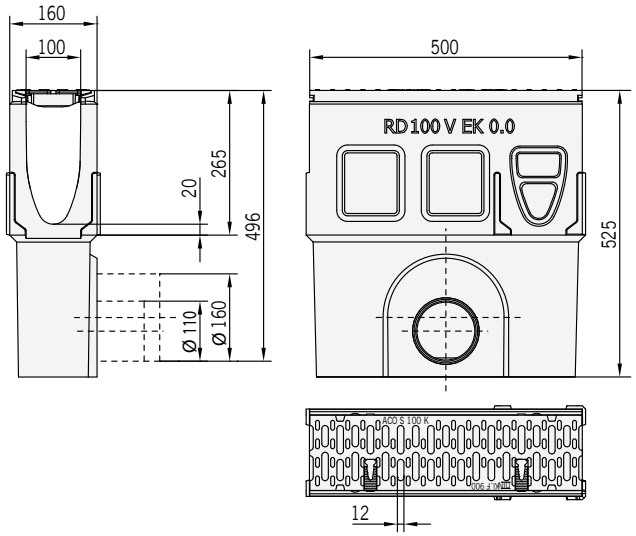

Wymiary skrzynki odpływowej
ACO Drain® Monoblock RD 100V

Nowość

System odwodnienia liniowego ACO Drain® Monoblock RD 150V

Kanał monolityczny z polimerbetonu w kolorze antracytowym lub naturalnym
Przekrój V
Szerokość w świetle 15,0 cm
Maksymalna klasa obciążenia D 400 - F 900, zgodnie z normą PN-EN 1433:2005+A1

Typ	Dł. bud.	Szer. bud.	Wys. bud.	Pow. wlotu	Masa	Numer kat.	Cena netto	Numer kat.	Cena netto
	cm	cm	cm	cm^2/m	kg	antracyt	zł/szt	natural.	zł/szt
Kanał monolityczny									
z polimerbetonu, z możliwością doszczelnienia masą uszczelniającą (SF)									
D 400 - F 900									
0.0	100,0	21,0	28,0	363	66,3	135003	**970,-**	130073	**776,-**
10.0	100,0	21,0	38,0	363	74,9	135004	**970,-**	130074	**776,-**
20.0	100,0	21,0	48,0	363	83,6	135005	**970,-**	130075	**776,-**
Ścianka czołowa									
z polimerbetonu, do zamknięcia początku/końca kanału									
0.0					5,2	130135	**243,-**	130085	**194,-**
10.0					6,9	130136	**243,-**	130086	**194,-**
20.0					8,5	130137	**243,-**	130087	**194,-**
Ścianka czołowa z uszczelką									
z polimerbetonu, z uszczelką wargowo-labiryntową ∅ 160									
0.0					3,8	130138	**485,-**	130088	**388,-**
10.0					5,4	130139	**485,-**	130089	**388,-**
20.0					7,9	130140	**485,-**	130090	**388,-**

Kanał monolityczny ACO Drain® Monoblock RD 150V, 1,0 m, w kolorze antracytowym

Kanał monolityczny ACO Drain® Monoblock RD 150V, 1,0 m, w kolorze naturalnym

Nowość

System odwodnienia liniowego ACO Drain® Monoblock RD 150V

Kanał monolityczny z polimerbetonu w kolorze antracytowym lub naturalnym
Przekrój V
Szerokość w świetle 15,0 cm
Maksymalna klasa obciążenia D 400 - F 900, zgodnie z normą PN-EN 1433:2005+A1

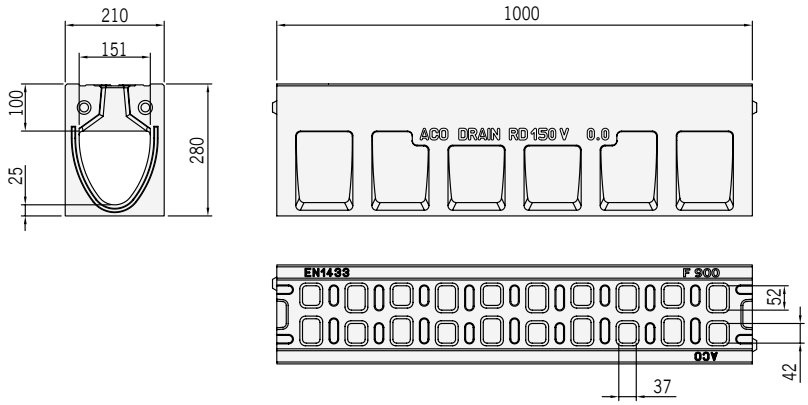

Wymiary kanału
ACO Drain® Monoblock RD 150V typ 0.0

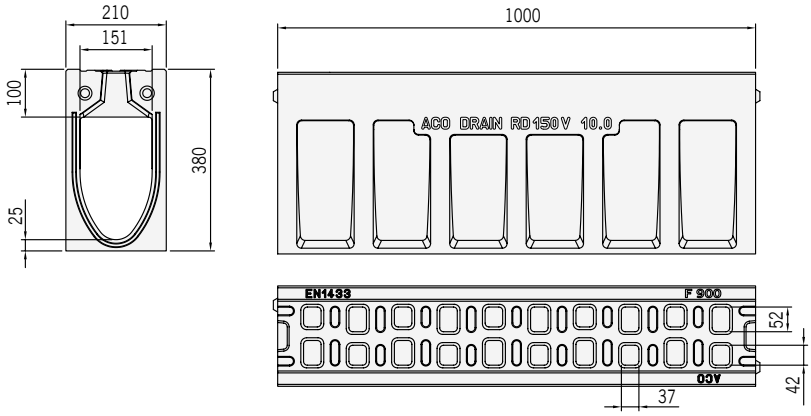

Wymiary kanału
ACO Drain® Monoblock RD 150V typ 10.0

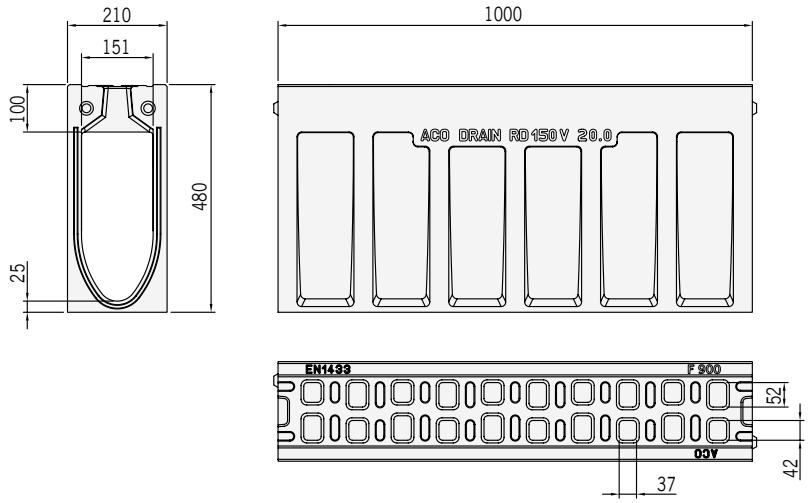

Wymiary kanału
ACO Drain® Monoblock RD 150V typ 20.0

Nowość

System odwodnienia liniowego ACO Drain® Monoblock RD 150V

Kanał monolityczny z polimerbetonu w kolorze naturalnym
Przekrój V
Szerokość w świetle 15,0 cm
Maksymalna klasa obciążenia D 400 - F 900, zgodnie z PN-EN 1433:2005+A1

Typ	Dł. bud.	Szer. bud.	Wys. bud.	Pow. wlotu	Masa	Numer kat.	Cena netto	Numer kat.	Cena netto
	cm	cm	cm	cm^2/m	kg	antracyt	zł/szt	natural.	zł/szt

Element rewizyjny

z polimerbetonu, z rusztem z żeliwa sferoidalnego (GGG), pokrytym powłoką KTL, klasa obciążenia F 900, z ryglem przesuwnym wzdłużnym Powerlock®, z możliwością doszczelnienia masą uszczelniającą (SF)

0.0[1) 2)]	66,0	21,0	28,0	680	44,3	130126	**1698,-**	130076	**1358,-**
10.0[1) 2)]	66,0	21,0	38,0	680	51,7	130127	**1698,-**	130077	**1358,-**
20.0[1) 2)]	66,0	21,0	48,0	680	59,1	130128	**1698,-**	130078	**1358,-**

Element rewizyjny ACO Drain® Monoblock RD 150V w kolorze antracytowym

Element rewizyjny z uszczelką ∅ 110

z polimerbetonu, z rusztem z żeliwa sferoidalnego (GGG), pokrytym powłoką KTL, klasa obciążenia F 900, z ryglem przesuwnym wzdłużnym Powerlock®, z możliwością doszczelnienia masą uszczelniającą (SF), z uszczelką wargowo-labiryntową ∅ 110, do pionowego podłączenia do kanalizacji

0.0[1)]	66,0	21,0	28,0	680	43,8	130129	**1940,-**	130079	**1552,-**
10.0[1)]	66,0	21,0	38,0	680	51,1	130130	**1940,-**	130080	**1552,-**
20.0[1)]	66,0	21,0	48,0	680	58,3	130131	**1940,-**	130081	**1552,-**

Element rewizyjny ACO Drain® Monoblock RD 150V w kolorze naturalnym

Skrzynka odpływowa

z polimerbetonu, ako element rewizyjny z żeliwa sferoidalnego (GGG), klasa obciążenia F 900, z bezśrubowym mocowaniem rusztu, z bezpieczną fugą ACO Drain® (SF), do wykonywania wodoszczelnych ciągów rynien

Część górna 0.0	66,0	21,0	33,0	935	48,0	130132	**1698,-**	130082	**1358,-**
Część górna 10.0	66,0	21,0	43,0	935	53,0	130133	**1698,-**	130083	**1358,-**
Część górna 20.0	66,0	21,0	53,0	935	65,0	130134	**1698,-**	130084	**1358,-**
Cz. dolna ∅ 160	50,0	23,0	36,6	—	26,5	10935		**582,-**	
Cz. dolna ∅ 200	50,0	23,0	36,5	—	26,5	10936		**582,-**	
Kosz osadczy z tworzywa sztucznego						13999		**194,-**	

[1)] Korytko z bocznymi wyżłobieniami do wykonania połączeń kątowych, T- i krzyżowych.
[2)] Korytko z wyżłobieniem w dnie do wybicia otworu pionowego odpływu ∅ 110.

Nowość

System odwodnienia liniowego ACO Drain® Monoblock RD 150V

Kanał monolityczny z polimerbetonu w kolorze naturalnym
Przekrój V
Szerokość w świetle 15,0 cm
Maksymalna klasa obciążenia D 400 - F 900, zgodnie z PN-EN 1433:2005+A1

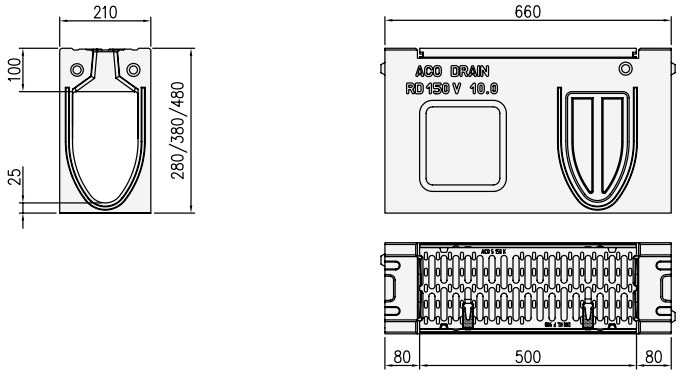

Wymiary elementu rewizyjnego RD 150V

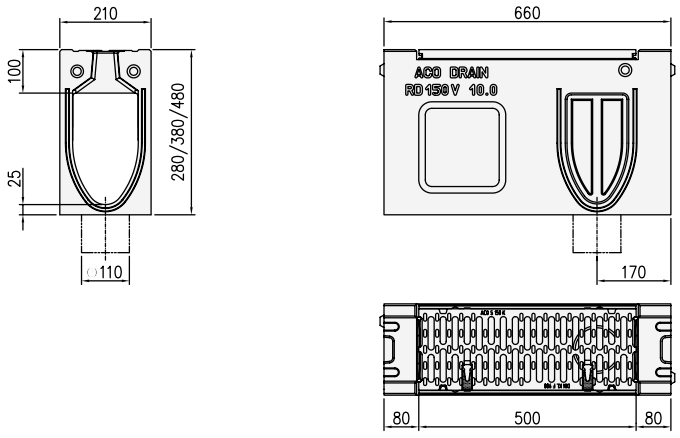

Wymiary elementu rewizyjnego RD 150V
z uszczelką w dnie do odpływu pionowego

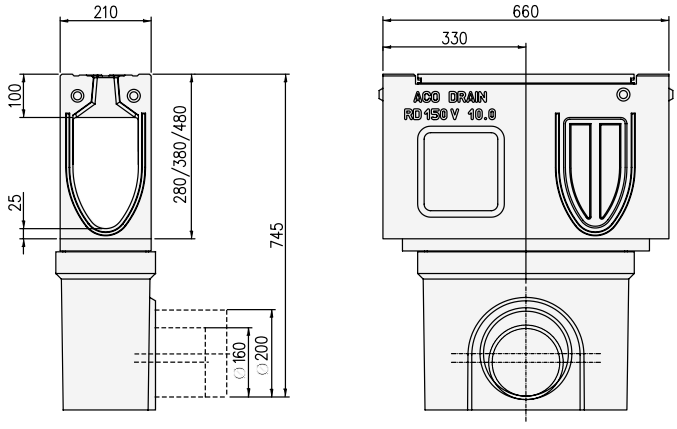

Wymiary skrzynki odpływowej RD 150V
typ 10.0

Nowość

System odwodnienia liniowego ACO Drain® Monoblock RD 200 V

Kanał monolityczny z polimerbetonu w kolorze antracytowym lub naturalnym
Przekrój V
Szerokość w świetle 20,0 cm
Maksymalna klasa obciążenia D 400 - F 900, zgodnie z normą PN-EN 1433:2005+A1

Typ	Dł. bud.	Szer. bud.	Wys. bud.	Pow. wlotu	Masa	Numer kat.	Cena netto	Numer kat.	Cena netto
	cm	cm	cm	cm^2/m	kg	antracyt	zł/szt	natural.	zł/szt

Kanał monolityczny

z polimerbetonu,
z możliwością doszczelnienia masą uszczelniającą (SF)

D 400 - F 900

0.0	100,0	26,0	33,0	506	92,0	135006N	**1469,-**	130004N	**1175,-**
20.0	100,0	26,0	53,0	506	112,0	135007N	**1469,-**	130006N	**1175,-**

Mniejszy otwór wlotowy na połączeniu kanałów

Element rewizyjny

z polimerbetonu, z rusztem z żeliwa sferoidalnego (GGG),
klasa obciążenia F 900, z ryglem przesuwnym wzdłużnym Powerlock®,
z możliwością doszczelnienia masą uszczelniającą (SF),
z uszczelką wargowo-labiryntową ∅ 160

0.1[2) 3)]	66,0	26,0	33,0	935	51,6	130052	**2571,-**	130016	**2055,-**
20.1[2) 3)]	66,0	26,0	53,0	935	67,6	130053	**2571,-**	130017	**2571,-**
0.2[1) 2)]	66,0	26,0	33,0	935	51,0	130054	**2937,-**	130018	**2349,-**
20.2[1) 2)]	66,0	26,0	53,0	935	67,0	130055	**2937,-**	130019	**2349,-**

Kanał monolityczny ACO Drain® Monoblock RD 200V, 1 m, w kolorze antracytowym

Skrzynka odpływowa

z polimerbetonu, jako element rewizyjny z żeliwa sferoidalnego (GGG), klasa obciążenia F 900, z ryglem przesuwnym wzdłużnym Powerlock®,
z możliwością doszczelnienia masą uszczelniającą (SF)

Część górna 0.0	66,0	26,0	36,0	935	48,0	130058	**2571,-**	130022	**2055,-**
Część górna 20.0	66,0	26,0	56,0	935	65,0	130059	**2571,-**	130023	**2055,-**
Cz. dolna ∅ 160	50,0	23,0	36,6	—	26,5	10935		**582,-**	
Cz. dolna ∅ 200	50,0	23,0	36,5	—	26,5	10936		**582,-**	
Kosz osadczy						13999		**194,-**	

[1)] Korytko z otworem odpływowym ∅ 160 w dnie, wyposażonym w uszczelkę wargowo-labiryntową do szczelnego podłączenia pionowego z kanalizacją.
[2)] Korytko z bocznymi wyżłobieniami do wykonania połączeń kątowych, T- i krzyżowych.
[3)] Korytko z wyżłobieniem w dnie do wybicia otworu pionowego odpływu ∅ 160.

Kanał monolityczny ACO Drain® Monoblock RD 200V, 1 m, w kolorze naturalnym

Nowość

System odwodnienia liniowego ACO Drain® Monoblock RD 200 V

Kanał monolityczny z polimerbetonu w kolorze antracytowym lub naturalnym
Przekrój V
Szerokość w świetle 20,0 cm
Maksymalna klasa obciążenia D 400 - F 900, zgodnie z PN-EN 1433:2005+A1

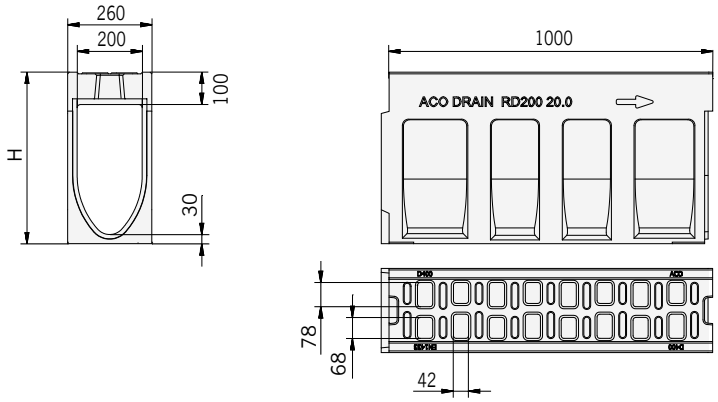

Wymiary kanału
ACO Drain® Monoblock RD 200V

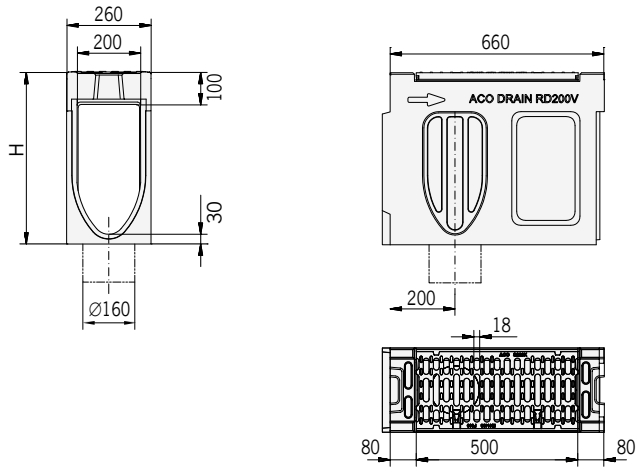

Wymiary elementu rewizyjnego
ACO Drain® Monoblock RD 200V

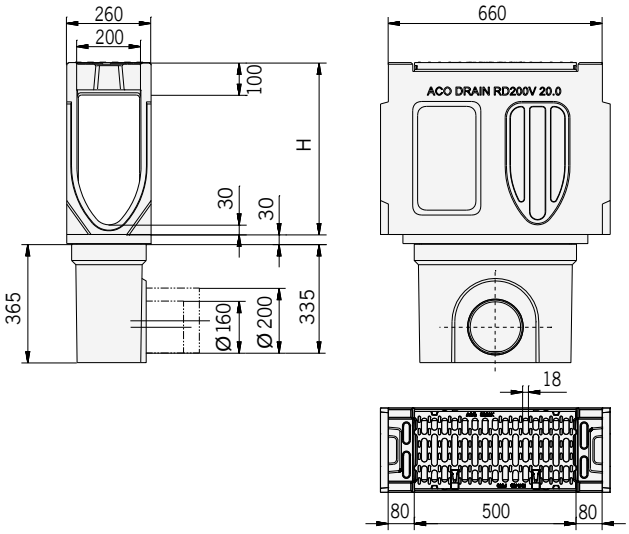

Wymiary skrzynki odpływowej
ACO Drain® Monoblock RD 200V

System odwodnienia liniowego ACO Drain® Monoblock RD 200V

Kanał monolityczny z polimerbetonu w kolorze naturalnym
Przekrój V
Szerokość w świetle 20,0 cm
Maksymalna klasa obciążenia D 400 - F 900, zgodnie z normą PN-EN 1433:2005+A1

Typ	Dł. bud.	Szer. bud.	Wys. bud.	Pow. wlotu	Masa	Numer kat.	Cena netto
	cm	cm	cm	cm^2/m	kg	natural.	zł/szt

Kanał monolityczny

z polimerbetonu, w kolorze naturalnym,
z możliwością doszczelnienia masą uszczelniającą (SF)

D 400 - F 900

0.0	100,0	26,0	33,0	583	90,0	10908N	**1175,-**
20.0	100,0	26,0	53,0	583	111,0	10928N	**1175,-**

Element rewizyjny

z polimerbetonu, w kolorze naturalnym, z rusztem z żeliwa sferoidalnego (GGG),
klasa obciążenia F 900, z ryglem przesuwnym wzdłużnym Powerlock®,
z możliwością doszczelnienia masą uszczelniającą (SF)

0.1[2) 3)]	66,0	26,0	33,0	935	51,6	10901	**2055,-**
20.1[2) 3)]	66,0	26,0	53,0	935	67,6	10921	**2055,-**
0.2[1) 2)]	66,0	26,0	33,0	935	51,0	10939	**2349,-**
20.2[1) 2)]	66,0	26,0	53,0	935	67,0	10937	**2349,-**

Skrzynka odpływowa

z polimerbetonu, w kolorze naturalnym, jako element rewizyjny z żeliwa sferoidalnego (GGG),
klasa obciążenia F 900, z ryglem przesuwnym wzdłużnym Powerlock®,
z możliwością doszczelnienia masą uszczelniającą (SF)

Część górna 0.0	66,0	26,0	36,0	935	48,0	10902	**2055,-**
Część górna 20.0	66,0	26,0	56,0	935	65,0	10922	**2055,-**
Cz. dolna ∅ 160	50,0	23,0	36,6	—	26,5	10935	**582,-**
Cz. dolna ∅ 200	50,0	23,0	36,5	—	26,5	10936	**582,-**
Kosz osadczy						13999	**194,-**

[1)] Korytko z otworem odpływowym ∅ 160 w dnie, wyposażonym w uszczelkę wargowo-labiryntową do szczelnego podłączenia pionowego z kanalizacją.
[2)] Korytko z bocznymi wyżłobieniami do wykonania połączeń kątowych, T- i krzyżowych.
[3)] Korytko z wyżłobieniem w dnie do wybicia otworu pionowego odpływu ∅ 160.

Większy otwór wlotowy
na połączeniu kanałów

Kanał monolityczny ACO Drain® Monoblock RD 200V, 1 m, w kolorze naturalnym

System odwodnienia liniowego ACO Drain® Monoblock RD 200V

Kanał monolityczny z polimerbetonu w kolorze naturalnym
Przekrój V
Szerokość w świetle 20,0 cm
Maksymalna klasa obciążenia D 400 - F 900, zgodnie z PN-EN 1433:2005+A1

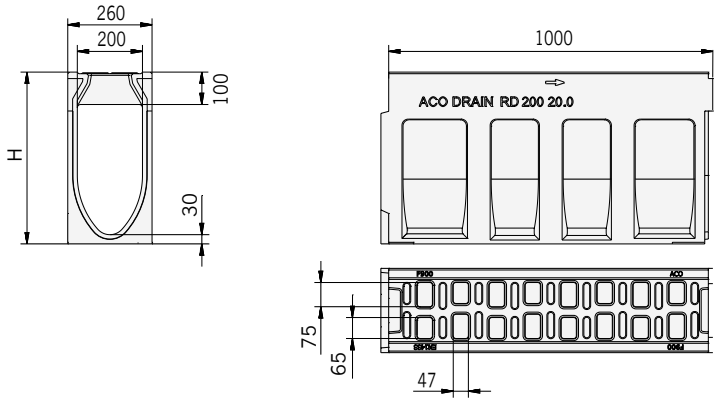

Wymiary kanału
ACO Drain® Monoblock RD 200V

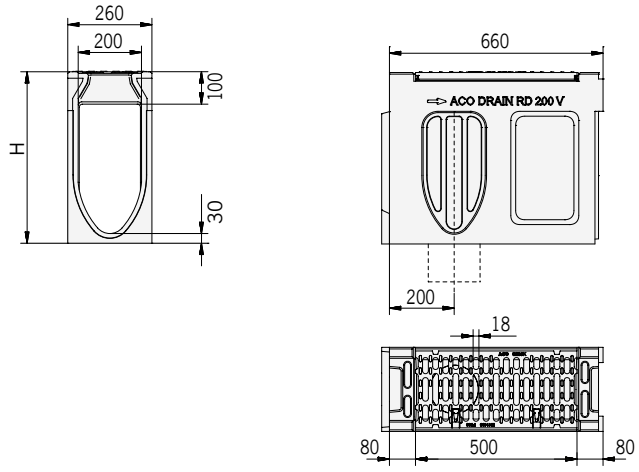

Wymiary elementu rewizyjnego
ACO Drain® Monoblock RD 200V

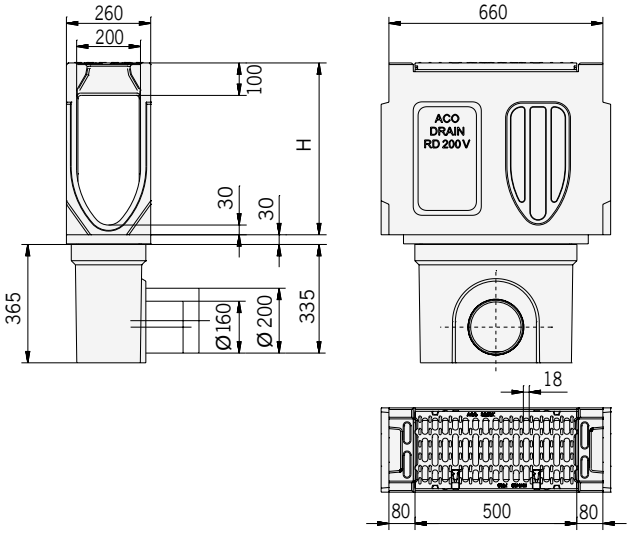

Wymiary skrzynki odpływowej
ACO Drain® Monoblock RD 200V

System odwodnienia liniowego ACO Drain® Monoblock RD 200V

Kanał monolityczny z polimerbetonu w kolorze antracytowym lub naturalnym
Przekrój V
Szerokość w świetle 20,0 cm
Maksymalna klasa obciążenia D 400 - F 900, zgodnie z normą PN-EN 1433:2005+A1

Miejszy otwór wlotowy na połączeniu kanałów

Większy otwór wlotowy na połączeniu kanałów

Typ	Dł. bud.	Szer. bud.	Wys. bud.	Masa	Numer kat.	Cena netto	Numer kat.	Cena netto	Masa	Numer kat.	Cena netto
	cm	cm	cm	kg	antracyt	zł/szt	natural.	zł/szt	kg	natural.	zł/szt
Ścianka czołowa											
z polimerbetonu, w kolorze naturalnym											
Ścianka do zamknięcia początku kanału											
0.0	7,0	26,0	33,0	9,0	130044	**368,-**	130008	**294,-**	8,6	10905	**294,-**
20.0	7,0	26,0	53,0	12,4	130045	**368,-**	130009	**294,-**	12,0	10925	**294,-**
Ścianka do zamknięcia końca kanału											
0.0	7,0	26,0	33,0	10,0	130046	**551,-**	130010	**440,-**	8,8	10904	**294,-**
20.0	7,0	26,0	53,0	14,9	130047	**551,-**	130011	**440,-**	13,6	10924	**294,-**
Ścianka czołowa z uszczelką											
z polimerbetonu, w kolorze naturalnym naturalnym, z uszczelką wargowo-labiryntową ∅ 160											
0.0	7,0	26,0	33,0	8,5	130048	**551,-**	130012	**440,-**	7,4	10906	**440,-**
20.0	7,0	26,0	53,0	13,1	130049	**551,-**	130013	**440,-**	12,2	10926	**440,-**
Adapter do zmiany kierunku przepływu											
z polimerbetonu, w kolorze naturalnym											
0.0	8,2	26,0	33,0	7,6	130050	**734,-**	130014	**588,-**	7,6	10907	**588,-**
20.0	8,2	26,0	53,0	9,8	130051	**734,-**	130015	**588,-**	9,8	10927	**588,-**
Adapter przyłączeniowy											
0.0	7,0	26,0	33,0	7,2	130056	**734,-**	130020	**588,-**	7,2	10903	**588,-**
20.0	7,0	26,0	53,0	9,3	130057	**734,-**	130021	**588,-**	9,3	10923	**588,-**

System odwodnienia liniowego ACO Drain® Monoblock RD 300

Kanał monolityczny z polimerbetonu w kolorze naturalnym
Przekrój V
Szerokość w świetle 30,0 cm
Maksymalna klasa obciążenia: D 400 - F 900, zgodnie z normą PN-EN 1433:2005+A1

Typ	Długość bud.	Szerokość bud.	Wysokość bud.	Pow. wlotu	Masa	Numer kat.	Cena netto
	cm	cm	cm	cm²/m	kg	naturalny	zł/szt
Kanał							
z polimerbetonu, w kolorze naturalnym,							
z możliwością doszczelniania masą uszczelniającą (SF)							
Korytko F 900	200,0	40,0	59,5	1206	484,0	10820N	**7714,-**

Kanał monolityczny ACO Drain® Monoblock RD 300, 2,0 m, w kolorze naturalnym

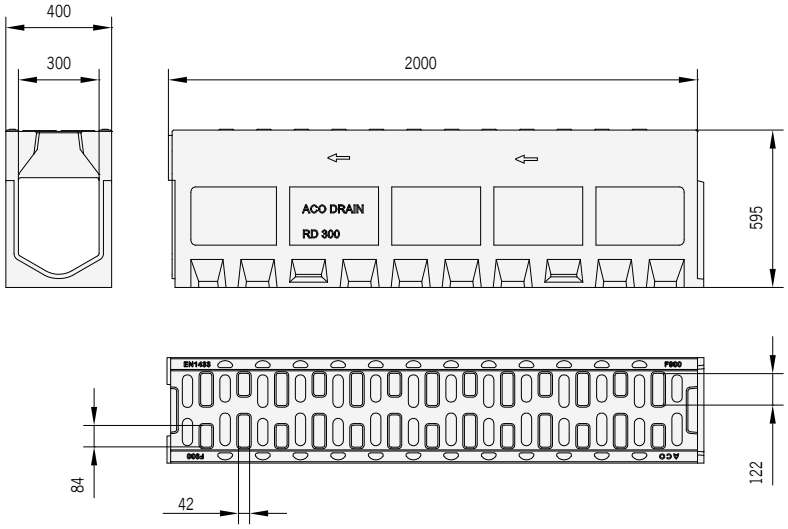

Wymiary kanału
ACO Drain® Monoblock RD 300

System odwodnienia liniowego ACO Drain® Monoblock RD 300

Element monolityczny z polimerbetonu w kolorze naturalnym
Szerokość w świetle 30,0 cm
Maksymalna klasa obciążenia D 400 - F 900, zgodnie z normą PN-EN 1433:2005+A1

Typ	Długość bud.	Szerokość bud.	Wysokość bud.	Masa	Numer kat.	Cena netto
	cm	cm	cm	kg	natural.	zł/szt
Element rewizyjny						
z polimerbetonu, w kolorze naturalnym, z rusztem z żeliwa sferoidalnego, klasa obciążenia F 900, z ryglem przesuwnym wzdłużnym Powerlock®, z możliwością doszczelniania masą uszczelniającą (SF)						
0.1	75,0	40,0	64,5	219,0	10803	**5786,-**
Skrzynka odpływowa						
z polimerbetonu[1)], w kolorze naturalnym, z rusztem żeliwnym, klasa obciążenia F 900, z ryglem przesuwnym wzdłużnym Powerlock®, z możliwością doszczelniania masą uszczelniającą (SF), z uszczelką wargowo-labiryntową ∅ 400						
Część górna	75,0	40,0	64,0	214,0	10821	**5786,-**
Część pośrednia		40,0	33,0	72,0	10822	**1647,-**
Część dolna ∅ 400		40,0	71,5	168,0	10823	**3143,-**
Adapter do zawieszenia kosza potrzebne są 2 sztuki / 1 kosz				1,7	10824	**964,-**
Kosz do skrzynki				6,2	01617	**482,-**
Adapter przyłączeniowy						
Adapter		40,0	59,5	29,2	10804	**964,-**
Ścianka czołowa						
z polimerbetonu, do zamknięcia początku i końca kanału						
Ścianka czołowa do zamknięcia początku kanału		40,0	59,5	31,2	10802	**964,-**
Ścianka czołowa do zamknięcia końca kanału		40,0	59,5	38,8	10801	**964,-**
Ścianka czołowa z uszczelką						
do zamknięcia końca kanału ze zintegrowaną uszczelką wargowo-labiryntową ∅ 300						
Ścianka czołowa z uszczelką do zamknięcia początku kanału		40,0	59,5	29,5	10805	**1929,-**
Adapter do zmiany kierunku przepływu						
z polimerbetonu						
Adapter		40,0	59,5	34,0	10806	**1929,-**

[1)] z bocznymi wyżłobieniami do podłączenia kanału

System odwodnienia liniowego ACO Drain® Monoblock RD 300

Element monolityczny z polimerbetonu w kolorze naturalnym
Szerokość w świetle 30,0 cm
Maksymalna klasa obciążenia D 400 - F 900, zgodnie z normą PN-EN 1433:2005+A1

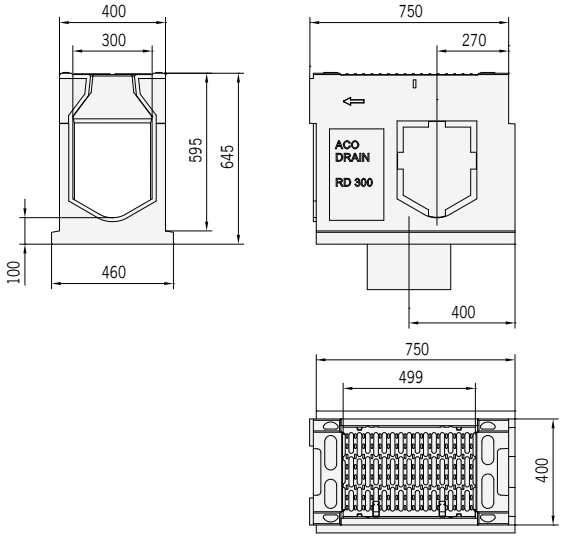

Wymiary elementu rewizyjnego
ACO Drain® Monoblock RD 300

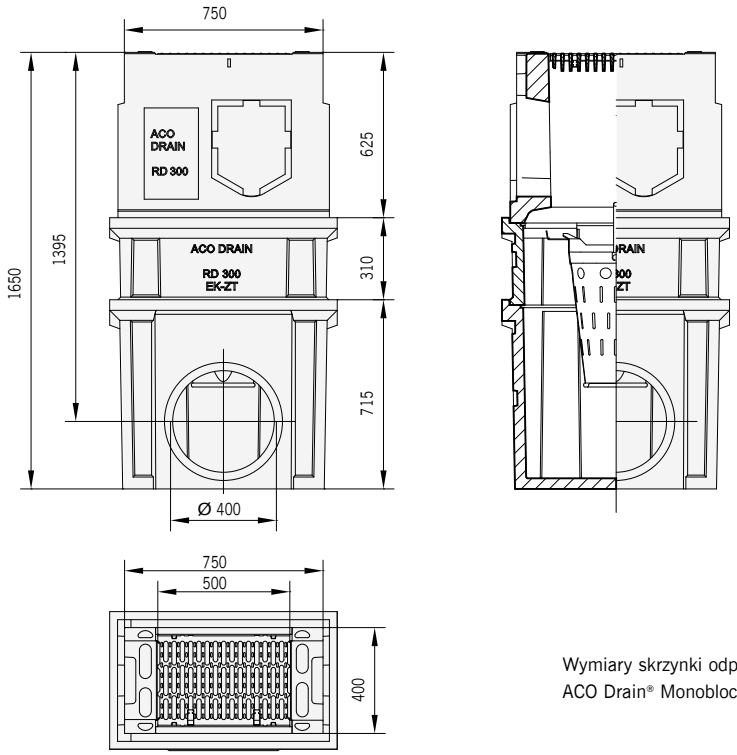

Wymiary skrzynki odpływowej
ACO Drain® Monoblock RD 300

ACO Drain® SK

Schemat systemu			150
Szerokość w świetle			150
Główne elementy systemu			150
Zalety systemu			150
TYPOWE ZASTOSOWANIA			151
Przykładowe instrukcje zabudowy i realizacje			152
Karty katalogowe			154
	Szerokość w świetle	Maksymalna klasa obciążenia	
S 100 K z ryglem przesuwnym wzdłużnym Powerlock®	100	F 900	154
S 150 K z ryglem przesuwnym wzdłużnym Powerlock®	150	F 900	158
S 200 K z ryglem przesuwnym wzdłużnym Powerlock®	200	F 900	162
S 300 K z ryglem przesuwnym wzdłużnym Powerlock®	300	F 900	166

Firma ACO Elementy Budowlane Sp. z o.o. zastrzega sobie możliwość wprowadzania zmian wynikających z postępu technicznego bez uprzedniego powiadamiania.

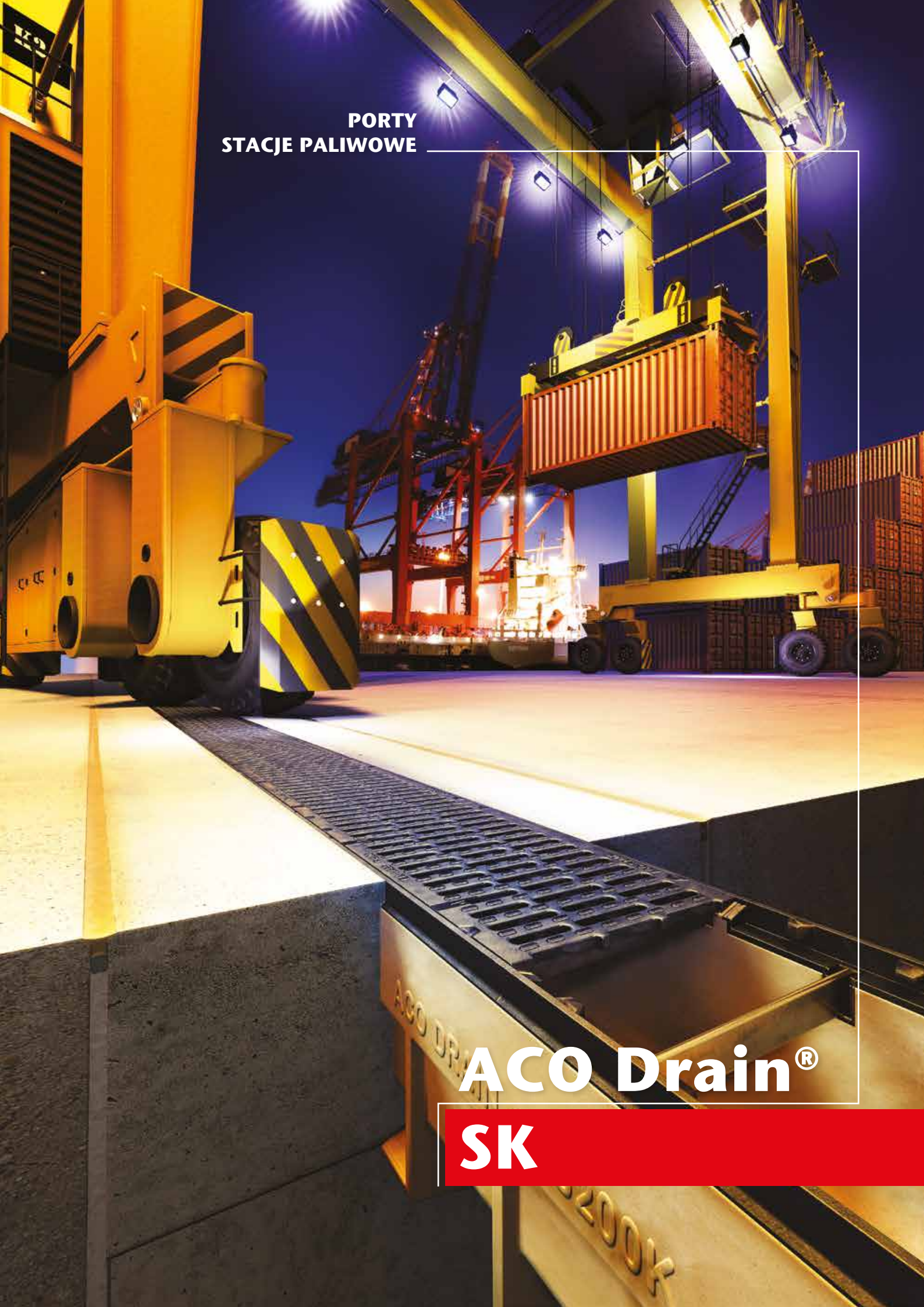
PORTY
STACJE PALIWOWE
ACO Drain®
SK

ACO Drain® S 100 K/S 150 K/S 200 K/S 300 K

Szerokość w świetle [mm]: 100, 150, 200, 300

Elementy systemu - legenda

1. Ścianka skrzynki S 300 K
2. Skrzynka odpływowa - część górna
3. Kosz osadczy
4. Skrzynka odpływowa - część pośrednia
5. Skrzynka odplywowa - część dolna
   otwór z uszczelką ∅160 / ∅200
6. Adapter S 100 K / S 300 K

Główne elementy systemu

Kanały

Klasa obciążeń: D 400 lub F 900
Materiał: Polimerbeton
Rodzaj kanału:
- spadkowe (szer. w świetle 100)
- bezspadkowe

Krawędzie: Żeliwne

Ruszty

Klasa obciążeń: D 400 lub F 900
Materiał: Żeliwo sferoidalne. Ruszty w klasie F900 i krawędzie w systemie ACO Drain® S 100-300 K są pokrywane specjalną farbą (metoda KTL) odporną na korozję i uszkodzenia mechaniczne. W przypadku kanałów z rusztem D400 ruszty zabezpieczone są powłoka tymczasową.
Mocowanie rusztu: Powerlock® – opatentowany system bezśrubowego mocowania rusztów: rygiel przesuwny ze sprężyną blokującą ze stali nierdzewnej.

Skrzynki odpływowe

Klasa obciążeń: D 400 lub F 900
Materiał: Polimerbeton
Wersja: Skrzynka odpływowa występuje w wersji jedno- lub wielocześciowej (na zapytanie); wszystkie skrzynki mają otwór odpływowy ze zintegrowaną uszczelką wargowo-labiryntową, gwarantującą szczelne połączenie z kanalizacją.

Zalety systemu

- Mocowanie na rygiel **przesuwny wzdłużny Powerlock®** – system bezśrubowego mocowania rusztów, który umożliwia otwarcie systemu w celu jego inspekcji i wyczyszczenia w dowolnym momencie po jego zamontowaniu.
- Możliwość zastosowania kanałów z wyprofilowanym **spadkiem dna 0,5%** (np. gdy wymagane jest, aby niebezpieczne substancje odpłynęły do odbiornika) dla szerokości w świetle 100 mm.
- Ruszty oraz krawędzie systemu pokryte odporną na ścieranie powłoką KTL, zapobiegającą pokrywaniu się rusztu rdzawym nalotem - **estetyczny wygląd.**
- Opcjonalnie system może być doposażony w korek bezpieczeństwa (dla S 100 K i S 300 K) umożliwiający **zamknięcie wylotu** w sytuacji, gdy do kanału przedostaną się agresywne lub/i szkodliwe substancje.
- Dwanaście rygli **uniemożliwiających przesuwanie się wzdłużne** rusztu w kanale.

7 Kanał S 100 K
8 Ruszt (w komplecie z korytkiem)
9 Kanał do połączeń “T” i “L”
10 Adapter do zmiany kierunku
11 Skrzynka odpływowa jednoczęściowa
12 Ścianka czołowa
13 Ścianka czołowa z króćcem

Ruszty oraz krawędzie systemu pokryte odporną na ścieranie **powłoką KTL,** zapobiegającą pokrywaniu się rusztu rdzawym nalotem - estetyczny wygląd.

Mocowanie na **rygiel przesuwny wzdłużny Powerlock®** – system bezśrubowego mocowania rusztów, który umożliwia otworzenie systemu w celu jego inspekcji i wyczyszczenia w dowolnym momencie po jego zamontowaniu.

12 RYGLI STAŁYCH na 1m rusztu zabezpiecza ruszt przed przesuwaniem się podczas intensywnej eksploatacji

Typowe zastosowania

- **stacje benzynowe i bazy paliwowe**,
- autostrady i drogi szybkiego ruchu,
- porty,
- powierzchnie komunikacyjne w zakładach przemysłowych z ruchem ciężkim,
- porty lotnicze (obszary kołowania samolotów),
- parkingi dla samochodów ciężarowych,
- odwodnienia skrzyżowań i zatok autobusowych,
- punkty przeładunkowe kontenerów,
- magazyny i pakownie,
- myjnie.

ACO Drain® S 100 - 300 K

Przykładowa zabudowa w betonie (klasa obciążeń D 400 - E 600)

Ważne!

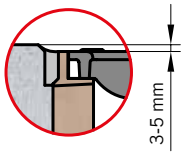

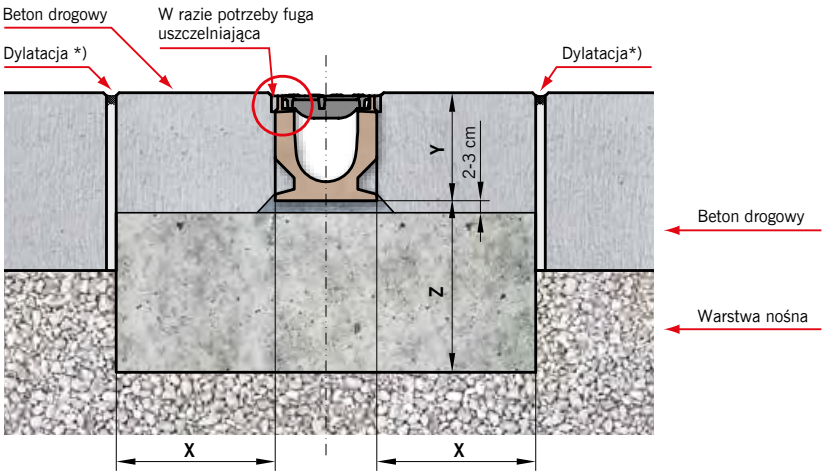

Podczas betonowania zabezpieczyć korytko przed przesunięciem.

*) Szerokość dylatacji 10 mm / 10 m nawierzchni

Uwaga:
Prosimy o kontakt z Działem Technicznym ACO w celu modyfikacji detali zabudowy, jeżeli:
1. Podbudowa pod nawierzchnię jest wykonana z betonu cementowego.
2. Kanał jest zabudowany na pochylni lub u jej podnóża.

Klasa obciążenia	zgodnie z PN-EN 1433:2005+A1	D 400	E 600
Fundament z betonu (minimum klasy)	zgodne z PN EN 206-1	C 30/37	C 30/37
Wymiary [cm]	x	≥ 20	≥ 20
	y	wysokość budowlana kanału	wysokość budowlana kanału
	z	≥ 20	≥ 20

Przykładowa zabudowa w asfalcie (klasa obciążeń D 400 - E 600)

Ważne!

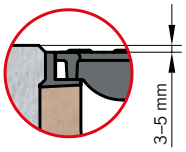

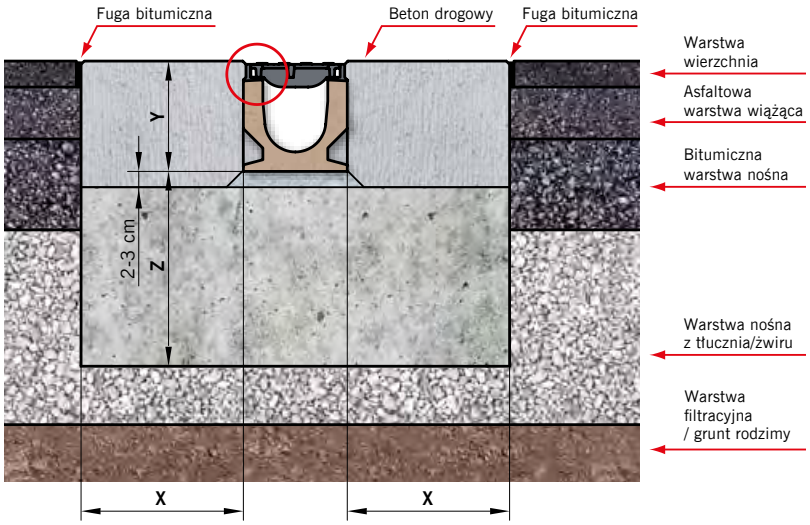

Uwaga:
Prosimy o kontakt z Działem Technicznym ACO w celu modyfikacji detali zabudowy, jeżeli:
1. Podbudowa pod nawierzchnię jest wykonana z betonu cementowego.
2. Kanał jest zabudowany na pochylni lub u jej podnóża.

Klasa obciążenia	zgodnie z PN-EN 1433:2005+A1	D 400	E 600
Fundament z betonu (minimum klasy)	zgodne z PN EN 206-1	C 30/37	C 30/37
Wymiary [cm]	x	≥ 20	≥ 20
	y	wysokość budowlana kanału	wysokość budowlana kanału
	z	≥ 20	≥ 20

Niniejszy dokument zawiera ogólne wytyczne dotyczące montażu produktu przy jednoczesnej konieczności przestrzegania wszelkich przepisów prawa i zasad sztuki budowlanej, jak również ze szczególnym uwzględnieniem dokumentacji technicznej obejmującej całość inwestycji. Producent nie ponosi odpowiedzialności za nieprawidłowości w działaniach i zaniechaniach stron i wszelkich innych uczestników procesu budowlanego oraz innych podmiotów mogących prowadzić lub prowadzących do uszkodzenia produktu.

ACO Drain® S 100 - 300 K

Przykładowa zabudowa w bruku (klasa obciążeń D 400 - E 600)

Ważne!

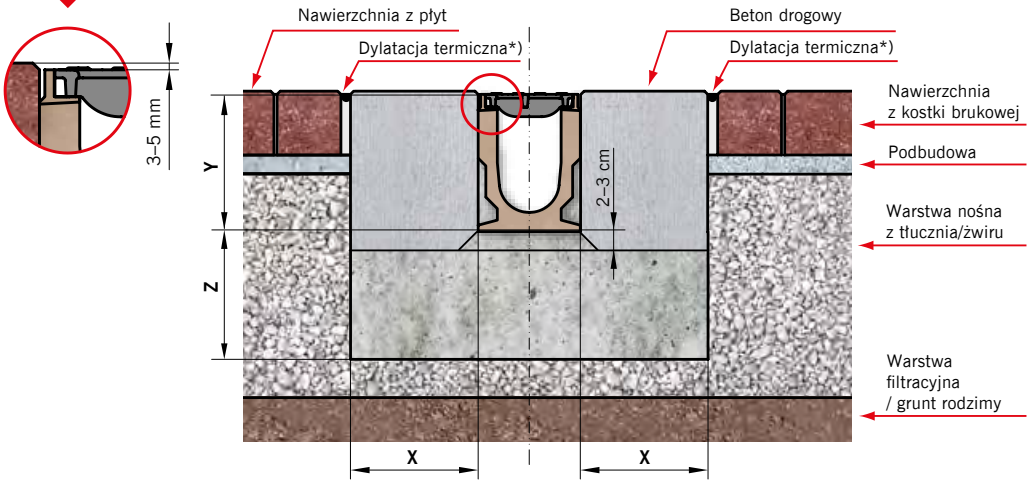

*) Szerokość dylatacji 10 mm / 10 m nawierzchni

Uwaga:
Prosimy o kontakt z Działem Technicznym ACO w celu modyfikacji detali zabudowy, jeżeli:
1. Podbudowa pod nawierzchnię jest wykonana z betonu cementowego.
2. Kanał jest zabudowany na pochylni lub u jej podnóża.

Klasa obciążenia	zgodnie z PN-EN 1433:2005+A1		D 400	E 600
Fundament z betonu (minimum klasy)	zgodne z PN EN 206-1		C 30/37	C 30/37
Wymiary [cm]		x	≥ 20	≥ 20
		y	wysokość kanału	
		z	≥ 20	≥ 20

Niniejszy dokument zawiera ogólne wytyczne dotyczące montażu produktu przy jednoczesnej konieczności przestrzegania wszelkich przepisów prawa i zasad sztuki budowlanej, jak również ze szczególnym uwzględnieniem dokumentacji technicznej obejmującej całość inwestycji. Producent nie ponosi odpowiedzialności za nieprawidłowości w działaniach i zaniechaniach stron i wszelkich innych uczestników procesu budowlanego oraz innych podmiotów mogących prowadzić lub prowadzących do uszkodzenia produktu.

Przykładowe realizacje

System odwodnienia liniowego ACO Drain® S 100 K[1)] z ryglem przesuwnym wzdłużnym Powerlock®

Szerokość w świetle 10,0 cm
Maksymalna klasa obciążenia kanału F 900, maksymalna klasa obciążenia rusztu D 400 lub F 900, zgodnie z normą PN-EN 1433:2005+A1
Powierzchnia wlotowa rusztu 380 cm²/mb

Typ	Długość bud.	Szer. bud.	Wysokość bud. [H]		Masa	Opak.	Numer kat.	Cena netto
			pocz.	koniec				
	cm	cm	cm	cm	kg/szt.	szt./paleta		zł/szt.
Kanał								
z polimerbetonu, z mocowaniem rusztu ryglem przesuwnym wzdłużnym Powerlock®, z możliwością doszczelnienia masą uszczelniającą (SF), ze zintegrowaną krawędzią z żeliwa szarego, z rusztem z żeliwa sferoidalnego								
W komplecie z rusztem w klasie D400, tymczasowe zabezpieczenie antykorozyjne rusztu								
Nowość 0.0 [6)]	100,0	16,0	16,5	16,5	35,9	25	78340	**720,-**
Nowość 10.0 [6)]	100,0	16,0	21,5	21,5	41,4	25	78341	**720,-**
Nowość 20.0 [6)]	100,0	16,0	26,5	26,5	44,8	25	74485	**720,-**
Nowość 0.1 [2) 6)]	50,0	16,0	16,5	16,5	19,0	10	74486	**540,-**
Nowość 10.1 [2) 6)]	50,0	16,0	21,5	21,5	21,4	10	74479	**540,-**
Nowość 20.1 [2) 6)]	50,0	16,0	26,5	26,5	24,8	10	74480	**540,-**
W komplecie z rusztem w klasie F900, zabezpiecznie antykorozyjne KTL								
0.0 [6)]	100,0	16,0	16,5	16,5	37,6	25	00841	**800,-**
0.1 [2) 6)]	50,0	16,0	16,5	16,5	20,7	10	00844	**600,-**
0.2/1 [2) 3) 5)]	50,0	16,0	20,5	22,5	22,5	-	00847	**1200,-**
0.2/2 [2) 4) 5)]	50,0	16,0	20,5	24,0	24,0	-	10630	**5600,-**
1	100,0	16,0	16,5	17,0	38,0	25	00821	**800,-**
2	100,0	16,0	17,0	17,5	38,4	25	00822	**800,-**
3	100,0	16,0	17,5	18,0	38,6	25	00823	**800,-**
4	100,0	16,0	18,0	18,5	38,8	25	00824	**800,-**
5	100,0	16,0	18,5	19,0	39,0	25	00825	**800,-**
6	100,0	16,0	19,0	19,5	39,3	25	00826	**800,-**
7	100,0	16,0	19,5	20,0	39,5	25	00827	**800,-**
8	100,0	16,0	20,0	20,5	40,0	25	00828	**800,-**
9	100,0	16,0	20,5	21,0	40,3	25	00829	**800,-**
10 [6)]	100,0	16,0	21,0	21,5	41,4	25	00830	**800,-**
10.0 [6)]	100,0	16,0	21,5	21,5	40,3	25	00842	**800,-**
10.1 [2) 6)]	50,0	16,0	21,5	21,5	22,0	10	00845	**600,-**
10.2/1 [2) 3) 5)]	50,0	16,0	25,5	27,5	25,0	-	00848	**1200,-**
10.2/2 [2) 4) 5)]	50,0	16,0	25,5	29,0	24,0	-	10640	**5600,-**
11	100,0	16,0	21,5	22,0	41,0	20	00831	**800,-**
12	100,0	16,0	22,5	22,5	41,3	20	00832	**800,-**
13	100,0	16,0	22,5	23,0	41,8	20	00833	**800,-**
14	100,0	16,0	23,0	23,5	42,5	20	00834	**800,-**
15	100,0	16,0	23,5	24,0	43,0	20	00835	**800,-**
16	100,0	16,0	24,0	24,5	43,4	20	00836	**800,-**
17	100,0	16,0	24,5	25,0	43,6	20	00837	**800,-**
18	100,0	16,0	25,0	25,5	43,7	20	00838	**800,-**
19	100,0	16,0	25,5	26,0	43,9	20	00839	**800,-**
20	100,0	16,0	26,0	26,5	46,3	20	00840	**800,-**
20.0 [6)]	100,0	16,0	26,5	26,5	43,7	20	00843	**800,-**
20.1 [2) 6)]	50,0	16,0	26,5	26,5	26,0	10	00846	**600,-**
20.2/1 [2) 3) 5)]	50,0	16,0	30,5	32,5	27,5	-	00849	**1200,-**
20.2/2 [2) 4) 5)]	50,0	16,0	30,5	34,0	24,0	-	10650	**5600,-**

Kanał S 100 K, długość 1 m, typ 0.0

Ruszt w klasie D 400

tymczasowe zabezpieczenie antykorozyjne rusztu

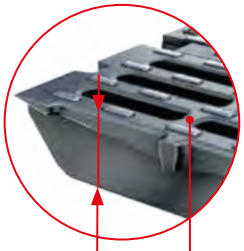

Ruszt w klasie F 900

trwałe zabezpiecznie antykorozyjne KTL

[1)] Nie stosować do odwodnienia poprzecznego na autostradach i drogach szybkiego ruchu. Dla tych obszarów zalecany jest system ACO Drain® Monoblock RD 100/150/200 V.
[2)] Korytko z bocznymi wyżłobieniami do wykonania połączeń kątowych, T- i krzyżowych.
[3)] Korytko z wykonanym pierścieniem NBR-O do podłączenia króćca ∅ 110 z PVC/PE-HD.
[4)] Korytko z zamknięciem odpływu ACO Drain® ∅ 110 ze stali nierdzewnej (korek bezpieczeństwa).
[5)] Korytko z dwustronnym wlotem.
[6)] Korytko z wyżłobieniem dla pionowego odpływu ∅ 110, nie stosować gdy wymagana jest absolutna szczelność.

System odwodnienia liniowego ACO Drain® S 100 K[1)] z ryglem przesuwnym wzdłużnym Powerlock®

Szerokość w świetle 10,0 cm
Maksymalna klasa obciążenia kanału F 900, maksymalna klasa obciążenia rusztu D 400 lub F 900, zgodnie z normą PN-EN 1433:2005+A1
Powierzchnia wlotowa rusztu 380 cm²/mb

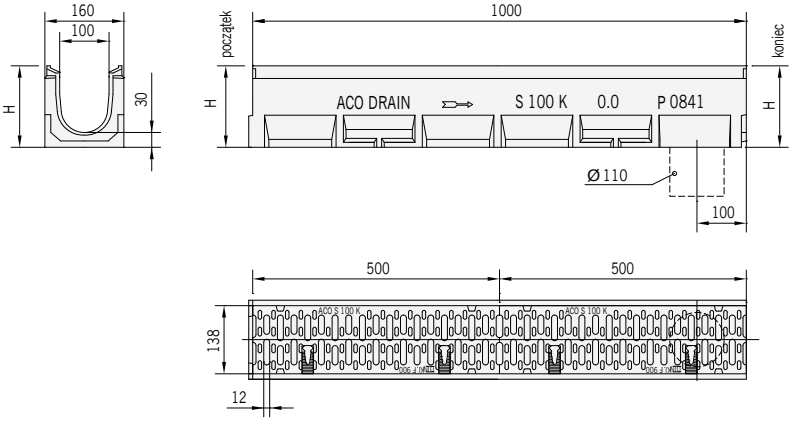

Wymiary korytka
ACO Drain® S 100 K

System odwodnienia liniowego ACO Drain® S 100 K[1)] z ryglem przesuwnym wzdłużnym Powerlock®

Szerokość w świetle 10,0 cm
Maksymalna klasa obciążenia kanału F 900, maksymalna klasa obciążenia rusztu D 400 lub F 900, zgodnie z normą PN-EN 1433:2005+A1
Powierzchnia wlotowa rusztu 380 cm²/mb

Typ	Długość bud.	Szer. bud.	Wys. bud.	Masa	Opak.	Numer kat.	Cena netto
	cm	cm	cm	kg/szt.	szt./ paleta		zł/szt.

Skrzynka odpływowa

jednoczęściowa, z polimerbetonu, z odpływem wyposażonym w uszczelkę wargowo-labiryntową, ze zintegrowaną krawędzią z żeliwa, z możliwością doszczelnienia masą uszczelniającą (SF), z koszem osadczym z tworzywa sztucznego, z rusztem z żeliwa sferoidalnego

Nowość **W komplecie z rusztem w klasie D 400,** tymczasowe zabezpieczenie antykorozyjne rusztu							
Odpływ ∅ 110	50,0	16,0	52,0	37,5	10	74487	**1440,-**
W komplecie z rusztem w klasie F 900, zabezpiecznie antykorozyjne KTL							
Odpływ ∅ 110	50,0	16,0	52,0	42,0	10	10545	**1600,-**
Odpływ ∅ 160	50,0	16,0	52,0	41,0	10	10546	**1600,-**

[1)] Nie stosować do odwodnienia poprzecznego na autostradach i drogach szybkiego ruchu. Dla tych obszarów zalecany jest system ACO Drain® Monoblock RD 100/200 V.

Skrzynka odpływowa S 100 K

Typ	Masa	Opak.	Numer kat.	Cena netto
	kg/szt.	szt./ paleta		zł/szt.

Ścianka czołowa

z polimerbetonu, z krawędzią żeliwną, do zamknięcia początku i końca kanału

pasuje do typu 0.0 - 20.2[2)]	2,2	12	00854	**200,-**

Ścianka czołowa z króćcem

z polimerbetonu, z krawędzią żeliwną, do zamknięcia końca kanału, z króćcem ∅ 110 z PE-HD

pasuje do typu 0.	1,3	6	00855	**400,-**
pasuje do typu 10 / 10.	1,8	6	00856	**400,-**
pasuje do typu 20 / 20.	2,3	4	00857	**400,-**

Element kaskadowy

do przekraczania różnicy wysokości przy układaniu kanału ze spadkiem kaskadowym

Element kaskadowy	1,0	15	00853	**400,-**

Adapter

z polimerbetonu, z krawędzią żeliwną, do wykonania połączenia przy zmianie kierunku przepływu

pasuje do typu 0. / 1	1,0	-	00912	**400,-**
pasuje do typu 10. / 11	1,2	-	00913	**400,-**
pasuje do typu 20.	1,4	-	00914	**400,-**

Hak do zdejmowania rusztów

Hak do zdejmowania rusztów	0,25	-	01290	**74,-**

[1)] Nie stosować do odwodnienia poprzecznego na autostradach i drogach szybkiego ruchu. Dla tych obszarów zalecany jest system ACO Drain® Monoblock RD 100/150/200 V.

[2)] Pasują także do kanałów niskich (po dopasowaniu na budowie).

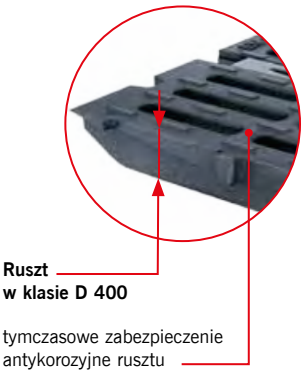

Ruszt w klasie D 400

tymczasowe zabezpieczenie antykorozyjne rusztu

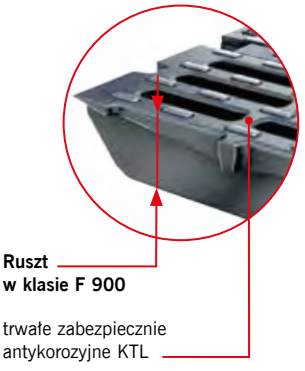

Ruszt w klasie F 900

trwałe zabezpiecznie antykorozyjne KTL

System odwodnienia liniowego ACO Drain® S 100 K[1)] z ryglem przesuwnym wzdłużnym Powerlock®

Szerokość w świetle 10,0 cm
Maksymalna klasa obciążenia kanału F 900, maksymalna klasa obciążenia rusztu D 400 lub F 900, zgodnie z normą PN-EN 1433:2005+A1
Powierzchnia wlotowa rusztu 380 cm²/mb

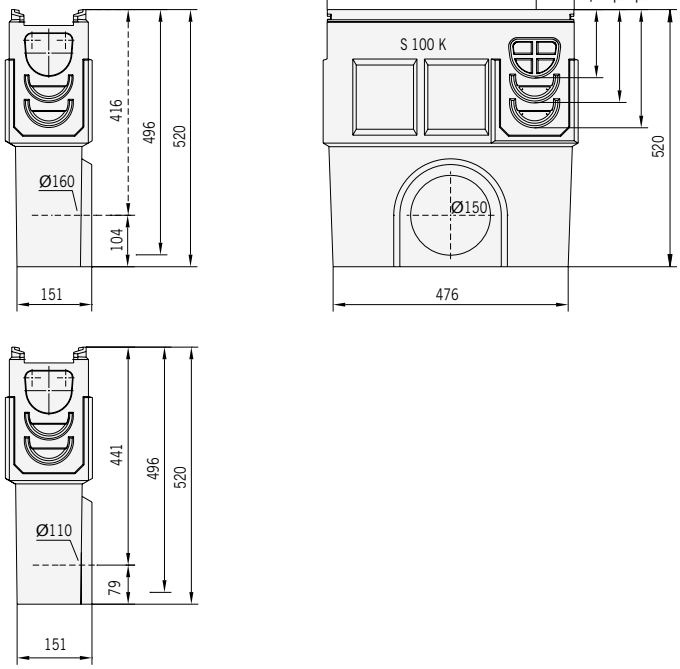

Wymiary jednoczęściowej skrzynki odpływowej ACO Drain® S 100 K

System odwodnienia liniowego ACO Drain® S 150 K[1)] z ryglem przesuwnym wzdłużnym Powerlock®

Szerokość w świetle 15,0 cm
Maksymalna klasa obciążenia kanału F 900, maksymalna klasa obciążenia rusztu D 400 lub F 900, zgodnie z normą PN-EN 1433:2005+A1
Powierzchnia wlotowa rusztu 680 cm²/mb
Na zamówienie także ze spadkiem dna.

Typ	Długość bud.	Szer. bud.	Wysokość bud. [H]		Masa	Opak.	Numer kat.	Cena netto
			pocz.	koniec				
	cm	cm	cm	cm	kg/szt.	szt./paleta		zł/szt.

Kanał

z polimerbetonu, z mocowaniem rusztu ryglem przesuwnym wzdłużnym Powerlock®,
z możliwością doszczelnienia masą uszczelniającą (SF),
ze zintegrowaną krawędzią z żeliwa szarego, z rusztem z żeliwa sferoidalnego

Kanał S 150 K, długość 1 m

W komplecie z rusztem w klasie D400, tymczasowe zabezpieczenie antykorozyjne rusztu								
Nowość 0.0 [5)]	100,0	21,0	22,0	22,0	52,5	16	78342	**900,-**
10.0 [5)]	100,0	21,0	27,0	27,0	58,7	12	78344	**900,-**
20.0 [5)]	100,0	21,0	32,0	32,0	62,0	12	74488	**900,-**
0.1 [2) 5)]	50,0	21,0	22,0	22,0	19,0	10	74489	**675,-**
10.1 [2) 5)]	50,0	21,0	27,0	27,0	32,0	8	74481	**675,-**
20.1 [2) 5)]	50,0	21,0	32,0	32,0	33,9	8	74482	**675,-**
W komplecie z rusztem w klasie F 900, zabezpiecznie antykorozyjne KTL								
0.0 [5)]	100,0	21,0	22,0	22,0	55,1	16	03050	**1000,-**
0.1 [2) 5)]	50,0	21,0	22,0	22,0	29,2	8	03053	**750,-**
0.2/1 [2) 3) 4)]	50,0	21,0	26,0	26,0	33,2	6	03077	**1500,-**
10.0 [5)]	100,0	21,0	27,0	27,0	60,8	12	03051	**1000,-**
10.1 [2) 5)]	50,0	21,0	27,0	27,0	31,9	8	03054	**750,-**
10.2/1 [2) 3) 4)]	50,0	21,0	31,0	31,0	36,2	6	03078	**1500,-**
20.0 [5)]	100,0	21,0	32,0	32,0	65,8	12	03052	**1000,-**
20.1 [2) 5)]	50,0	21,0	32,0	32,0	33,9	8	03055	**750,-**
20.2/1 [2) 3) 4)]	50,0	21,0	36,0	36,0	38,2	6	03079	**1500,-**

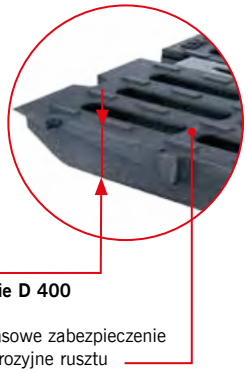

Ruszt w klasie D 400

tymczasowe zabezpieczenie antykorozyjne rusztu

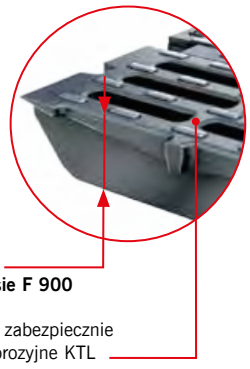

Ruszt w klasie F 900

trwałe zabezpiecznie antykorozyjne KTL

Uwaga! Kanały z zamontowanym korkiem bezpieczeństwa są dostępne na zapytanie

[1)] Nie stosować do odwodnienia poprzecznego na autostradach i drogach szybkiego ruchu. Dla tych obszarów zalecany jest system ACO Drain® Monoblock RD 100/150/200 V.
[2)] Korytko z bocznymi wyżłobieniami do wykonania połączeń kątowych, T- i krzyżowych.
[3)] Korytko z wykonanym pierścieniem NBR-O do podłączenia króćca ∅ 160 z PVC/PE-HD.
[4)] Korytko z dwustronnym wlotem.
[5)] Korytko z wyżłobieniem dla pionowego odpływu ∅ 160, nie stosować przy wymaganej absolutnej szczelności.

Akcesoria do uzyskania pełnej wodoszczelności kanału: str. 212

System odwodnienia liniowego ACO Drain® S 150 K[1)] z ryglem przesuwnym wzdłużnym Powerlock®

Szerokość w świetle 15,0 cm
Maksymalna klasa obciążenia kanału F 900, maksymalna klasa obciążenia rusztu D 400 lub F 900, zgodnie z normą PN-EN 1433:2005+A1
Powierzchnia wlotowa rusztu 680 cm²/mb

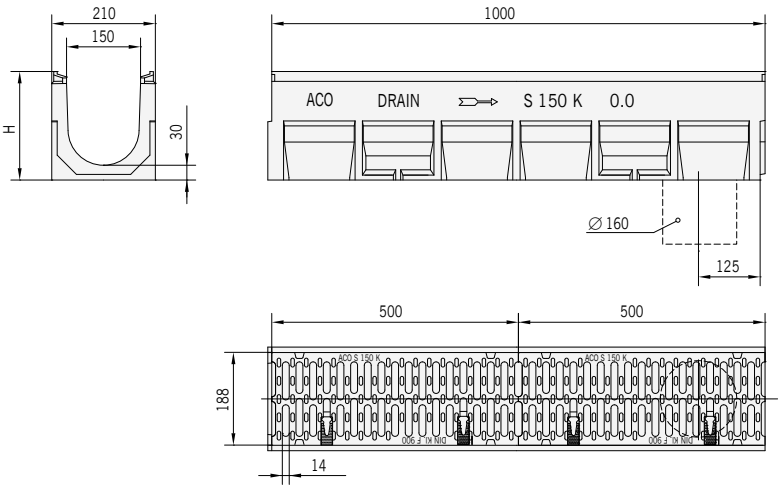

Wymiary kanału ACO Drain® S 150 K, długość 1 m

System odwodnienia liniowego ACO Drain® S 150 K[1)]
z ryglem przesuwnym wzdłużnym Powerlock®

Szerokość w świetle 15,0 cm
Maksymalna klasa obciążenia kanału F 900, maksymalna klasa obciążenia rusztu D 400 lub F 900, zgodnie z normą PN-EN 1433:2005+A1
Powierzchnia wlotowa rusztu 680 cm²/mb

Typ	Długość bud.	Szer. bud.	Wys. bud.	Masa	Opak.	Numer kat.	Cena netto
	cm	cm	cm	kg/szt.	szt./ paleta		zł/szt.

Skrzynka odpływowa

z polimerbetonu, jednoczęściowa z odpływem wyposażonym w uszczelkę wargowo-labiryntową, ze zintegrowaną krawędzią z żeliwa szarego, z możliwością doszczelnienia masą uszczelniającą (SF), z koszem osadczym z tworzywa sztucznego, z rusztem z żeliwa sferoidalnego[2)]

Nowość								
	W komplecie z rusztem w klasie D400, tymczasowe zabezpieczenie antykorozyjne rusztu							
	Odpływ ∅ 160	50,0	21,0	62,0	33,3	6	74490	**1800,-**
	W komplecie z rusztem w klasie F 900, zabezpiecznie antykorozyjne KTL							
	Odpływ ∅ 160	50,0	21,0	62,0	58,5	6	10547	**2000,-**
	Odpływ ∅ 200	50,0	21,0	62,0	58,2	6	10548	**2000,-**

Skrzynka odpływowa S 150 K

Typ	Masa	Numer kat.	Cena netto
	kg/szt.		zł/szt.

Ścianka czołowa

z polimerbetonu, z krawędzią żeliwną, do zamknięcia początku i końca kanału

pasuje do typu 0. / 10. / 20.	3,1	00699	**250,-**

Ścianka czołowa

z polimerbetonu, z krawędzią żeliwną, do zamknięcia końca kanału, z króćcem ∅ 160 z PE-HD

pasuje do typu 0.	2,2	00885	**500,-**
pasuje do typu 10.	3,1	00886	**500,-**
pasuje do typu 20.	3,7	00887	**500,-**

Element kaskadowy

do przekraczania różnicy wysokości przy układaniu kanału ze spadkiem kaskadowym

Element kaskadowy	1,0	00698	**500,-**

Adapter

z polimerbetonu, z krawędzią żeliwną, do wykonania połączenia przy zmianie kierunku przepływu

pasuje do typu 0.	1,4	00970	**500,-**
pasuje do typu 10.	1,8	00971	**500,-**
pasuje do typu 20.	2,2	00972	**500,-**

Hak do zdejmowania rusztów

Hak do zdejmowania rusztów	0,25	01290	**74,-**

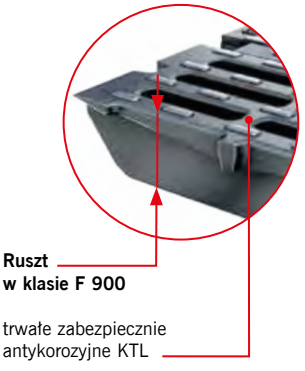

[1)] Nie stosować do odwodnienia poprzecznego na autostradach i drogach szybkiego ruchu. Dla tych obszarów zalecany jest system ACO Drain® Monoblock RD 100/150/200 V.

[2)] Na specjalne zamówienie możliwość dostawy skrzynki 3 częściowej.

System odwodnienia liniowego ACO Drain® S 150 K[1)] z ryglem przesuwnym wzdłużnym Powerlock®

Szerokość w świetle 15,0 cm
Maksymalna klasa obciążenia kanału F 900, maksymalna klasa obciążenia rusztu D 400 lub F 900, zgodnie z normą PN-EN 1433:2005+A1
Powierzchnia wlotowa rusztu 680 cm²/mb

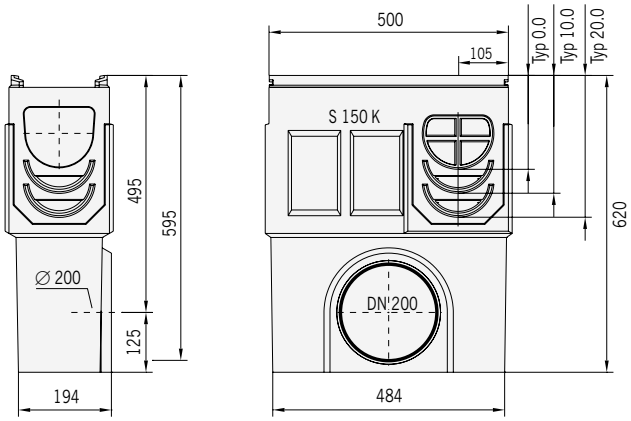

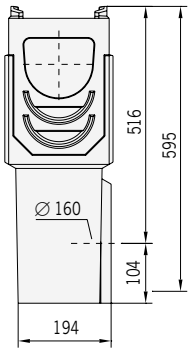

Wymiary jednoczęściowej skrzynki odpływowej ACO Drain® S 150 K

System odwodnienia liniowego ACO Drain® S 200 K[1)] z ryglem przesuwnym wzdłużnym Powerlock®

Szerokość w świetle 20,0 cm
Maksymalna klasa obciążenia kanału F 900, maksymalna klasa obciążenia rusztu D 400 lub F 900, zgodnie z normą PN-EN 1433:2005+A1
Powierzchnia wlotowa rusztu 935 cm²/mb
Na zamówienie także ze spadkiem dna.

Typ	Długość bud.	Szer. bud.	Wysokość bud. [H]		Masa	Opak.	Numer kat.	Cena netto
			pocz.	koniec				
	cm	cm	cm	cm	kg/szt.	szt./paleta		zł/szt.
W komplecie z rusztem w klasie D400, tymczasowe zabezpieczenie antykorozyjne rusztu								
0.0	100,0	26,0	29,0	29,0	79,0	9	78343	**1363,-**
10.0	100,0	26,0	34,0	34,0	83,6	6	74491	**1363,-**
20.0	100,0	26,0	39,0	39,0	86,4	6	74492	**1363,-**
0.1[2) 5)]	50,0	26,0	29,0	29,0	45,4	6	74493	**1022,-**
10.1[5)]	50,0	26,0	34,0	34,0	47,3	6	74483	**1022,-**
20.1[5)]	50,0	26,0	39,0	39,0	48,2	8	74484	**1022,-**
W komplecie z rusztem w klasie F 900, zabezpiecznie antykorozyjne KTL								
0.0 [5)]	100,0	26,0	29,0	29,0	80,6	9	00571	**1514,-**
0.1[2) 5)]	50,0	26,0	29,0	29,0	46,2	6	00574	**1136,-**
0.2/1[2) 3) 4)]	50,0	26,0	32,0	33,0	46,3		02981	**2271,-**
10.0 [5)]	100,0	26,0	34,0	34,0	85,2	9	00572	**1514,-**
10.1[2) 5)]	50,0	26,0	34,0	34,0	47,3	6	00575	**1136,-**
10.2/1[2) 3) 4)]	50,0	26,0	37,0	38,0	49,3		02983	**2271,-**
20.0 [5)]	100,0	26,0	39,0	39,0	88,0	9	00573	**1514,-**
20.1[2) 5)]	50,0	26,0	39,0	39,0	48,2	6	00576	**1136,-**
20.2/1[2) 3) 4)]	50,0	26,0	42,0	43,0	51,3		02985	**2271,-**

Nowość

Kanał

z polimerbetonu, z mocowaniem rusztu ryglem przesuwnym wzdłużnym Powerlock®,
z możliwością doszczelnienia masą uszczelniającą (SF),
ze zintegrowaną krawędzią z żeliwa szarego, z rusztem z żeliwa sferoidalnego

Kanał S 200 K, długość 1 m

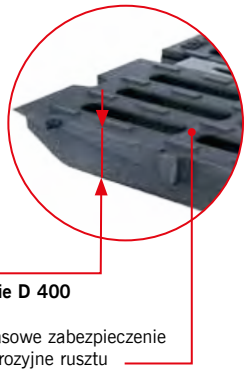

Ruszt w klasie D 400

tymczasowe zabezpieczenie antykorozyjne rusztu

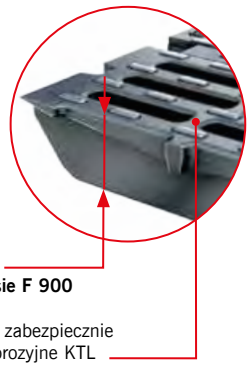

Ruszt w klasie F 900

trwałe zabezpiecznie antykorozyjne KTL

Uwaga! Kanały z zamontowanym korkiem bezpieczeństwa są dostępne na zapytanie

[1)] Nie stosować do odwodnienia poprzecznego na autostradach i drogach szybkiego ruchu. Dla tych obszarów zalecany jest system ACO Drain® Monoblock RD 100/150/200 V.
[2)] Korytko z bocznymi wyżłobieniami do wykonania połączeń kątowych, T- i krzyżowych.
[3)] Korytko z wykonanym pierścieniem NBR-O do podłączenia króćca ∅ 200 z PVC/PE-HD.
[4)] Korytko z dwustronnym wlotem.
[5)] Korytko z wyżłobieniem dla pionowego odpływu ∅ 160, nie stosować przy wymaganej absolutnej szczelności.

Akcesoria do uzyskania pełnej wodoszczelności kanału: str. 212

System odwodnienia liniowego ACO Drain® S 200 K[1)] z ryglem przesuwnym wzdłużnym Powerlock®

Szerokość w świetle 20,0 cm
Maksymalna klasa obciążenia kanału F 900, maksymalna klasa obciążenia rusztu D 400 lub F 900, zgodnie z normą PN-EN 1433:2005+A1
Powierzchnia wlotowa rusztu 935 cm²/mb

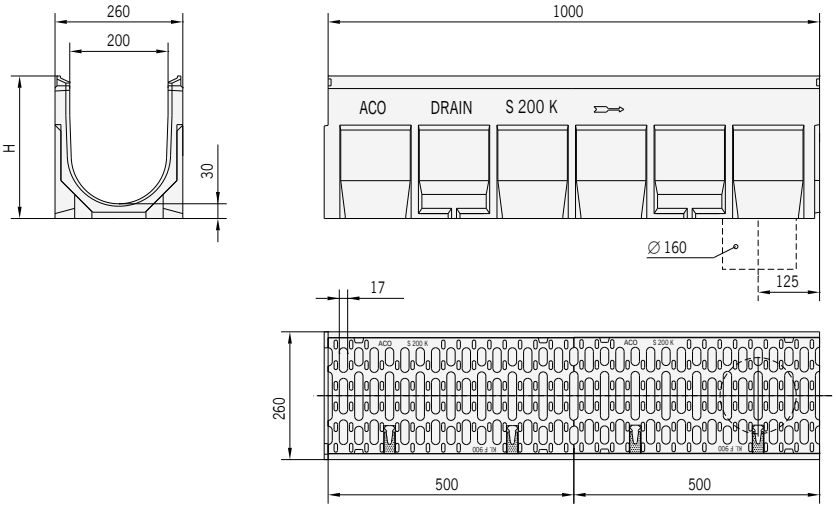

Wymiary kanału ACO Drain® S 200 K, długość 1 m

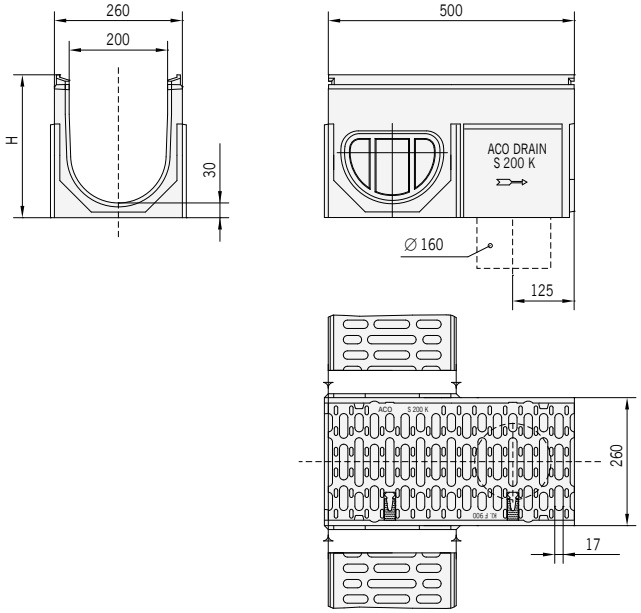

Wymiary kanału ACO Drain® S 200 K, długość 0,5 m

System odwodnienia liniowego ACO Drain® S 200 K[1)] z ryglem przesuwnym wzdłużnym Powerlock®

Szerokość w świetle 20,0 cm
Maksymalna klasa obciążenia kanału F 900, maksymalna klasa obciążenia rusztu D 400 lub F 900, zgodnie z normą PN-EN 1433:2005+A1
Powierzchnia wlotowa rusztu 935 cm²/mb

Typ	Długość bud.	Szer. bud.	Wys. bud.	Masa	Opak.	Numer kat.	Cena netto
	cm	cm	cm	kg/szt.	szt./ paleta		zł/szt.

Skrzynka odpływowa

z polimerbetonu, jednoczęściowa z odpływem wyposażonym w uszczelkę wargowo-labiryntową ze zintegrowaną krawędzią z żeliwa, z możliwością doszczelnienia masą uszczelniającą (SF), z koszem osadczym z tworzywa sztucznego, z rusztem z żeliwa sferoidalnego[2)]

Nowość	**W komplecie z rusztem w klasie D400,** tymczasowe zabezpieczenie antykorozyjne rusztu							
	Odpływ ∅ 200	50,0	26,0	70,0	68,9	6	74494	**2726,-**
	W komplecie z rusztem w klasie F 900, zabezpiecznie antykorozyjne KTL							
	Odpływ ∅ 160	50,0	26,0	70,0	73,5	6	10549	**2271,-**
	Odpływ ∅ 200	50,0	26,0	70,0	73,3	6	10550	**2271,-**

Skrzynka odpływowa S 200 K

Typ	Masa	Numer kat.	Cena netto
	kg		zł/szt.

Ścianka czołowa

z polimerbetonu, z krawędzią żeliwną, do zamknięcia początku i końca kanału

pasuje do typu 0. / 10. / 20.	4,5	00578	**379,-**

Ścianka czołowa

z polimerbetonu, z krawędzią żeliwną, do zamknięcia końca kanału, z króćcem ∅ 200 z PE-HD

pasuje do typu 0.	6,1	00565	**757,-**
pasuje do typu 10.	6,3	00566	**757,-**
pasuje do typu 20.	6,5	00567	**757,-**

Element kaskadowy

do przekraczania różnicy wysokości w kanale ze spadkiem kaskadowym

Element kaskadowy	1,9	00577	**757,-**

Adapter

z polimerbetonu, z krawędzią żeliwną, do wykonania połączenia przy zmianie kierunku przepływu

pasuje do typu 0.	1,9	02991	**757,-**
pasuje do typu 10.	2,0	02992	**757,-**
pasuje do typu 20.	2,6	02993	**757,-**

Hak do zdejmowania rusztów

Hak do zdejmowania rusztów	0,25	01290	**74,-**

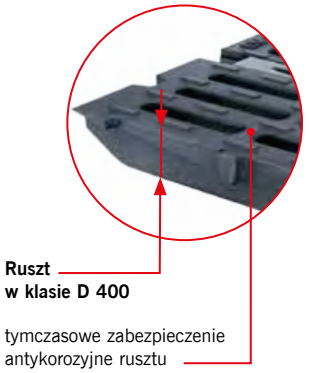

Ruszt w klasie D 400

tymczasowe zabezpieczenie antykorozyjne rusztu

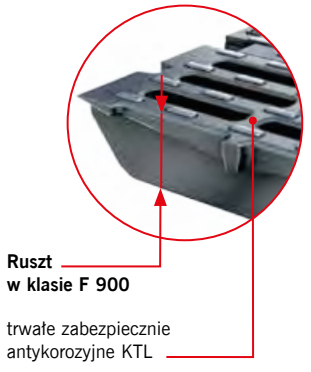

Ruszt w klasie F 900

trwałe zabezpiecznie antykorozyjne KTL

[1)] Nie stosować do odwodnienia poprzecznego na autostradach i drogach szybkiego ruchu. Dla tych obszarów zalecany jest system ACO Drain® Monoblock RD 100/150/200 V.

[2)] Na specjalne zamówienie możliwość dostawy skrzynki 3 częściowej.

System odwodnienia liniowego ACO Drain® S 200 K[1)] z ryglem przesuwnym wzdłużnym Powerlock®

Szerokość w świetle 20,0 cm
Maksymalna klasa obciążenia kanału F 900, maksymalna klasa obciążenia rusztu D 400 lub F 900, zgodnie z normą PN-EN 1433:2005+A1
Powierzchnia wlotowa rusztu 935 cm²/mb

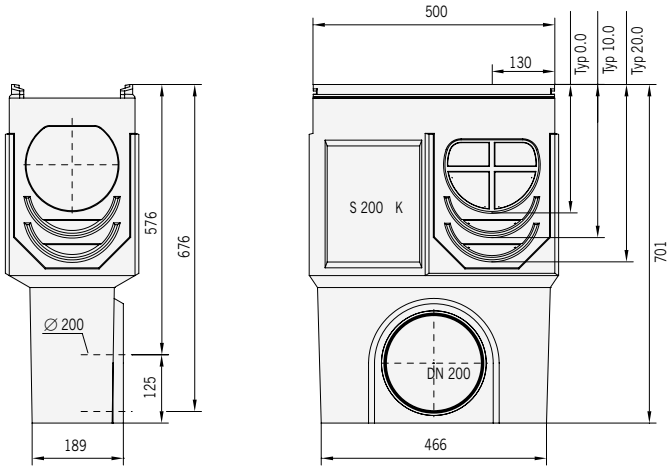

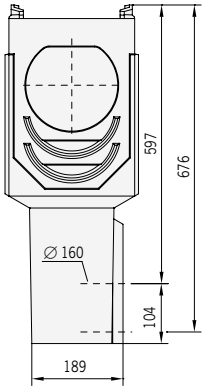

Wymiary jednoczęściowej skrzynki odpływowej ACO Drain® S 200 K

System odwodnienia liniowego ACO Drain® S 300 K[1)] z ryglem przesuwnym wzdłużnym Powerlock®

Szerokość w świetle 30,0 cm
Maksymalna klasa obciążenia F 900, zgodnie z normą PN-EN 1433:2005+A1

Typ	Długość bud.	Szer. bud.	Wysokość bud.		Pow. wlotu	Masa	Opak.	Numer kat.	Cena netto
			pocz.	koniec					
	cm	cm	cm	cm	cm^2/mb	kg/szt.	szt./ paleta		zł/szt.
Kanał									
z polimerbetonu, z mocowaniem rusztu ryglem przesuwnym wzdłużnym Powerlock®, z możliwością doszczelnienia masą uszczelniającą (SF), ze zintegrowaną krawędzią z żeliwa szarego, z rusztem z żeliwa sferoidalnego, pokrytym specjalną powłoką KTL									
0.0[6)]	100,0	36,0	40,0	40,0	1511	118,4	6	02700	**3857,-**
0.1[2) 6)]	50,0	36,0	40,0	40,0	1511	86,4	4	02703	**2893,-**
0.2/1[2)3)5)]	50,0	36,0	44,0	44,0	1511	66,6	4	02740	**5786,-**
0.2/2[2)4)5)]	50,0	36,0	44,0	45,5	1511	69,8	-	10660	**7246,-**

Kanał S 300 K, długość 1 m

[1)] Nie stosować do odwodnienia poprzecznego na autostradach i drogach szybkiego ruchu. Dla tych obszarów zalecany jest system ACO Drain® Monoblock RD 100/150/200 V.
[2)] Korytko z bocznymi wyżłobieniami do wykonania połączeń kątowych, T- i krzyżowych.
[3)] Korytko z wykonanym pierścieniem NBR-O do podłączenia króćca ∅ 200 z PVC/PE-HD.
[4)] Korytko z klapą bezpieczeństwa ACO Drain® ∅ 200 ze stali nierdzewnej.
[5)] Korytko z dodatkowym, bocznym wlotem.
[6)] Korytko z wyżłobieniem dla pionowego odpływu ∅ 200, nie stosować przy wymaganej absolutnej szczelności.

Akcesoria do uzyskania pełnej wodoszczelności kanału: str. 212

System odwodnienia liniowego ACO Drain® S 300 K[1)] z ryglem przesuwnym wzdłużnym Powerlock®

Szerokość w świetle 30,0 cm
Maksymalna klasa obciążenia F 900, zgodnie z normą PN-EN 1433:2005+A1

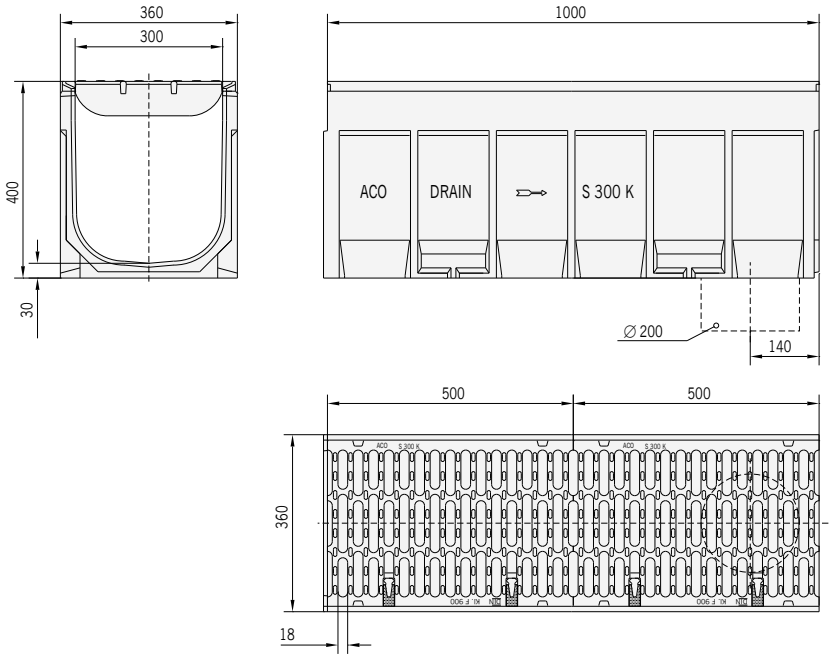

Wymiary kanału ACO Drain® S 300 K, długość 1 m

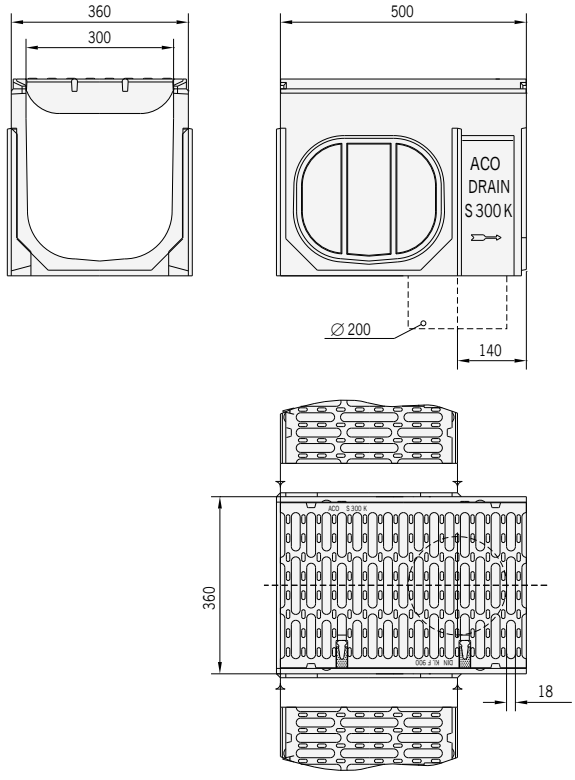

Wymiary kanału ACO Drain® S 300 K, długość 0,5 m

System odwodnienia liniowego ACO Drain® S 300 K[1)] z ryglem przesuwnym wzdłużnym Powerlock®

Szerokość w świetle 30,0 cm
Maksymalna klasa obciążenia F 900, zgodnie z normą PN-EN 1433:2005+A1

Typ	Długość bud.	Szer. bud.	Wys. bud.	Masa	Numer kat.	Cena netto
	cm	cm	cm	kg/szt.		zł/szt.
Skrzynka odpływowa z polimerbetonu, dwu lub trzyczęściowa, ze zintegrowanym uszczelnieniem wargowo-labiryntowym króćca odpływowego, ze zintegrowaną krawędzią z żeliwa, z możliwością doszczelnienia masą uszczelniającą (SF), z koszem osadczym ze stali ocynkowanej, z rusztem z żeliwa sferoidalnego, pokrytym specjalną powłoką KTL						
Wersja niska						
część górna	OT 50,0	36,0	43,0	56,3	00670	**2893,-**
część pośrednia	ZT 50,0	32,2	30,0	20,7	01697	**964,-**
część dolna niska ∅ 160	UT 50,0	32,2	36,5	28,5	01614	**964,-**
część dolna niska ∅ 200	UT 50,0	32,2	36,5	27,0	06190	**964,-**
kosz osadczy dla części niskiej				4,7	01616	**482,-**
Wersja wysoka						
część górna	OT 50,0	36,0	43,0	56,3	00670	**2893,-**
część pośrednia	ZT 50,0	32,2	30,0	20,7	01697	**964,-**
część dolna wysoka ∅ 160	UT 50,0	32,2	71,5	49,9	03217	**1446,-**
część dolna wysoka ∅ 200	UT 50,0	32,2	71,5	49,9	08565	**1446,-**
kosz osadczy dla części wysokiej				6,2	01617	**482,-**
Ścianka czołowa z polimerbetonu, z krawędzią żeliwną, do zamknięcia początku i końca kanału						
pasuje do typu 0.				9,8	00674	**964,-**
Ścianka czołowa z polimerbetonu, z krawędzią żeliwną, do zamknięcia końca kanału, z króćcem ∅ 200 z PE-HD						
pasuje do typu 0.				8,0	01490	**1929,-**
Adapter z polimerbetonu, z krawędzią żeliwną, do wykonania połączenia przy zmianie kierunku przepływu						
pasuje do typu 0.				3,0	01493	**1929,-**
Hak do zdejmowania rusztów						
Hak do zdejmowania rusztów				0,25	01290	**74,-**

[1)] Nie stosować do odwodnienia poprzecznego na autostradach i drogach szybkiego ruchu. Dla tych obszarów zalecany jest system ACO Drain® Monoblock RD 100/150/200 V.

Kosz osadczy dla części niskiej

Skrzynka S 300 K - część górna

Skrzynka S 300 K - część pośrednia

Skrzynka S 300 K - część dolna wysoka

System odwodnienia liniowego ACO Drain® S 300 K[1)] z ryglem przesuwnym wzdłużnym Powerlock®

Szerokość w świetle 30,0 cm
Maksymalna klasa obciążenia F 900, zgodnie z normą PN-EN 1433:2005+A1

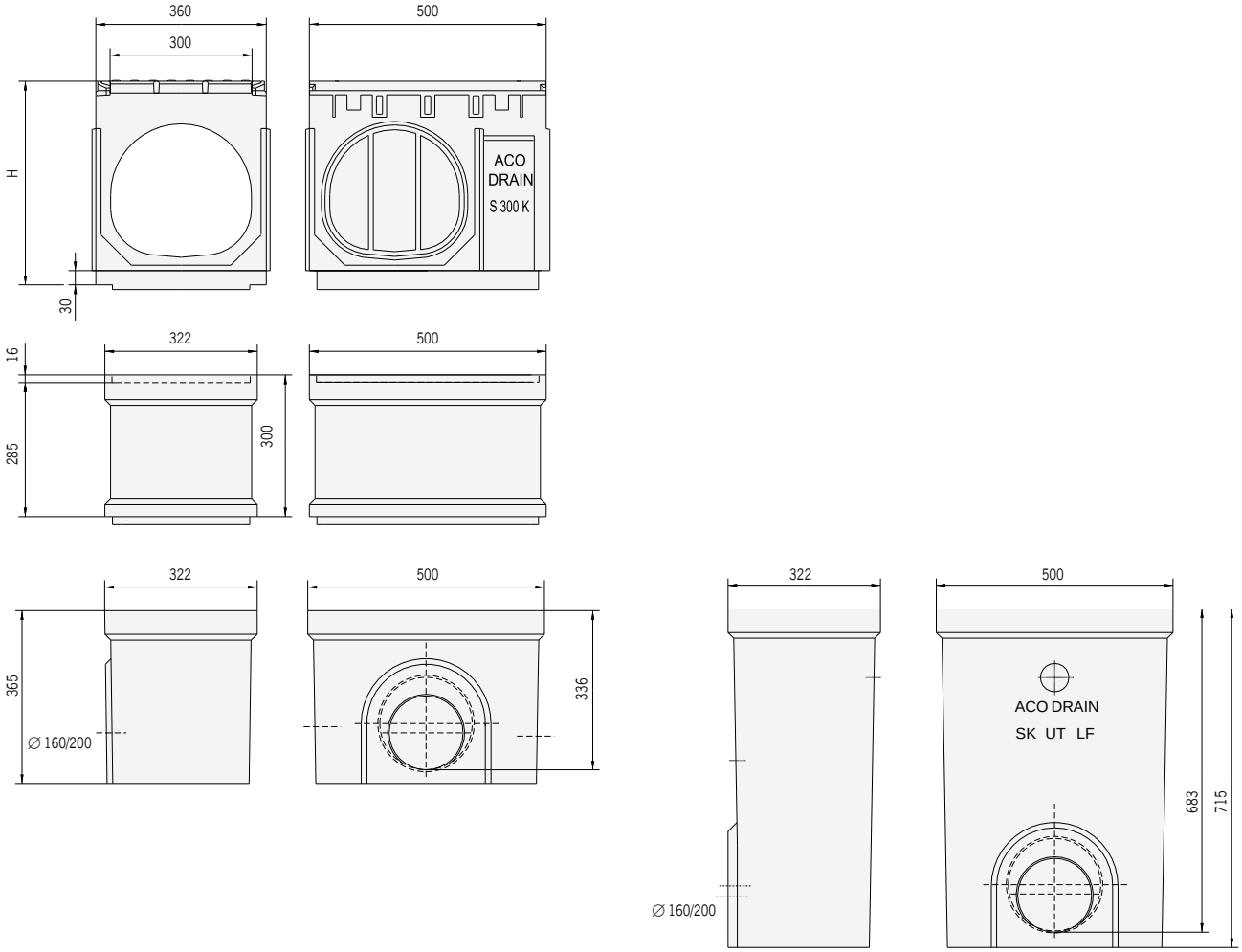

Wymiary skrzynki odpływowej
ACO Drain® S 300 K

ACO Sport

Schemat systemu		172
Szerokość w świetle		172
Główne elementy systemu		172
Zalety systemu		172
TYPOWE ZASTOSOWANIA		173
Przykładowe instrukcje zabudowy i realizacje		174
Karty katalogowe		176
	Szerokość w świetle	
System 1000	125	176
System 5000	185	178
System 6000	100	179
System 7000		180
System 8000		181

Firma ACO Elementy Budowlane Sp. z o.o. zastrzega sobie możliwość wprowadzania zmian wynikających z postępu technicznego bez uprzedniego powiadamiania.

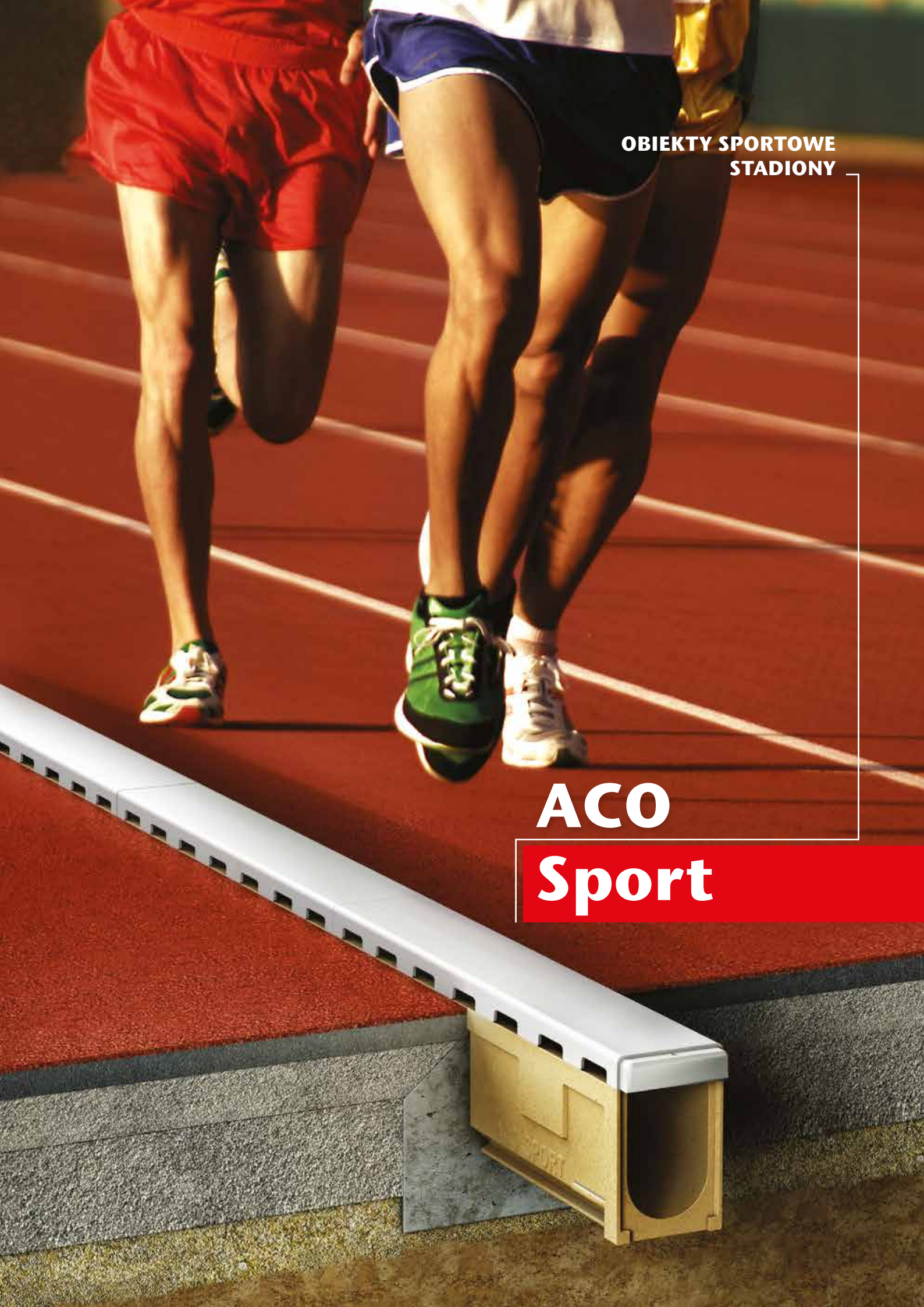

OBIEKTY SPORTOWE
STADIONY

ACO Sport

ACO Sport System 1000 / 5000 / 6000 / 7000 / 8000

Szerokość w świetle [mm]: 100, 125, 185

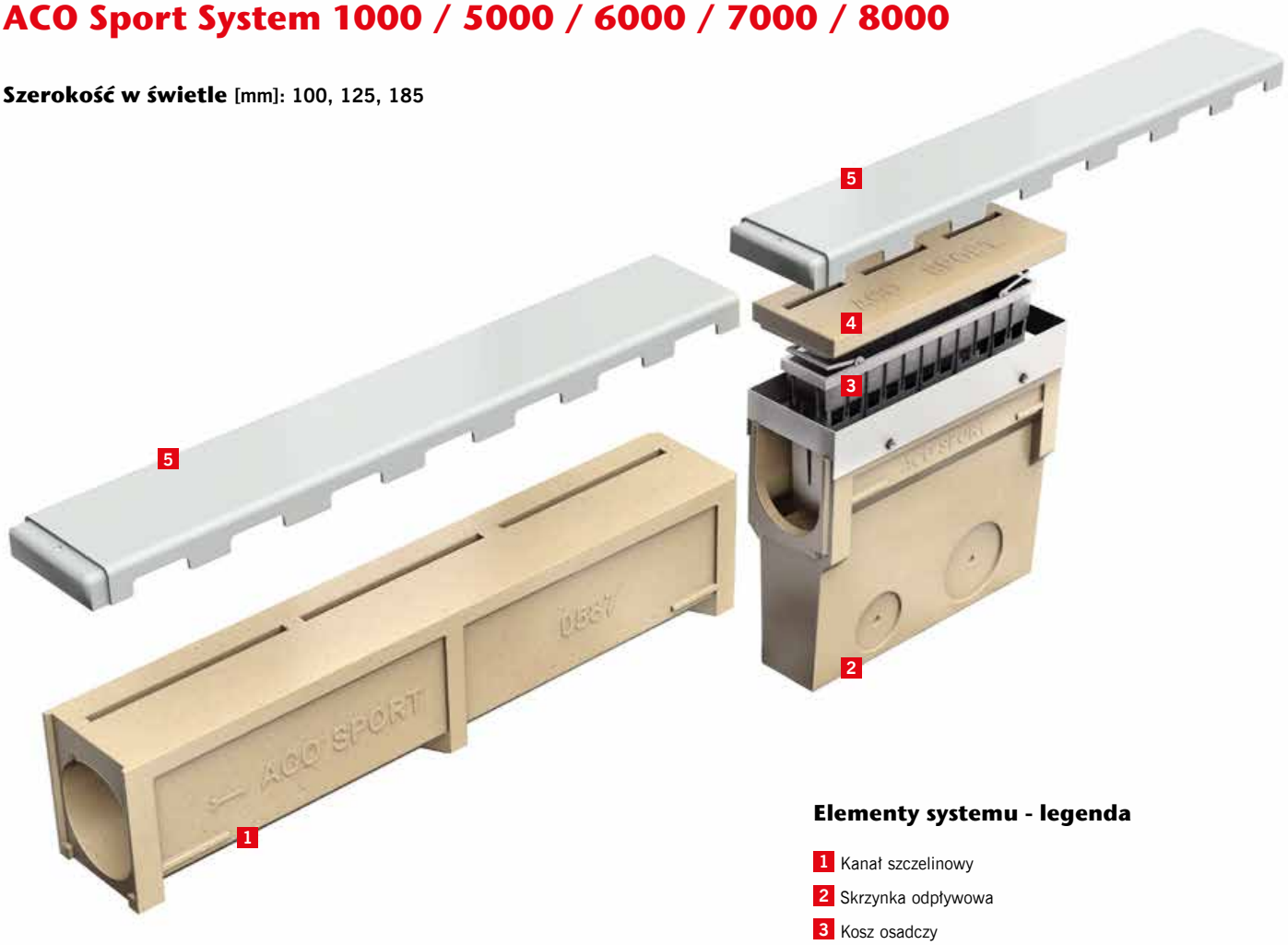

Elementy systemu - legenda

1. Kanał szczelinowy
2. Skrzynka odpływowa
3. Kosz osadczy
4. Pokrywa szczelinowa
5. Pokrywa z GFK L=1 m

Główne elementy systemu

Kanały

Klasa obciążeń: Ruch pieszy
Materiał: Polimerbeton
Rodzaj kanału: Bezspadkowe
Krawędzie: Stal ocynkowana

Ruszty / pokrywy

Klasa obciążeń: Ruch pieszy
Materiał: Stal ocynkowana, tworzywo sztuczne

Skrzynki odpływowe

Klasa obciążeń: Ruch pieszy
Materiał: Polimerbeton
Krawędzie: Stal ocynkowana

Zalety systemu

- Kompleksowy system wyposażenia obiektów lekkoatletycznych - tak odwodnień liniowych bieżni, jak i elementów do budowy zeskoczni czy rowu z wodą.
- System zgodny z wytycznymi **IAAF oraz PZLA**.
- Nienasiąkliwy - odporny na wszelkie substancje stosowane do odmrażania nawierzchni beton polimerowy (polimerbeton), z którego wykonane są korytka odwodnień liniowych. Jest w **pełni mrozoodporny**.
- Stosowany na niemal **wszystkich lekkoatletycznych stadionach olimpijskich** budowanych od 1972 roku na całym świecie.

Rozmieszczenie elementów na stadionie

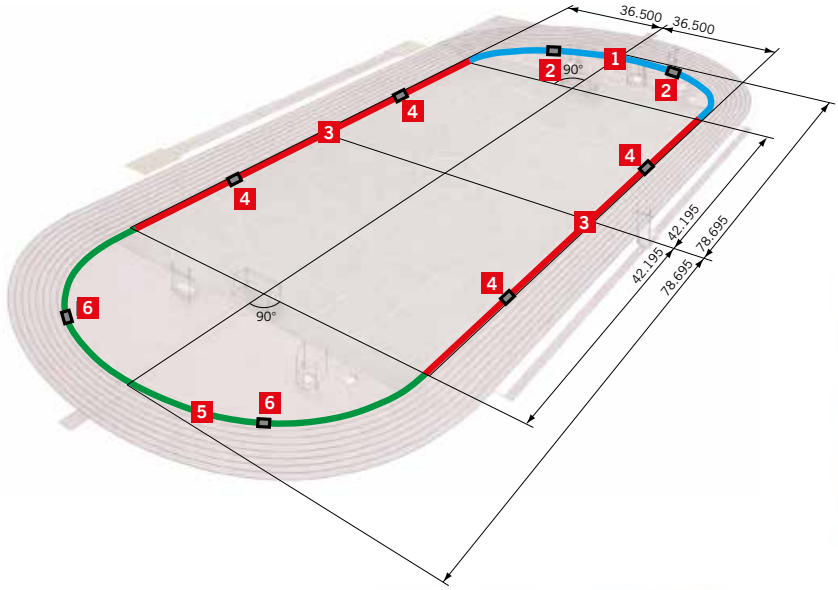

1 Korytko odwodnieniowe otwarte LW 125, w łuku, 1 m, z przykryciem z tworzywa sztucznego

2 Skrzynka odpływowa do korytek otwartych LW 125

3 Korytko odwodnieniowe LW 125, proste, 1 m, z przykryciem z tworzywa sztucznego i jednostronnie podwyższoną krawędzią.

6 Skrzynka odpływowa do korytek szczelinowych

5 Korytko szczelinowe, w łuku, 1 m, z przykryciem z tworzywa sztucznego

4 Skrzynka odpływowa do korytek LW 125, z jednostronnie podwyższoną krawędzią

Typowe zastosowania

- **System 1000** – odwodnienia bieżni lekkoatletycznych,

- **System 7000** – skocznie w dal, krawężniki i wycieraczki do piaskownicy zeskoczni w dal,

- **System 6000** – odwodnienia boisk piłkarskich i do hokeja na trawie pokrytych murawą sztuczną,

- **System 8000** – rów z wodą.

ACO Sport

System 1000 - przykładowa zabudowa korytka z przykryciem z tworzywa sztucznego

Ważne!

Zabudowa korytka otwartego w bieżni

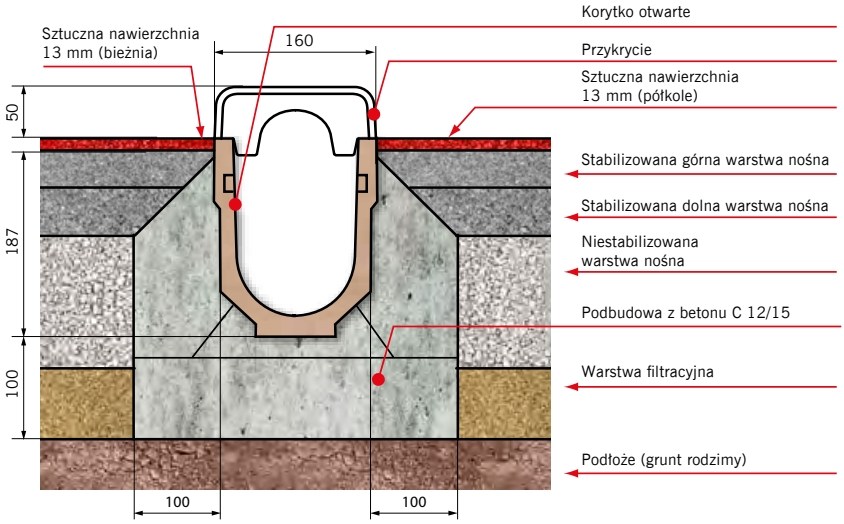

Zbudowa korytka otwartego przy murawie

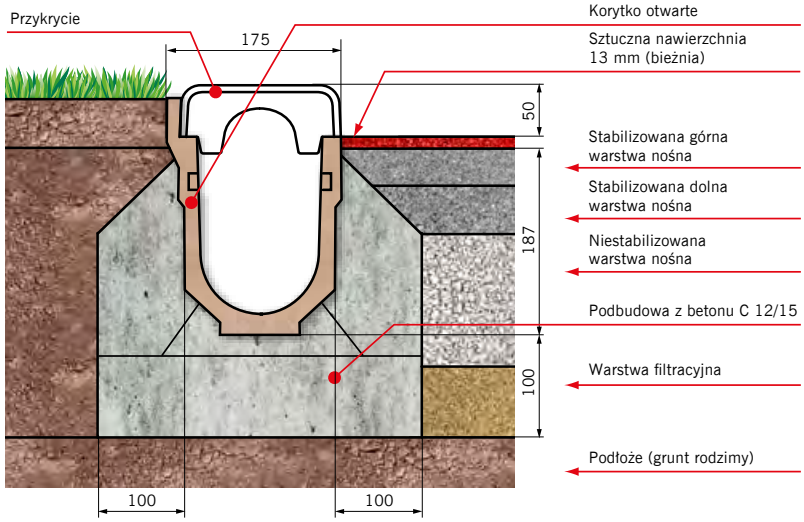

Zabudowa korytka szczelinowego w bieżni

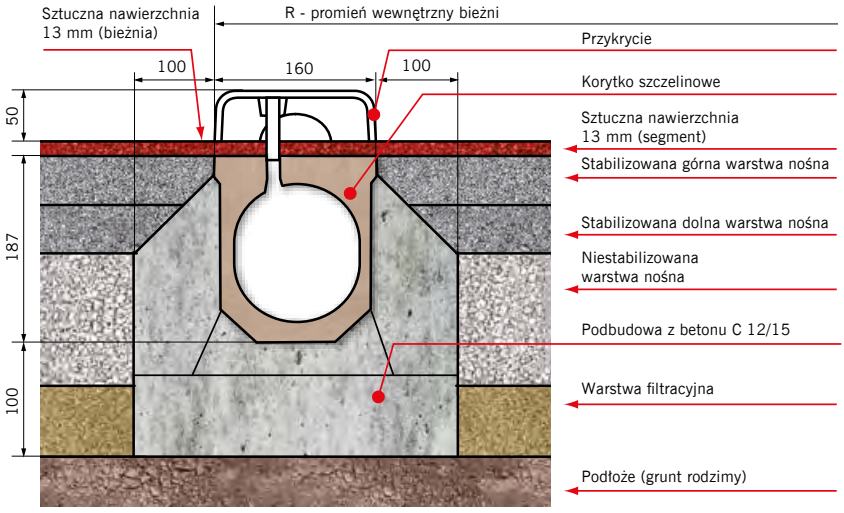

Niniejszy dokument zawiera ogólne wytyczne dotyczące montażu produktu przy jednoczesnej konieczności przestrzegania wszelkich przepisów prawa i zasad sztuki budowlanej, jak również ze szczególnym uwzględnieniem dokumentacji technicznej obejmującej całość inwestycji. Producent nie ponosi odpowiedzialności za nieprawidłowości w działaniach i zaniechaniach stron i wszelkich innych uczestników procesu budowlanego oraz innych podmiotów mogących prowadzić lub prowadzących do uszkodzenia produktu.

ACO Sport

System 6000 - przykładowa zabudowa korytka z mocowaniem sztucznej murawy

Ważne!

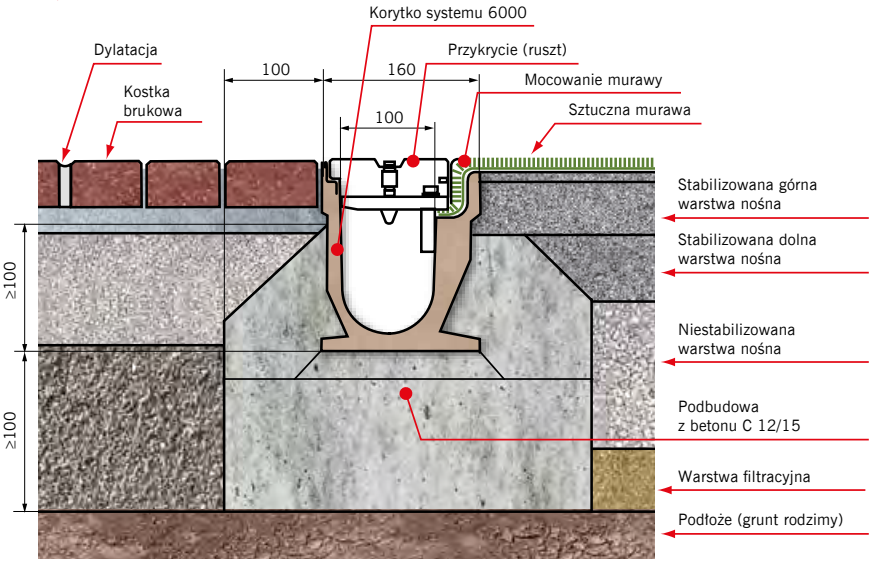

Niniejszy dokument zawiera ogólne wytyczne dotyczące montażu produktu przy jednoczesnej konieczności przestrzegania wszelkich przepisów prawa i zasad sztuki budowlanej, jak również ze szczególnym uwzględnieniem dokumentacji technicznej obejmującej całość inwestycji. Producent nie ponosi odpowiedzialności za nieprawidłowości w działaniach i zaniechaniach stron i wszelkich innych uczestników procesu budowlanego oraz innych podmiotów mogących prowadzić lub prowadzących do uszkodzenia produktu.

Przykładowe realizacje

System odwodnienia liniowego ACO Sport System 1000

szerokość w świetle 12,5 cm
do odwadnianiania bieżni lekkoatletycznych
System 1000 otwarty

Produkt	Szer. w świetle	Dług. bud.	szer. bud.	wys. bud.	Masa	Numer kat.	Cena netto
	cm	cm	cm	cm	kg/szt.		zł/szt.
Korytko							
z polimerbetonu, w kolorze naturalnym							
proste	12,4	100,0	16,0	20,0	17,0	00581	**168,-**
łukowe R=36,5m	12,4	100,0	16,0	20,0	17,0	00582	**163,-**
Korytko z krawędzią podwyższoną 4 cm							
z polimerbetonu, w kolorze naturalnym							
proste	12,4	100,0	17,5	24,0	19,0	00585	**182,-**
łukowe R=36,5m	12,4	100,0	17,5	24,0	19,0	00586	**176,-**
Skrzynka odpływowa							
z polimerbetonu, w kolorze naturalnym, z koszem osadczym ze stali ocynkowanej, z przetłoczeniami do wybicia ∅ 110 i ∅ 160 do pokrycia z obydwu stron							
o stałej wysokości	12,4	50,0	16,0	47,0	21,0	00601	**347,-**
z krawędzią podwyższoną o 4 cm	12,4	50,0	17,5	51,0	22,0	00603	**335,-**
Ścianka czołowa							
z polimerbetonu, w kolorze naturalnym							
ścianka czołowa dla początku i końca kanału		2,0	16,0	20,0	1,0	00613	**186,-**
Pokrywa							
z tworzywa GFUP							
prosta		100,0	16,0	5,0	2,8	00360	**319,-**
łukowa 36,5 m[1)]		100,0	16,0	5,0	2,8	00361	**319,-**

[1)] dostępne na zamówienie

Kanał z pokrywą

Skrzynka odpływowa do kanałów otwartych

Pokrywa z tworzywa GFUP

System odwodnienia liniowego ACO Sport System 1000

szerokość w świetle 12,5 cm
do odwadnianiania bieżni lekkoatletycznych
System 1000 szczelinowy

Produkt	Szer. w świetle	Dług. bud.	szer. bud.	wys. bud.	Masa	Numer kat.	Cena netto
	cm	cm	cm	cm	kg/szt.		zł/szt.
Korytko szczelinowe do przykrycia z obu stron							
z polimerbetonu, w kolorze naturalnym							
proste	12,4	100,0	16,0	18,7	26,5	00587	**259,-**
łukowe 36,5 m[1)]	12,4	100,0	16,0	18,7	26,5	00588	**250,-**
Korytko szczelinowe do przykrycia z jednej strony							
z polimerbetonu, w kolorze naturalnym							
proste	12,4	100,0	16,0	20,0	29,0	15519	**381,-**
łukowe R=36,5m	12,4	100,0	16,0	20,0	29,0	15525	**453,-**
Skrzynka odpływowa							
z polimerbetonu, w kolorze naturalnym, z koszem osadczym ze stali ocynkowanej, z przetłoczeniami do wybicia ∅ 110 i ∅ 160 do pokrycia z obydwu stron							
Korpus skrzynki	12,4	50,0	17,5	44,0	18,7	00604	**712,-**
Pokrywa szczelinowa do przykrycia z obu stron	12,4	50,0	16,0	3,0	4,5	01645	**89,-**
Pokrywa szczelinowa do przykrycia z jednej strony	12,4	50,0	16,0	5,3	7,3	15523	**255,-**
Mocowanie pokrywy							
mocowanie porkywy szczelinowej LW125						15526	**77,-**
Ścianka czołowa							
z polimerbetonu, w kolorze naturalnym							
ścianka czołowa dla początku i końca kanału	2,0	16,0	20,0	1,0		00613	**186,-**
Pokrywa							
z tworzywa GFUP							
prosta	100,0	16,0	5,0	2,6		00363	**250,-**
łukowa 36,5 m	100,0	16,0	5,0	2,6		00362	**234,-**

[1)] dostępne na zamówienie

Korytko szczelinowe do przykrycia z obu stron proste

Pokrywa szczelinowa

Skrzynka odpływowa do kanałów szczelinowych

Pokrywa z tworzywa GFUP

System odwodnienia liniowego ACO Sport System 5000

do odwadniania bieżni lekkoatletycznych
System 5000 muldowy

Produkt	Szer. w świetle	Dług. bud.	szer. bud.	wys. bud.	Masa	Numer kat.	Cena netto
	cm	cm	cm	cm	kg/szt.		zł/szt.
Kanał							
z polimerbetonu, w kolorze naturalnym, z kotwami stalowymi do zabetonowania							
proste	18,5	100,0	25,0	7,0	30,0	15569	**367,-**
łukowe 36,6 m	18,5	100,0	25,0	7,0	30,0	15570	**364,-**
Skrzynka odpływowa							
z polimerbetonu, w kolorze naturalnym, z rusztem ze stali ocynkowanej, z koszem osadczym ze stali ocynkowanej, z otworem z uszczelką do króćca ∅ 110, z przetłoczeniem do wybicia ∅ 110							
Skrzynka odpływowa	18,5	60,0	25,0	33,5	30,0	00812	**849,-**

Kanał z polimerbetonu, w kolorze naturalnym, prosty

Skrzynka odpływowa z polimerbetonu, w kolorze naturalnym

System odwodnienia liniowego ACO Sport System 6000

do odwadniania bieżni lekkoatletycznych, przystosowany do mocowania sztucznej murawy
System 6000 - odwodnienie liniowe do mocowania sztucznej murawy

Produkt	Szer. w świetle	Dług. bud.	szer. bud.	wys. bud.	Masa	Numer kat.	Cena netto
	cm	cm	cm	cm	kg/szt.		zł/szt.
Korytko							
z polimerbetonu, w kolorze naturalnym, z szyną mocującą							
1 m	10,0	100,0	16,0	20,0	22,5	03450	**694,-**
0,5 m[1)]	10,0	50,0	16,0	20,0	12,1	03451	**551,-**
Skrzynka odpływowa							
z polimerbetonu, w kolorze naturalnym, z rusztem ze stali ocynkowanej, z koszem osadczym ze stali ocynkowanej, z otworem z uszczelką do króćca ∅ 110, z przetłoczeniem do wybicia ∅ 110							
z kanałem LW 100 K	10,0	100,0	16,0	48,0	34,0	03452	**1284,-**
Ścianka czołowa							
z polimerbetonu, w kolorze naturalnym, z krawędzią ze stali ocynkowanej							
ścianka czołowa z krawędzią	3,0	1,6	20,0	2,1	03453	**243,-**	
Ruszty							
z mocowaniem bezśrubowym Quicklock®							
A 15							
poprzeczne mostki, szczeliny szerokości 10 mm, stal ocynkowana							
1 m		100,0	12,3		2,2	31530	**107,-**
0,5 m		50,0	12,3		1,0	31531	**56,-**
C 250							
poprzeczne mostki, tworzywo sztuczne							
0,5 m		50,0	12,3		1,0	31710	**125,-**
Krawężnik do mocowania sztucznej murawy							
z polimerbetonu, w kolorze naturalnym, z kątownikiem ze stali ocynkowanej i mocowaniem ze stali nierdzewnej							
1 m	100,0	4,6	22,5	15,0	01182	**308,-**	

[1)] z bocznymi wyżłobieniami do wykonania połączeń kątowych, T i krzyżowych

Korytko z polimerbetonu, w kolorze naturalnym, z szyną mocującą

Skrzynka odpływowa z polimerbetonu, w kolorze naturalnym

Ruszt w poprzeczne mostki, szczeliny szer. 10 mm, stal ocynkowana

System akcesoriów ACO Sport 7000

do wyposażenia obiektów lekkoatletycznych

Produkt	Dług. bud.	szer. bud.	wys. bud.	Masa	Numer kat.	Cena netto
	cm	cm	cm	kg/szt.		zł/szt.

Obrzeża

z polimerbetonu, do budowy zeskoczni skoku w dal (trójskoku) z zakotwioną ochroną krawędzi z tworzywa sztucznego

proste	czarne[1]	100,0	5,0	20,0	12,5	01690	**246,-**
		100,0	6,0	20,0	16,5	01034	**305,-**
		100,0	10,0	20,0	25,0	01773[2]	**585,-**
		100,0	5,0	25,0	14,4	01035	**213,-**
		100,0	10,0	25,0	28,7	01774[2]	**629,-**
		100,0	6,0	30,0	18,4	01036	**251,-**
		50,0	6,0	30,0	9,2	01573	**204,-**
		100,0	6,0	40,0	20,7	01037	**389,-**
		50,0	6,0	40,0	10,3	01574	**233,-**
	białe[1]	100,0	5,0	20,0	12,5	01689	**295,-**
		100,0	6,0	20,0	16,5	00961	**415,-**
		100,0	5,0	25,0	14,4	00962	**314,-**
		100,0	6,0	30,0	18,4	00963	**300,-**
		50,0	6,0	30,0	9,2	01571	**227,-**
		100,0	6,0	40,0	20,7	00964	**443,-**
		50,0	6,0	40,0	10,3	01572	**265,-**

Obrzeże elastyczne, czarne

Obrzeże elastyczne, białe

narożne	czarne	25,0/25,0	5,0	25,0	7,7	01041	**207,-**
		25,0/25,0	6,0	30,0	8,7	01380	**381,-**
		25,0/25,0	6,0	40,0	12,0	01042	**391,-**
	białe	25,0/25,0	5,0	25,0	7,7	00968	**283,-**
		25,0/25,0	6,0	30,0	8,7	01381	**323,-**
		25,0/25,0	6,0	40,0	12,0	00969	**404,-**

Łapacze piachu

podstawa wykonana z polimerbetonu, z krawędzią aluminiową i rusztem ze stali ocynkowanej przykrytym matą gumową

korytko wewnętrzne	100,0	50,0	14,0	41,8	01474	**871,-**
	56,0	50,0	14,0	23,5	01476	**649,-**
korytko zewnętrzne	100,0	50,0	14,0	39,0	01475	**939,-**
z krawędzią aluminiową	56,0	50,0	14,0	22,7	01477	**741,-**
ścianka czołowa			14,0	2,8	03321	**226,-**

[1] specjalne promienie na zamówienie.

[2] nie wykonuje się elementów łukowych

Łapacz piachu z obrzeżem aluminiowym

System akcesoriów ACO Sport 8000

do wyposażenia obiektów lekkoatletycznych

Produkt	Dług. bud.	szer. w świetle	wys. bud.	Masa	Numer kat.	Cena netto
	cm	cm	cm	kg/szt		zł/szt.
Elementy do budowy rowu z wodą						
z polimerbetonu z ochroną krawędzi z tworzywa sztucznego zestaw 20 częściowy						
z zabudową o równej wysokości		366		1127,0	02159	**25 213,-**
Studzienka rozdzielcza dla instalacji elektrycznej						
z polimerbetonu, z zamocowaną krawędzią i pokrywą do wypełnienia nawierzchni						
	60,0	60,0	60,0	89,0	01333	**3 614,-**

Rów z wodą - elementy

Rów z wodą

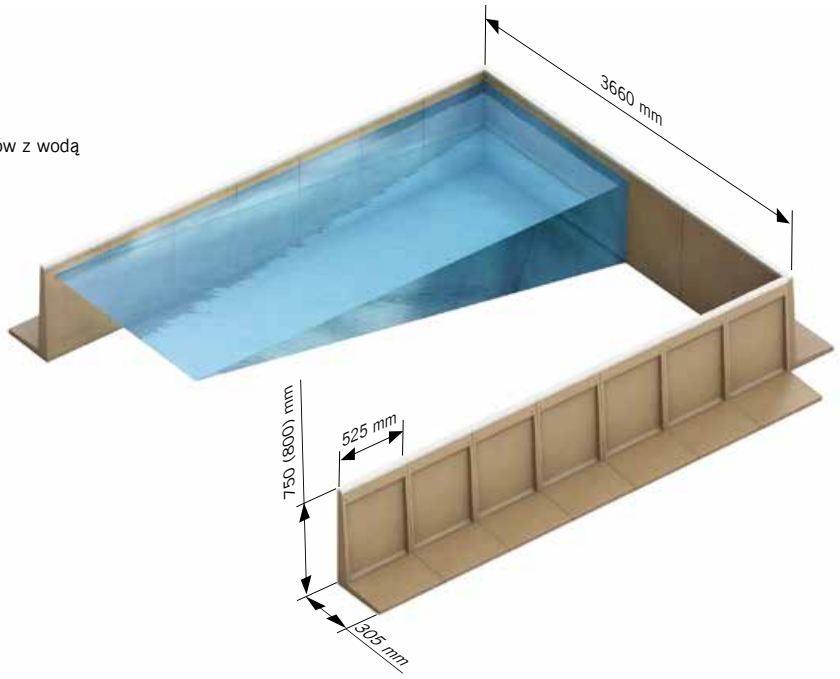

ACO Gala® G 100

Schemat systemu			184
Szerokość w świetle			184
Główne elementy systemu			184
Zalety systemu			184
TYPOWE ZASTOSOWANIA			185
Karty katalogowe			186
	Szerokość w świetle	Maksymalna klasa obciążenia	
G 100	100	C 250	186

Firma ACO Elementy Budowlane Sp. z o.o. zastrzega sobie możliwość wprowadzania zmian wynikających z postępu technicznego bez uprzedniego powiadamiania.

CHODNIKI
OBSZARY REKREACYJNE

ACO
Gala® G100

ACO Gala® G 100

Szerokość w świetle [mm]: 100

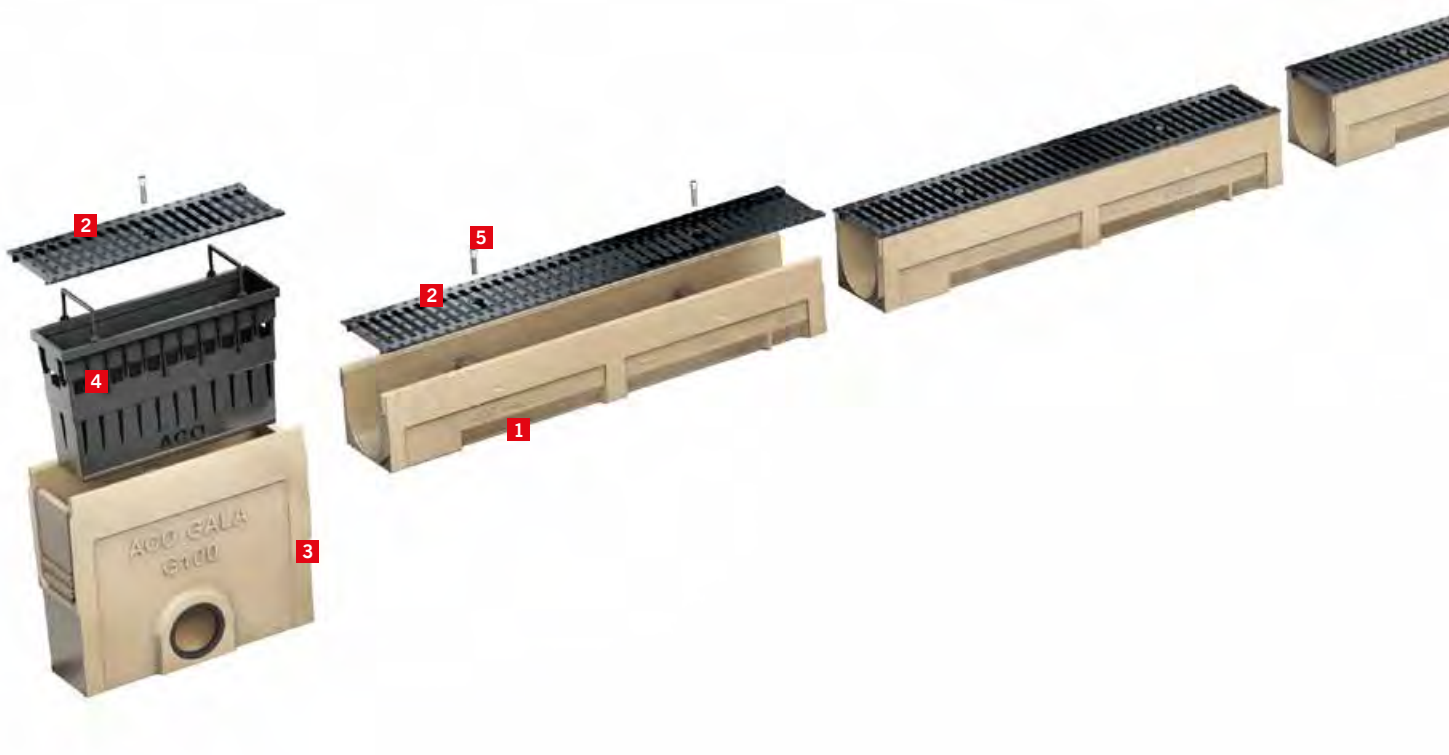

Główne elementy systemu

Kanały

Klasa obciążeń: C 250
Materiał: Polimerbeton
Rodzaj kanału:
- spadkowe
- bezspadkowe

Ruszty

Klasa obciążeń: C 250
Materiał: Stal ocynkowana, stal nierdzewna, żeliwo
Mocowanie rusztu: Przy pomocy śrub

Skrzynki odpływowe

Klasa obciążeń: C 250
Materiał: Polimerbeton
Wersja:
- niska (EK 37)
- wysoka (EK 58)

Zalety systemu

- Nienasiąkliwy - odporny na wszelkie substancje stosowane do odmrażania nawierzchni beton polimerowy (polimerbeton), z którego wykonane są korytka odwodnień liniowych. Jest **w pełni mrozoodporny**.
- Możliwość zastosowania kanałów z wyprofilowanym **spadkiem dna 0,5%** (np. gdy wymagane jest aby niebezpieczne substancje odpłynęły do odbiornika).

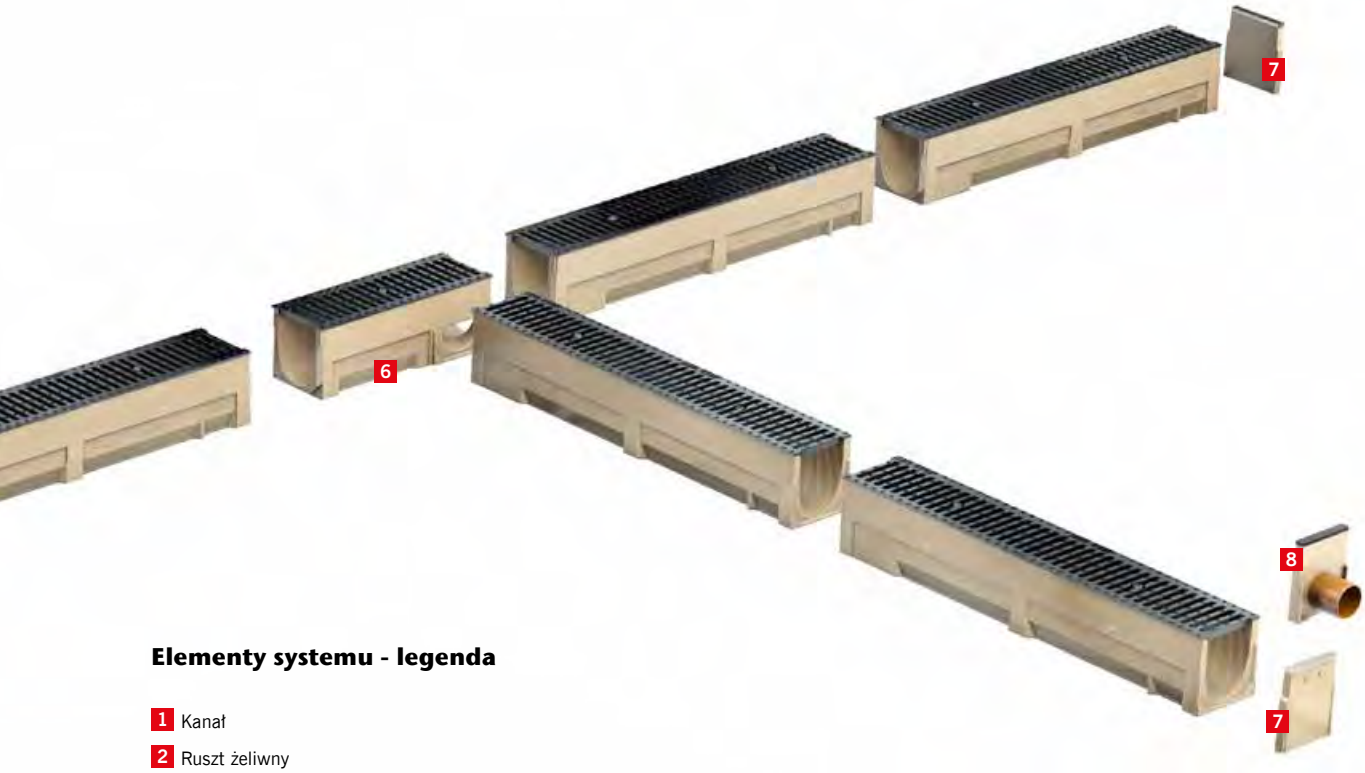

Elementy systemu - legenda

1. Kanał
2. Ruszt żeliwny
3. Skrzynka odpływowa
4. Kosz osadczy
5. Mocowanie śrubowe rusztu żeliwnego
6. Kanał do “T” i “L”
7. Ścianka końcowa
8. Ścianka końcowa z króćcem

Typowe zastosowania

- obszary przydomowe,
- drogi dla rowerów i chodniki,
- miejsca ruchu pieszego,
- tereny rekreacyjne,
- dziedzińce szkolne,
- perony,
- parkingi dla samochodów osobowych,
- rejony ścieków przykrawężnikowych ulic,
- odwodnienia wzdłuż krawędzi jezdni,
- zespoły boisk, korty tenisowe,
- myjnie.

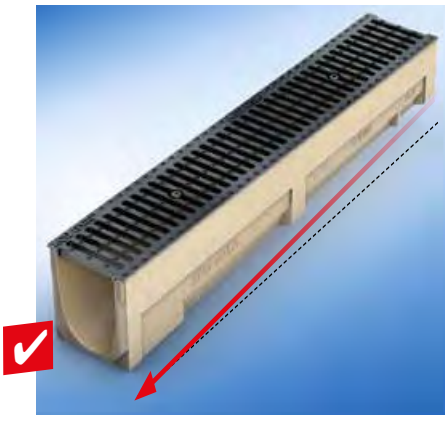

Możliwość zastosowania kanałów **z wyprofilowanym spadkiem dna 0,5%** (np. gdy wymagane jest aby niebezpieczne substancje odpłynęły do odbiornika).

System odwodnienia liniowego ACO GALA® G 100 ze śrubowym mocowaniem rusztów

Szerokość w świetle 10,0 cm
Maksymalna klasa obciążenia korytka C 250, ruszty w klasie A 15 - C 250
zgodnie z normą PN-EN 1433:2005+A1

Typ	Długość bud.	Szer. bud.	Wysokość bud.		Masa	Opak.	Numer kat.	Cena netto
			pocz.	koniec				
	cm	cm	cm	cm	kg/szt.	szt./ paleta		zł/szt.

Korytko ACO GALA® G 100

z polimerbetonu

0.0 [1]	100,0	13,0	15,0	15,0	12,1	24	06000	**161,-**
0.1 [1] [2]	50,0	13,0	15,0	15,0	7,0	24	06049	**141,-**
1	100,0	13,0	15,0	15,5	12,2	24	06001	**161,-**
2	100,0	13,0	15,5	16,0	12,5	24	06002	**161,-**
3	100,0	13,0	16,0	16,5	12,7	24	06003	**161,-**
4	100,0	13,0	16,5	17,0	13,0	24	06004	**161,-**
5 [1]	100,0	13,0	17,0	17,5	13,3	24	06005	**161,-**
5.0 [1]	100,0	13,0	17,5	17,5	13,8	24	06050	**161,-**
5.1 [1] [2]	50,0	13,0	17,5	17,5	7,2	24	06047	**141,-**
6	100,0	13,0	17,5	18,0	13,9	24	06006	**161,-**
7	100,0	13,0	18,0	18,5	14,1	24	06007	**161,-**
8	100,0	13,0	18,5	19,0	14,5	24	06008	**161,-**
9	100,0	13,0	19,0	19,5	14,9	24	06009	**161,-**
10 [1]	100,0	13,0	19,5	20,0	15,2	24	06010	**161,-**
10.0 [1]	100,0	13,0	20,0	20,0	15,4	24	06100	**161,-**
10.1 [1] [2]	50,0	13,0	20,0	20,0	8,0	24	06048	**141,-**
11	100,0	13,0	20,0	20,5	15,5	24	06011	**161,-**
12	100,0	13,0	20,5	21,0	15,7	24	06012	**161,-**
13	100,0	13,0	21,0	21,5	16,0	24	06013	**161,-**
14	100,0	13,0	21,5	22,0	16,3	24	06014	**161,-**
15	100,0	13,0	22,0	22,5	16,8	24	06015	**161,-**
16	100,0	13,0	22,5	23,0	17,1	24	06016	**161,-**
17	100,0	13,0	23,0	23,5	17,5	24	06017	**161,-**
18	100,0	13,0	23,5	24,0	17,9	24	06018	**161,-**
19	100,0	13,0	24,0	24,5	18,2	24	06019	**161,-**
20 [1]	100,0	13,0	24,5	25,0	18,5	24	06020	**161,-**
20.0 [1]	100,0	13,0	25,0	25,0	18,5	24	06021	**161,-**
20.1 [1] [2]	50,0	13,0	25,0	25,0	9,5	24	06022	**141,-**

Korytko ACO GALA® G 100 z polimerbetonu

Skrzynka odpływowa

z polimerbetonu, z koszem osadczym z PP, z uszczelką dla króćca ∅ 110*

EK 37 [3]	50,0	13,0	37,5	37,5	16,0	12	06336	**523,-**
EK 58	50,0	13,0	58,5	58,5	24,6	12	06335	**523,-**
kosz osadczy do skrzynki EK 37							01682	**46,-**
kosz osadczy do skrzynki EK 58							01498	**46,-**

Skrzynka odpływowa ACO GALA® G 100

[1] Korytka z uformowanym w dnie wyżłobieniem do wybicia i podłączenia króćca pionowego ∅ 110 oraz nadające się do połączenia ze skrzynką odpływową.
[2] Korytka z bocznymi wyżłobieniami do wybicia i wykonania połączeń kątowych, T- i skrzyżowań.
[3] Dla korytek o wysokości 15, 17,5 i 20 cm.
[4] Definicja rodzajów spadku – patrz str. 6.
* możliwość odpływu ∅ 160

System odwodnienia liniowego ACO GALA® G 100 ze śrubowym mocowaniem rusztów

Szerokość w świetle 10,0 cm
Maksymalna klasa obciążenia korytka C 250, ruszty w klasie A 15 - C 250
zgodnie z normą PN-EN 1433:2005+A1

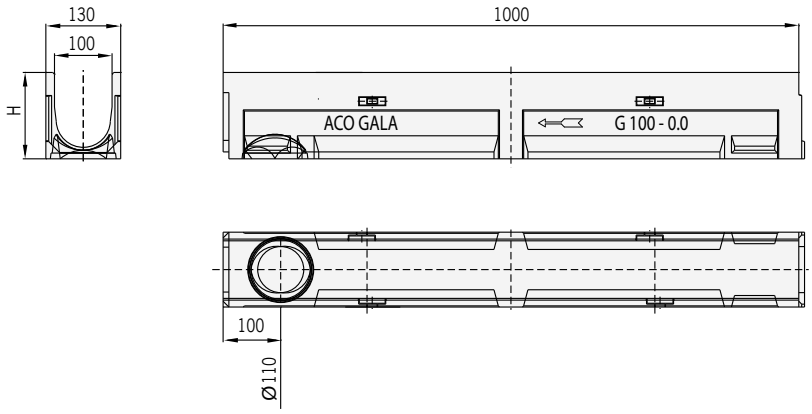

Wymiary korytka ACO GALA® G 100

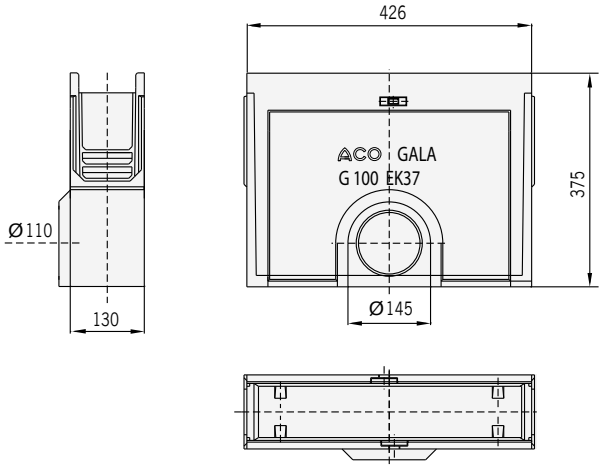

Wymiary skrzynki ACO GALA® G 100

System odwodnienia liniowego ACO GALA® G 100 ze śrubowym mocowaniem rusztów

Szerokość w świetle 10,0 cm
Maksymalna klasa obciążenia korytka C 250, ruszty w klasie A 15 - C 250
zgodnie z normą PN-EN 1433:2005+A1

Typ	Masa kg/szt.	Numer kat.	Cena netto zł/szt.
Akcesoria			
Element kaskadowy przy układaniu kanału ze spadkiem kaskadowym	0,5	02604	**141,-**
Ścianka czołowa z polimerbetonu, z krawędzią ze stali ocynkowanej,do zamknięcia początku i końca kanału	1,4	06340	**81,-**
Ścianka czołowa z polimerbetonu do zamknięcia końca kanału, z króćcem ∅ 110 z PVC:			
dla nr 06000; 06049	0,7	06241	**101,-**
dla nr 06050; 06047; 06005	0,8	06242	**101,-**
dla nr 06100; 06048; 06010	0,9	06243	**101,-**
dla nr 06020; 06021; 06022	1,1	06244	**101,-**
Króciec ∅ 110 z PVC	0,2	00056	**23,-**
Zasyfonowanie ∅ 110 z PP dla EK 37	0,2	01684	**60,-**
Zasyfonowanie ∅ 110 z PP dla króćca pionowego	0,2	00329	**60,-**

System odwodnienia liniowego ACO GALA® G 100 ze śrubowym mocowaniem rusztów

Szerokość w świetle 10,0 cm
Maksymalna klasa obciążenia korytka C 250, ruszty w klasie A 15 - C 250
zgodnie z normą PN-EN 1433:2005+A1

Typ	Długość bud.	Szerokość bud.	Powierz. wlotu	Masa	Numer kat.	Cena netto
	cm	cm	cm^2/m	kg		zł/szt.
Ruszty dla korytek i skrzynki odpływowej						
Klasa obciążenia A 15						
Ruszt ze stali ocynkowanej	100,0	13,0	280	2,2	06303	**93,-**
w poprzeczne mostki	50,0	13,0	280	1,1	06304	**57,-**
Mocowanie[1)]				0,2	06309	**17,-**
Ruszt ze stali nierdzewnej	100,0	13,0	280	2,3	06318	**245,-**
w poprzeczne mostki	50,0	13,0	280	1,3	06319	**170,-**
Mocowanie (śruba)[1)]				0,2	02855	**9,-**
Poprzeczka[1)]					02747	**54,-**
Klasa obciążenia B 125						
Ruszt ze stali ocynkowanej	100,0	12,7	687	3,3	06305	**183,-**
kratowy, oczka 30 x 20[2)]	50,0	12,7	687	1,7	06306	**128,-**
Mocowanie[1)]				0,2	06308	**39,-**
Klasa obciążenia C 250						
Ruszt z żeliwa w poprzeczne mostki	50,0	12,7	493	3,0	06314	**64,-**
Ruszt z żeliwa w poprzeczne mostki powłoka KTL	50,0	12,7	493	3,0	6314KTL	**77,-**
Poprzeczka[1)]				0,4	00751	**9,-**
Śruba długa (standard)[1)]					02042	**2,-**
Śruba krótka[1)] tylko do kanałów 6 cm (niskich)					08373	**2,-**

[1)] 2 komplety / 1 m
[2)] Nie stosować do korytek G 100, h = 5,7 cm

Ruszt ze stali ocynkowanej w poprzeczne mostki
kl. A 15 - 0,5 m

Ruszt ze stali nierdzewnej w poprzeczne mostki
kl. A 15 - 0,5 m

Ruszt ze stali ocynkowanej kratowy
kl. B 125 - 0,5 m

Ruszt z żeliwa w poprzeczne mostki
kl. C 250 - 0,5 m

ACO KerbDrain®

Schemat systemu			192
Szerokość w świetle			192
Główne elementy systemu			192
Zalety systemu			192
TYPOWE ZASTOSOWANIA			193
Przykładowe instrukcje zabudowy i realizacje			194
Karty katalogowe			196
	Szerokość w świetle	Maksymalna klasa obciążenia	
KD 305	100	D 400	196
KD 480	100	D 400	198
KD 305 i 480	100	D 400	200

Firma ACO Elementy Budowlane Sp. z o.o. zastrzega sobie możliwość wprowadzania zmian wynikających z postępu technicznego bez uprzedniego powiadamiania.

ACO KerbDrain®

ACO KerbDrain®

Szerokość w świetle [mm]: 100

Główne elementy systemu

Kanały

Klasa obciążeń: D 400
Materiał: Polimerbeton barwiony w masie
Rodzaj kanału: Bezspadkowe, kanały o wysokości 305 i 480 mm o obniżonej wysokości w miejscach przejść dla pieszych i przejazdów dla wózków. Kanały do układania w łuku: wewnętrznie (jedna wielkość promienia) i zewnętrznie (trzy wielkości promieni).

Ruszty

Materiał: Monolityczna konstrukcja kanałów; elementy rewizyjne (długość 0,5 m) z klapą rewizyjną z żeliwa.

Skrzynki odpływowe

Klasa obciążeń: D 400
Wersja: Skrzynka odpływowa: dwu lub trzyczęściowa; część górna z klapą rewizyjną wykonana z żeliwa; części dolne wykonane z polimerbetonu.

Zalety systemu

- ACO KerbDrain® jest jednoczęściowym krawężnikiem z polimerbetonu spełniającym także rolę kanału odwodnieniowego.
- Monolityczna budowa uniemożliwia klawiszowanie i kradzież rusztu.
- Struktura boczna kanału (kieszenie kotwiące) oraz w pełni lita konstrukcja pozwala na łatwy i szybki montaż.
- System można doszczelnić specjalnymi masami w celu zachowania pełnej szczelności jeśli jest ona wymagana.

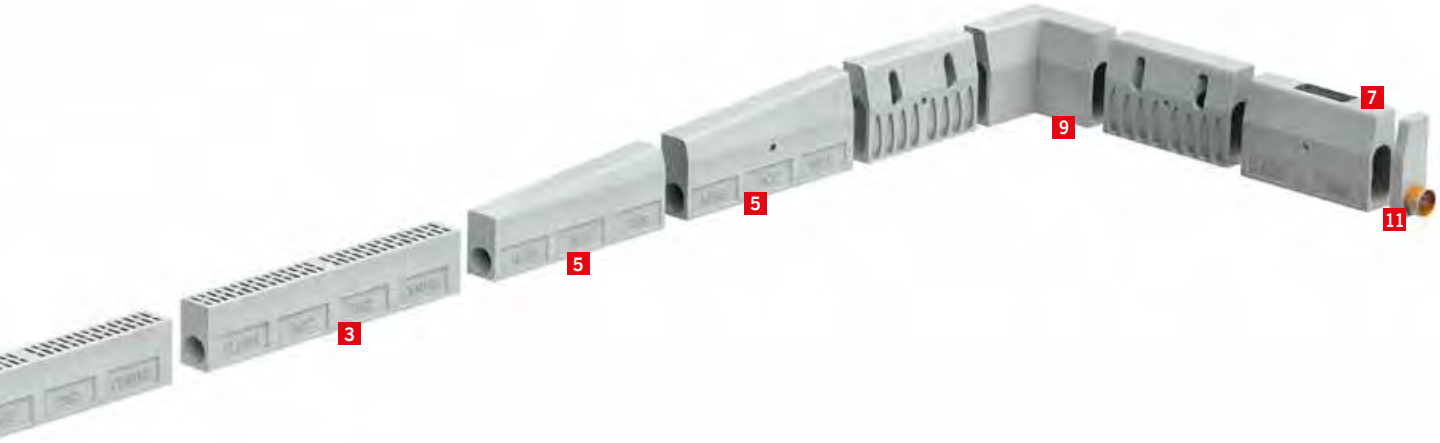

Elementy systemu - legenda

1 Kanał 0,5 m
2 Lewy element ze spadkiem krawężnika
3 Element obniżony
5 Prawy element ze spadkiem krawężnika
6 Skrzynka odpływowa
7 Element rewizyjny
8 Element narożny zewnętrzny
9 Element narożny wewnętrzny
10 Ścianka końcowa
11 Ścianka końcowa z króćcem

ZOBACZ FILM

Typowe zastosowania

- rejony ścieków przykrawężnikowych,
- odwodnienia – wzdłuż krawędzi jezdni, skrzyżowań, rond i zatok autobusowych, ulic,
- miejsca ruchu pieszego,
- dziedzińce szkolne,
- parkingi dla samochodów osobowych i ciężarowych.

ACO KerbDrain®

Przykładowa zabudowa w kostce (klasa obciążeń A 15 – D 400)

Ważne!

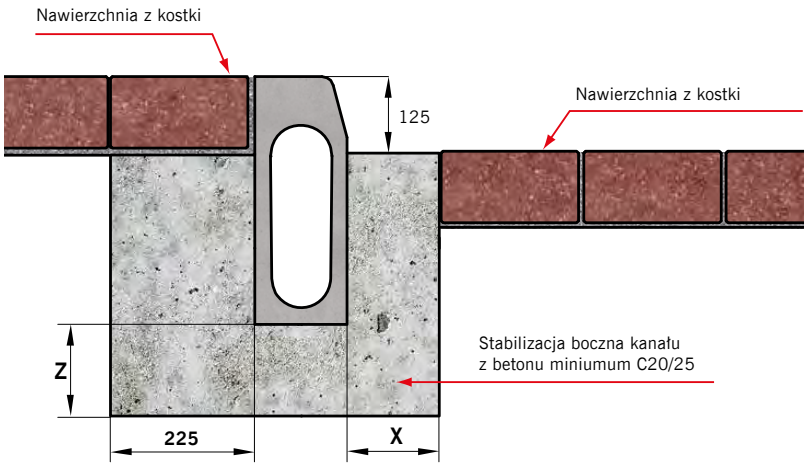

Klasa obciążenia	zgodnie z PN-EN 1433:2005+A1	A 15 – C 250	D 400
Wymiary [cm]	x	Min. 150 mm	Min. 150 mm
	z	Min. 150 mm	Min. 150 mm
	y2	Max 35 mm*	Max 35 mm*

Przykładowa zabudowa w asfalcie (klasa obciążeń A 15 – D 400)

Ważne!

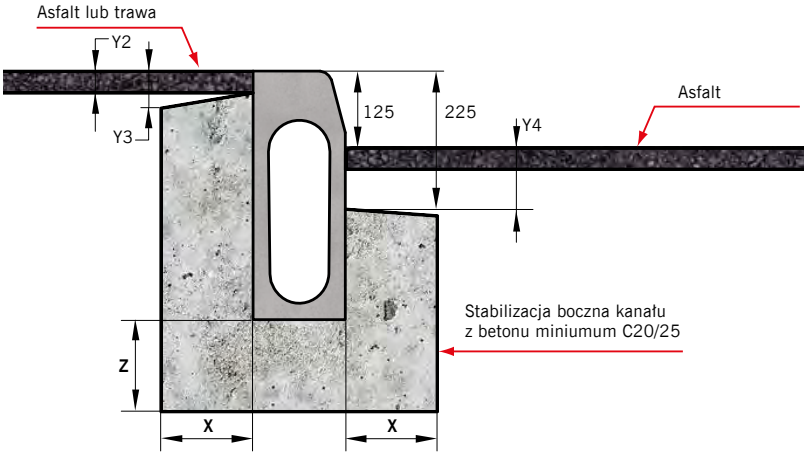

Klasa obciążenia	zgodnie z PN-EN 1433:2005+A1	A 15 – C 250	D 400
Wymiary [cm]	x	Min. 150 mm	Min. 150 mm
	z	Min. 150 mm	Min. 150 mm
	y2	Max 35 mm*	Max 35 mm*
	y3	Max 60 mm*	Max 60 mm*

Niniejszy dokument zawiera ogólne wytyczne dotyczące montażu produktu przy jednoczesnej konieczności przestrzegania wszelkich przepisów prawa i zasad sztuki budowlanej, jak również ze szczególnym uwzględnieniem dokumentacji technicznej obejmującej całość inwestycji. Producent nie ponosi odpowiedzialności za nieprawidłowości w działaniach i zaniechaniach stron i wszelkich innych uczestników procesu budowlanego oraz innych podmiotów mogących prowadzić lub prowadzących do uszkodzenia produktu.

ACO KerbDrain®

Przykładowa zabudowa w betonie (klasa obciążeń A 15 – D 400)

Ważne!

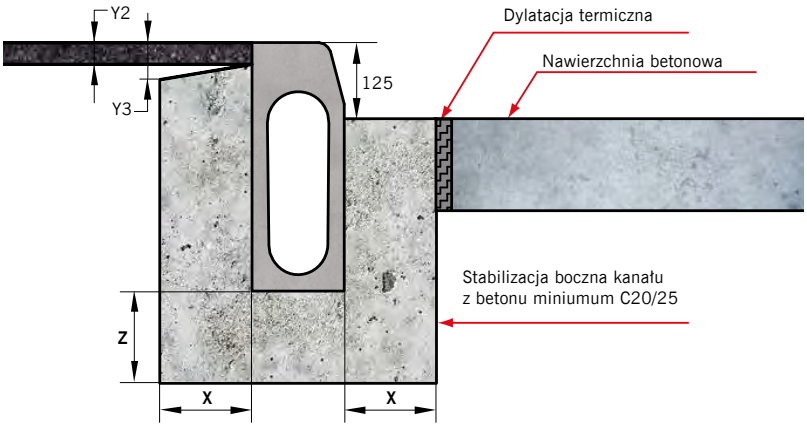

Klasa obciążenia	zgodnie z PN-EN 1433:2005+A1	A 15 – C 250	D 400
Wymiary [cm]	x	Min. 150 mm	Min. 150 mm
	z	Min. 150 mm	Min. 150 mm
	y2	Max 35 mm*	Max 35 mm*
	y3	Max 60 mm*	Max 60 mm*

Niniejszy dokument zawiera ogólne wytyczne dotyczące montażu produktu przy jednoczesnej konieczności przestrzegania wszelkich przepisów prawa i zasad sztuki budowlanej, jak również ze szczególnym uwzględnieniem dokumentacji technicznej obejmującej całość inwestycji. Producent nie ponosi odpowiedzialności za niedrawidłowości w działaniach i zaniechaniach stron i wszelkich innych uczestników procesu budowlanego oraz innych podmiotów mogących prowadzić lub prowadzących do uszkodzenia produktu.

Przykładowe realizacje

System odwodnienia liniowego ACO KerbDrain®
KD 305

Kanał monolityczny z polimerbetonu w kolorze szarym
Szerokość w świetle 10 cm
Maksymalna klasa obciążenia D 400, zgodnie z normą PN-EN 1433:2005+A1

Typ	Długość bud.	Szerokość bud.	Wysokość bud.	Masa	Numer kat.	Cena netto
	cm	cm	cm	kg		zł/szt.
Kanał						
z polimerbetonu system KD 305						
KD 305	50,0	15,0	30,5	26,2	07961	**463,-**
Element rewizyjny						
z polimerbetonu system KD 305, element rewizyjny						
KD 305 A	50,0	15,0	30,5	14	07962	**810,-**
Kanał						
z polimerbetonu system KD 305						
z elementami obniżającymi krawężnik						
Lewy element ze spadkiem krawężnika	91,5	15,0	30,5-20,5	7	07966	**926,-**
Element obniżony	91,5	15,0	20,5	21	07965	**926,-**
Prawy element ze spadkiem krawężnika	91,5	15,0	30,5-20,5	7	07967	**926,-**
Ścianka czołowa						
do zamknięcia początku i końca kanału system KD 305						
Ścianka czołowa				6	07973	**232,-**
Ścianka czołowa z króćcem						
∅ 110 KD 305						
Ścianka odpływowa wlot				6	07964	**463,-**
Ścianka odpływowa wylot				6	07963	**463,-**

Kanał ACO KerbDrain® KD 305, 0,5 m

Element rewizyjny ACO KerbDrain® KD 305

Kanały do układania w łuku – na zapytanie.

System odwodnienia liniowego ACO KerbDrain®
KD 305

Kanał monolityczny z polimerbetonu w kolorze szarym
Szerokość w świetle 10 cm
Maksymalna klasa obciążenia D 400, zgodnie z normą PN-EN 1433:2005+A1

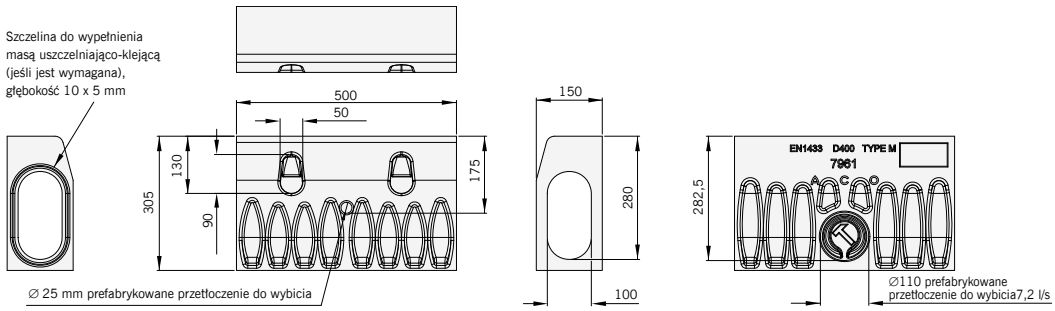

Kanał ACO KerbDrain® KD 305

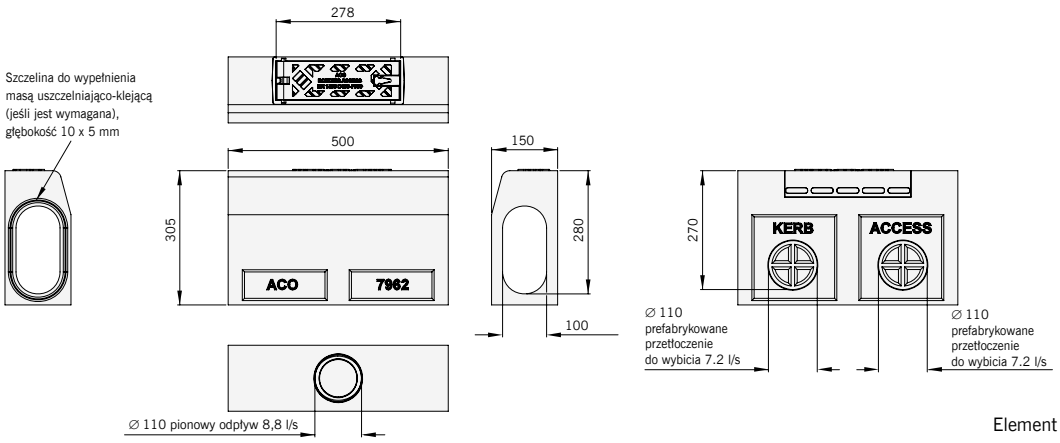

Element rewizyjny
ACO KerbDrain® KD 305

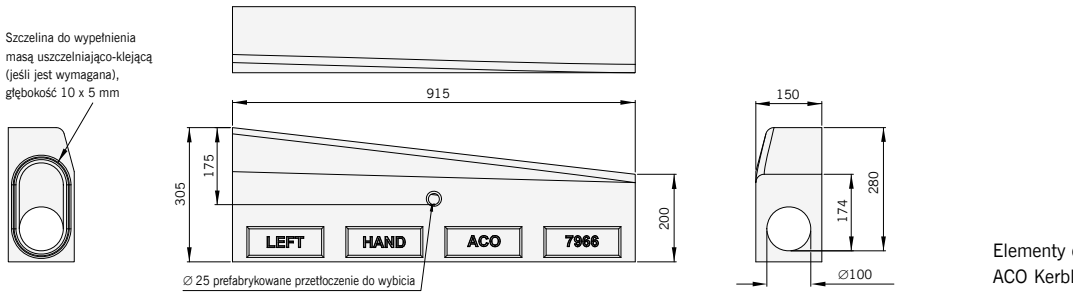

Elementy obniżające krawężnik
ACO KerbDrain® KD 305

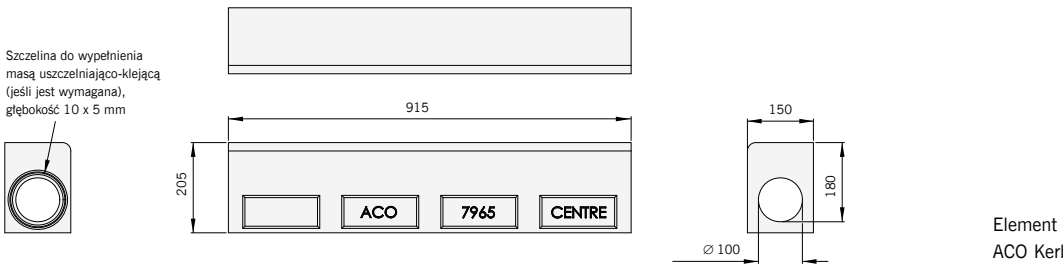

Element obniżony
ACO KerbDrain® KD 305

System odwodnienia liniowego ACO KerbDrain®
KD 480

Kanał monolityczny z polimerbetonu w kolorze szarym
Szerokość w świetle 10 cm
Maksymalna klasa obciążenia D 400, zgodnie z normą PN-EN 1433:2005+A1

Typ	Długość bud.	Szerokość bud.	Wysokość bud.	Masa	Numer kat.	Cena netto
	cm	cm	cm	kg		zł/szt.
Kanał						
z polimerbetonu system KD 480						
KD 480	50,0	15,0	48,0	20	04926	**533,-**
Element rewizyjny						
z polimerbetonu system KD 480, element rewizyjny						
KD 480 A	50,0	15,0	48,0	14	04927	**933,-**
Kanał						
z polimerbetonu system KD 480						
z elementami obniżającymi krawężni						
Lewy element ze spadkiem krawężnika	91,5	15,0	48,0-37,5	7	04931	**1066,-**
Element obniżony	91,5	15,0	37,0	14	04933	**1066,-**
Prawy element ze spadkiem krawężnika	91,5	15,0	48,5-37,5	7	04932	**1066,-**
Ścianka czołowa						
do zamknięcia początku i końca kanału system KD 480						
Ścianka czołowa				6	04938	**267,-**
Ścianka czołowa z króćcem						
∅ 160 KD 480						
Ścianka odpływowa wlot				6	04939	**533,-**
Ścianka odpływowa wylot				6	04940	**533,-**

Kanał ACO KerbDrain® KD 480, 0,5 m

Kanały do układania w łuku – na zapytanie.

System odwodnienia liniowego ACO KerbDrain®
KD 480

Kanał monolityczny z polimerbetonu w kolorze szarym
Szerokość w świetle 10 cm
Maksymalna klasa obciążenia D 400, zgodnie z normą PN-EN 1433:2005+A1

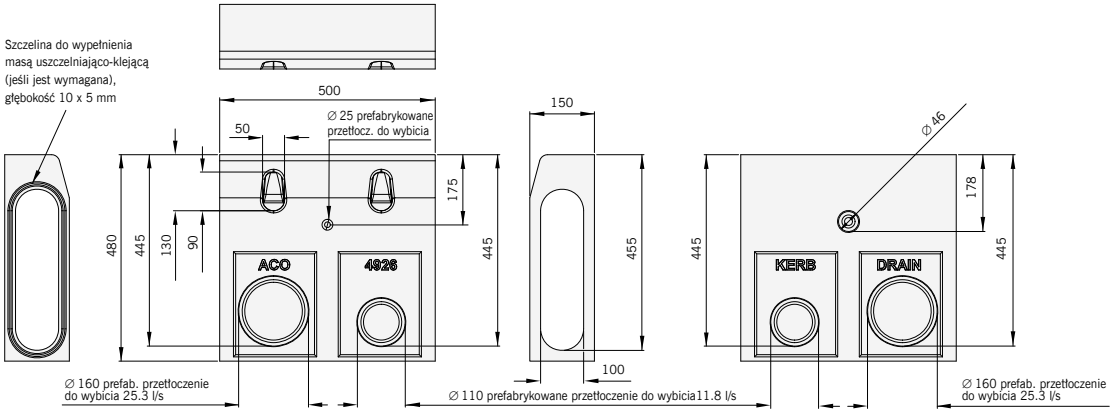

Wymiary kanału
ACO KerbDrain® KD 480

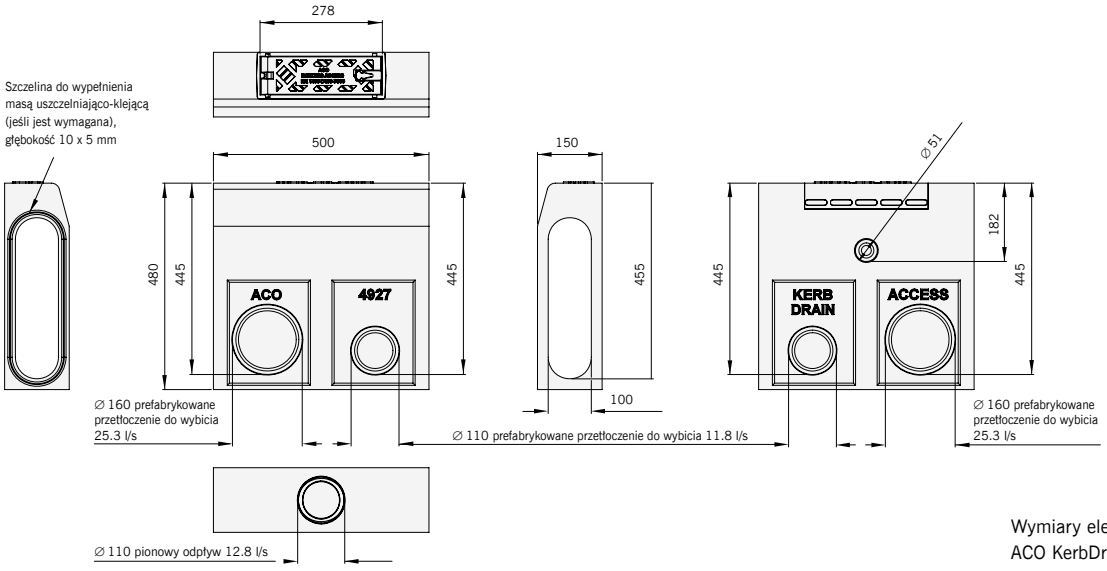

Wymiary elementu rewizyjnego
ACO KerbDrain® KD 480

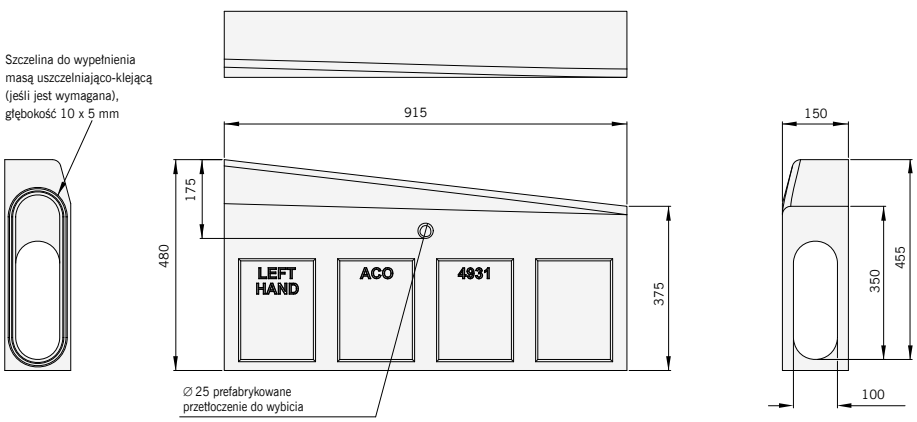

Elementy obniżające krawężnik
ACO KerbDrain® KD 480

System odwodnienia liniowego ACO KerbDrain®
KD 305 i KD 480

Kanał monolityczny z polimerbetonu w kolorze naturalnym
Szerokość w świetle 10 cm
Maksymalna klasa obciążenia D 400, zgodnie z normą PN-EN 1433:2005+A1

Typ	Długość bud.	Szerokość bud.	Wysokość bud.	Masa	Numer kat.	Cena netto
	cm	cm	cm	kg		zł/szt.

Skrzynka odpływowa

do systemu KD 305 i KD 480 z pokrywą z żeliwa, klasa obciążenia D 400
ze zintegrowaną uszczelką wargowo-labiryntową

Część górna studzienki z klapą żeliwną do elementów KD 305 i KD 480						
	50,0	39,0	39,0		04928	**3465,-**
Część dolna niska skrzynki z przyłączem						
∅ 160	50,0	32,2	36,5	5	01614	**964,-**
∅ 200	50,0	32,2	36,5	5	06190	**964,-**
Część dolna wysoka z przyłączem						
∅ 160	50,0	32,2	71,5	4	03217	**1446,-**
∅ 200	50,0	32,2	71,5	4	08565	**1446,-**
Kosz osadczy do skrzynki odpływowej niskiej					01616	**482,-**
Kosz osadczy do skrzynki odpływowej wysokiej					01617	**482,-**

Skrzynka odpływowa ACO KerbDrain®

System odwodnienia liniowego ACO KerbDrain®
KD 305 i KD 480

Kanał monolityczny z polimerbetonu w kolorze naturalnym
Szerokość w świetle 10 cm
Maksymalna klasa obciążenia D 400, zgodnie z normą PN-EN 1433:2005+A1

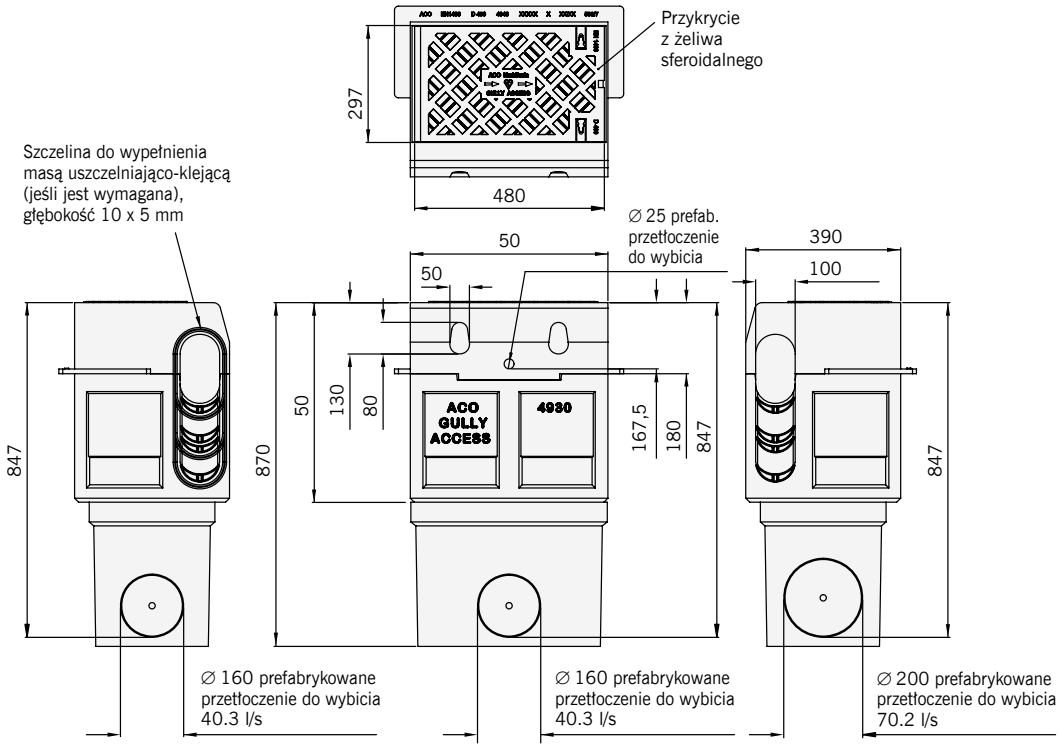

Skrzynka odpływowa ACO KerbDrain® KD 305 i KD 480

ACO TRAM

Schemat systemu		204
Szerokość w świetle		204
Główne elementy systemu		204
Zalety systemu		204
TYPOWE ZASTOSOWANIA		205
Karty katalogowe		206
	Maksymalna klasa obciążenia	
Kanały: 340, 165	D 400	206
ACO Drain® V 100 G Tram	D 400	206
ACO DRAIN® Monoblock RD 150 V TRAM	D 400	206
Odwodnienie punktowe	D 400	208

Firma ACO Elementy Budowlane Sp. z o.o. zastrzega sobie możliwość wprowadzania zmian wynikających z postępu technicznego bez uprzedniego powiadamiania.

TOROWISKA

ACO TRAM

ACO TRAM

Szerokość w świetle [mm]: 100, 150, 200

Elementy systemu - legenda

1 Kanał boczny
2 Kanał międzyszynowy
3 Kanał międzytorowy

Główne elementy systemu

Kanały

Klasa obciążeń: E 600 (lub F 900 na zapytanie)
Materiał: Polimerbeton barwiony w masie

Ruszty

Materiał: Żeliwo

Odwodnienia punktowe

Klasa obciążeń: D 400
Materiał: Żeliwo

Zalety systemu

- Izolacja elektryczna i mechaniczna (brak przenoszenia drgań) dzięki rynnie neoprenowej.
- Kanały o dużej wydajności hydraulicznej i szerokości w świetle 200 mm.
- Ciągłość przepływu wody pod szynami dzięki wsuwanym łącznikom.

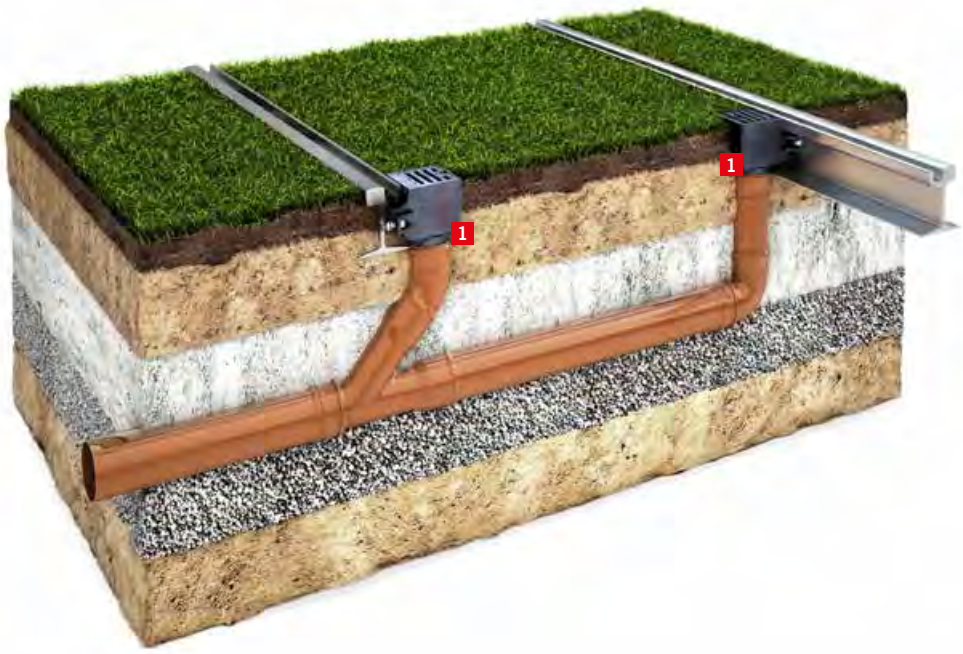

Elementy systemu - legenda

1 Odwodnienie punktowe

Typowe zastosowania

- torowiska

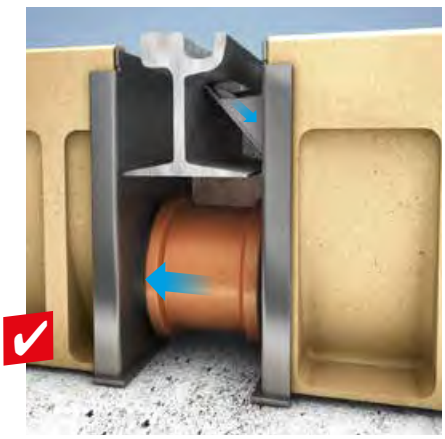

Odprowadzanie wody z szyn i ciągłość przepływu wody pod szynami

System odwodnienia torowisk ACO TRAM

Kanał monolityczny z polimerbetonu w kolorze naturalnym
Szerokość w świetle 200 mm
Maksymalna klasa obciążenia D 400, zgodnie z normą PN-EN 1433:2005+A1

Typ	Numer kat.	Cena netto
		zł/szt.

Kanał

kanał z polimerbetonu, z rusztami i krawędziami żeliwnymi, ze ściankami czołowymi ze stali nierdzewnej

340 165	**Oferta na zapytanie ✆ COK**

Kanał ACO TRAM 340

Kanał

kanał z polimerbetonu, z rusztami i krawędziami żeliwnymi, zamknięcie zatrzaskowe Drainlock®, klasa obciążenia E 600

ACO DRAIN® V 100 G TRAM	16023	**Oferta na zapytanie ✆ COK**

Kanał ACO TRAM 165

Typ	naturalny		antracyt	
	Numer kat.	Cena netto zł/szt.	Numer kat.	Cena netto zł/szt.

Element międzyszynowy

kanał z polimerbetonu, ACO DRAIN® Monoblock RD 150 V TRAM

ACO Tram RD 150 V 10.0 1260 mm z uszczelką w dnie ∅ 110	135011	**2898,-**	135012	**3188,-**
ACO Tram RD 150 V 10.0 1260 mm	135014	**2760,-**	135015	**3036,-**
ACO Tram zestaw ścianek (Typ 1 + 2, mocowanie, złączka dwukielichowa DN160)	135019	**1610,-**	135019	**1610,-**

Odwodnienie torowisk ACO DRAIN® V 100 G TRAM

Element międzyszynowy ACO DRAIN® Monoblock RD 150 V

Dostępne kanały V 100 G TRAM z pokrywa pełną - informacje w Centrum Obsługi Klienta ACO

W celu uzyskania pomocy przy opracowywaniu rozwiązania dla konkretnego obiektu, prosimy o kontakt z Centrum Obsługi Klienta ACO

System odwodnienia torowisk ACO TRAM

Kanał monolityczny z polimerbetonu w kolorze naturalnym
Szerokość w świetle 200 mm
Maksymalna klasa obciążenia D 400, zgodnie z normą PN-EN 1433:2005+A1

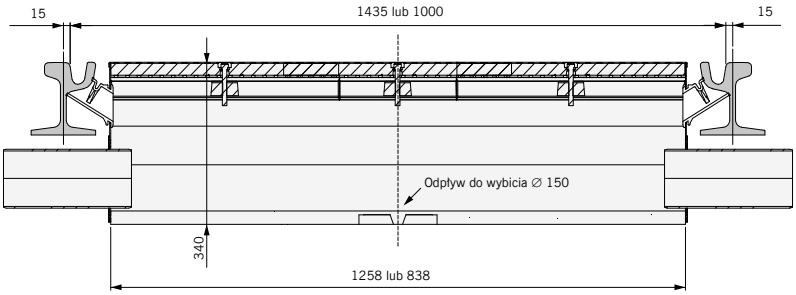

Wymiary kanału ACO TRAM

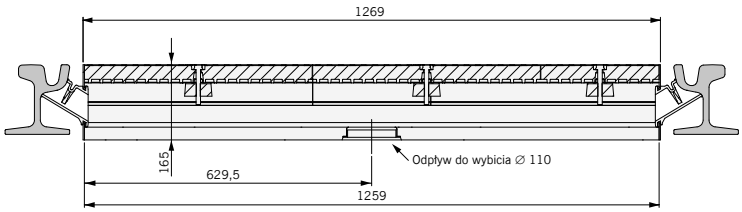

Wymiary kanału ACO TRAM niskiego

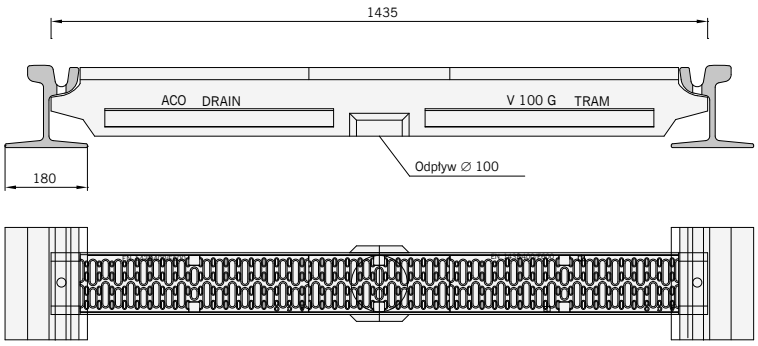

Wymiary odwodnienia torowisk
ACO DRAIN® V 100 G TRAM

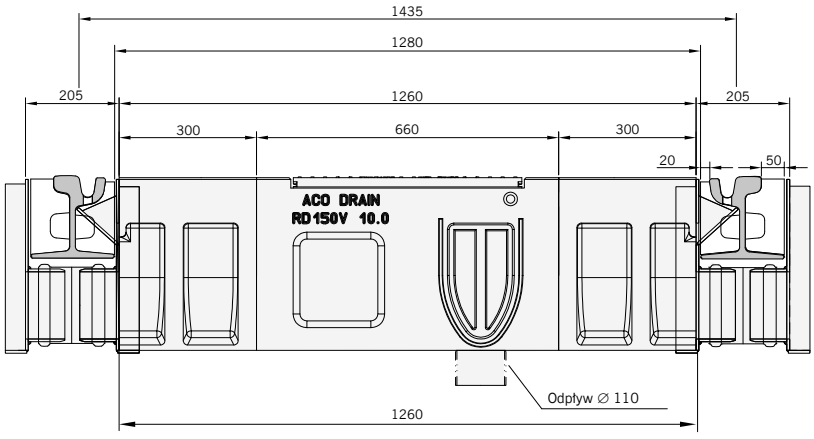

Wymiary elementu międzyszynowego
ACO DRAIN® Monoblock RD 150 V

System odwodnienia torowisk ACO TRAM

Odwodnienie punktowe z żeliwa
Maksymalna klasa obciążenia D 400, zgodnie z normą PN-EN 1433:2005+A1

Typ	Numer kat.	Cena netto zł/szt.
Odwodnienia punktowe		
korpus i ruszt z żeliwa, zamknięcie śrubowe (śruba ze stali nierdzewnej), klasa obciążenia D 400		
z odpływem ∅ 100	302444	**1676,-**
z odpływem ∅ 200	302656	**1840,-**

Odwodnienie punktowe

W celu uzyskania pomocy przy opracowywaniu rozwiązania dla konkretnego obiektu, prosimy o kontakt z Centrum Obsługi Klienta ACO.

System odwodnienia torowisk ACO TRAM

Odwodnienie punktowe z żeliwa

Maksymalna klasa obciążenia D 400, zgodnie z normą PN-EN 1433:2005+A1

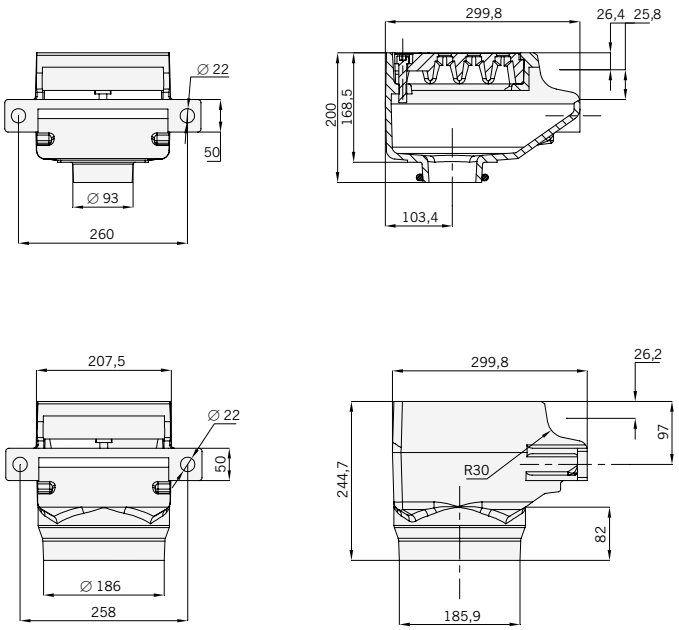

Wymiary odwodnienia punktowego

Elementy dodatkowe

Systemowy zestaw do uszczelniania ciągów kanałów	212
Dane zużycia (wydajność) masy uszczelniająco-klejącej	213
Właściwości polimerbetonu	214

Firma ACO Elementy Budowlane Sp. z o.o. zastrzega sobie możliwość wprowadzania zmian wynikających z postępu technicznego bez uprzedniego powiadamiania.

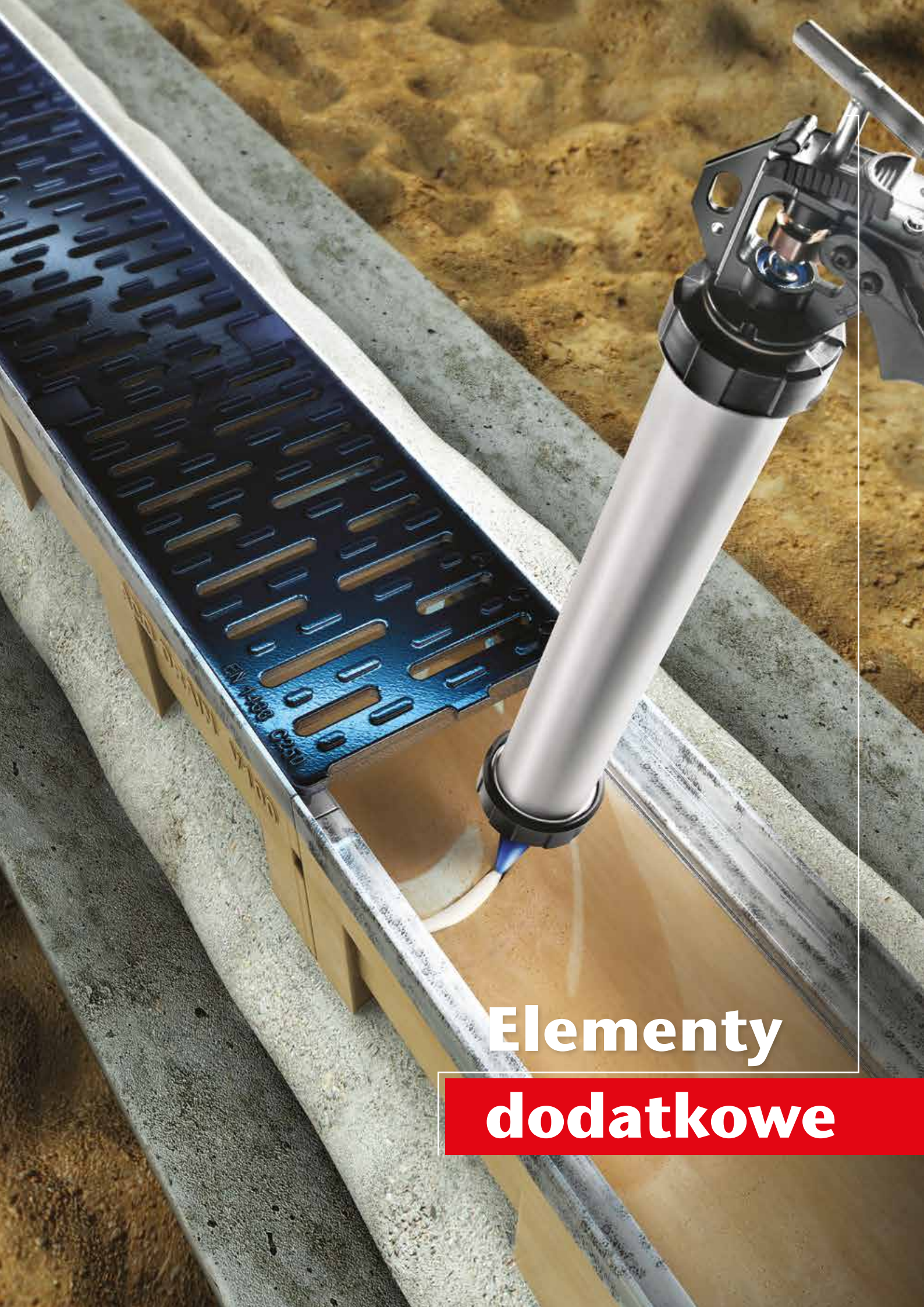

Elementy dodatkowe

Elementy dodatkowe - systemowy zestaw do uszczelniania ciągów kanałów

Typ	Masa	Numer kat.	Cena netto
	kg/szt.		zł/szt.

Narzędzia i materiały

do wykonywania trwale elastycznej, bezpiecznej fugi ACO DRAIN® (SF)

EUROLASTIC TC 30 S	masa uszczelniająco-klejąca, opakowanie 450 ml	1,0	10681	**223,-**
EUROLASTIC Primer S 2	wytrawiacz, opakowanie 1,0 l	1,0	10682	**297,-**
Zestaw roboczy, 3-częściowy	(pistolet przemysłowy/stojak/mieszadło)	3,5	01376	**1485,-**

Instrukcje użycia masy uszczelniająco-klejącej dostepne w COK ACO.

Masa uszczelniająco-klejąca EUROLASTIC TC 30 S

Wytrawiacz EUROLASTIC Primer S 2

Zestaw roboczy

Elementy dodatkowe - systemowy zestaw do uszczelniania ciągów kanałów

Dane zużycia (wydajność) masy uszczelniająco-klejącej:

Kanały niskie

System	Typ	Wys. budow. kanału	Zużycie
		cm	ml
ACO DRAIN® Mulitline	V 100	6	11,2
		8	12,8
		10	16
	V 150	12	22,8
	V 200	12	28
	V 300	12	36
ACO DRAIN® SK	S 100 K	10	22,4
	S 200 K	13	35,2

Kanały standardowe

ACO DRAIN® Mulitline	V 100	0.0	15	20
		20.0	25	36
	V 150	0.0	21	32,8
		20.0	31	48,8
	V 200	0.0	26.5	43,2
		20.0	36.5	59,2
	V 300	0.0	38.5	61,6
		20.0	48.5	77,6
	V 400	0.0	48	100
	V 500	0.0	59	121

Kanały specjalistyczne

System	Typ	Wys. budow. kanału	Zużycie	
		cm	ml	
ACO DRAIN® SK	S 100 K	0.0	16,5	28
		20.0	26,5	44
	S 150 K	0.0	22	40
		20.0	32	56
	S 200 K	0.0	29	52,8
		20.0	39	68,8
	S 300 K	0.0	40	78,4
	S 400	0.0	47	125
	S 500	0.0	56	155

Kanały monolityczne

ACO DRAIN® Monoblock	RD 200 V	0.0	33	180
		20.0	53	270
	RD 300	0.0	59.5	342

Właściwości polimerbetonu

Tabela odporności, stan ze stycznia 2007 r

Polimerbeton ACO jest tworzywem zawierającym kruszywo kwarcowe (ziarno do 8 mm) związane materiałem chemoutwardzalnym. Wymienione poniżej środki chemiczne działające na polimerbeton, znajdują się w formie czystej i niezmieszanej, w podanej koncentracji, w temperaturze pokojowej (RT, 23 °C)[2]. W przypadku odchyleń składu lub właściwości chemicznych od podanych w tabeli należy zasięgnąć informacji.
Dane oparte są na wynikach badań przeprowadzonych w Instytucie Polimerów w Flörsheim nad Menem w Niemczech. Jest to federalny Instytut do kontroli i badań materiałów (BAM), akredytowany do badań polimerowych materiałów budowlanych. Materiał uszczelniający Masterflex 700 FR GG oraz wytrawiacz (Primer) Masterflex 700 N są zgodne z KIWA BRL-K 781/01, oraz z Ogólnym Dopuszczeniem Budowlanym DIBt nr Z-74.6-48.

Środki chemiczne (czyste, niezmieszane)		Stężenie[1]	Obciążenia chwilowe[4]	Polimerbeton ACO[3]	Materiał uszczelniający	Obciążenia długotrwałe[5]	Polimerbeton ACO[3]	Materiał uszczelniający
Płyny używane do badań w Niemieckim Instytucie Technik Budowlanych (DIBt)								
DIBt Nr. 1:	Benzyna paliwowa DIN 51 600, DIN 51 607			+	+		+	+
	DIN 51 600, DIN 51 607							
DIBt Nr. 2.1:	Paliwo lotnicze			+	+		+	+
	50% obj. Izooctan							
	50% obj. Toluen							
DIBt Nr. 2.3:	Paliwo odrzutowe Jet-A1			+	+		+	+
	Kod NATO F-34/F-35							
DIBt Nr. 3:	Mieszanka testująca A 20/NP II			+	+		+	+
DIBt Nr. 4:	10% obj. Metylonaftalen			+	+		+	+
	60% obj. Toluen							
	30% obj. Ksylen							
DIBt Nr. 4a:	30% obj. Benzen			+	+		+	(+)
	10% obj. Metylonaftalen							
	30% obj. Toluen							
	30% obj. Ksylen							
DIBt Nr. 4b:	zgodnie z TRbF 401/2,			+	+		+	+
	ustęp 3.1.8							
DIBt Nr. 5:	48% obj. Isopropyl			+	+		+	+
	48% obj. Metanol							
	4% obj. Woda							
DIBt Nr. 5a:	Metanol			+	+		–	+
DIBt Nr. 6:	Trichloroetylen			+	–		–	–
DIBt Nr. 6b:	Monochlorobenzen			+	–		+	–
DIBt Nr. 7:	50% obj. Octan etylu			+	+		+	+
	50% obj. Keton metylowo-izobutylowy							
DIBt Nr. 7a:	50% Acetopenon			+	–		+	–
	50% Metylowe estry kwasu salicylowego							
DIBt Nr. 8:	Formaldehyd	35%		+	+		+	+
DIBt Nr. 9:	Kwas octowy	10%		+	+		–	(+)
DIBt Nr. 9a:	50% Kwas octowy			+	+		+	–
	50% Kwas propionowy							
DIBt Nr. 10:	Kwas siarkowy	20%		+	+		+	+
DIBt Nr. 11:	Ług sodowy	20%		(+)	+		–	–
DIBt Nr. 12:	Chlorek sodu	20%		+	+		+	+
DIBt Nr. 13:	30% obj. n-Aminobutyl			+	+		+	–
	35% obj. Dwumetyloanilina							
	35% obj. Trietanolamina							
DIBt Nr. 14.1:	2% wag. Marlophen			+	+		+	+
	3% wag. Protektol							
	95% wag. Woda							
DIBt Nr. 14.2:	2% wag. Marlipal 013/80			+	+		+	+
	3% wag. Teksapon N 40							
	95% wag. Woda							
DIBt Nr. 15a:	Tetrahydrofuran			+	+			
Aceton				+	+		–	+
Kwas mrówkowy		10%		+	+		–	(+)
Amoniak		10%		+	+		–	(+)
Anilina r.w.n.				+	+		+	–
Anilina 10% w Etanolu		10%		+	+		+	–
Benzen				+	–		+	–
Kwas borowy r.w.n.				+	+		–	+

Środki chemiczne (czyste, niezmieszane)	Stężenie[1]	Obciążenia chwilowe[4]	Polimerbeton ACO[3]	Materiał uszczelniający	Obciążenia długotrwałe[5]	Polimerbeton ACO[3]	Materiał uszczelniający
Sec-butyl			+	+		+	+
Wodorotlenek wapnia r.w.n.			+	+		–	+
Chewron Hy-Jet			+	+		+	+
Fluorek chlorobenzoesowy			+	+		+	+
Kwas chlorowy	5%		+	(+)		–	(+)
Kwas chromowy	5%		+	+		+	+
Kwas chromowy	10%		+	+		–	+
Olej napędowy (diesel)			+	+		+	+
II-siarczan żelaza	20%		+	+		+	+
Kwas octowy	30%		+	+		–	(+)
Etanol			+	+		+	+
Octan etylu			+	+		+	–
Etylenodiamina			+	–		+	–
FAM-Płyn testujący A			+	+		+	+
FAM-Płyn testujący B			+	+		+	+
Kwas fluorowodorowy	5%		+	+		+	+
Olej grzewczy			+	+		+	+
Kwas heksafluorowokrzemowy	10%		+	+		+	+
n-Heptan			+	+		+	+
n-Hexan			+	+		+	+
Olej hydrauliczny Donax TM			+	+		+	+
Izooctan			+	+		+	+
Potas kaustyczny	20%		–	+		–	–
p-Kreosol r.w.n.			(+)	+		(+)	–
Metylamina			+	–		–	–
Keton metyloetylowy			+	+		–	+
Kwas mlekowy	10%		+	+		+	+
Olej mineralny SAE 5W50 Shell			+	+		+	+
Kwas monochlorooctowy	10%		+	+		+	–
Sól kuchenna	20%		+	+		+	+
Podchloryn sodu	5%		+	+		–	+
n-Nonan			+	+		+	+
Benzyna 95 - 98 oktanów			+	+		+	+
Kwas szczawiowy r.w.n.			+	+		+	+
Fenol r.w.n			+	+		+	–
Kwas fosforowy	20%		+	+		–	+
Olej rycynowy			+	+		+	+
Kwas azotowy	10%		+	+		–	(+)
Kwas solny	10%		+	+		–	+
Kwas siarkowy	40%		+	+		+	+
Kwas tetrafluorowoborowy	20%		+	+		–	(+)
Toluen			+	(+)		+	–
Trójchlorek fluoroetanu			+	+		+	+
Trietyloamina			+	+		+	+
Ksylen			+	+		+	+
Kwas cytrynowy r.w.n.			+	+			

[1] w przypadku odchyleń od podanych stężeń prosimy o kontakt z nami
[2] w przypadku odchyleń od podanych temperatur prosimy o kontakt z nami
[3] Polimerbeton ACO P = beton polimerowy z żywicą poliestrową jako materiałem wiążącym; w przypadku bardzo agresywnego środowiska dostępny jest polimerbeton z żywicą estru winylu
[4] oddziaływanie przejściowe, usuwanie w ciągu 72 godzin
[5] obciążenie długotrwałe przez 42 dni w oparciu o Podstawy Budowlane i Badań przy DIBt

r.w.n. - roztwór wodny nasycony
\+ - odporny
(+) - odporny warunkowo – wymagana konsultacja
– - nieodporny – wymagana konsultacja

Nasze doradztwo w formie słownej, pisemnej i wynikające z doświadczeń oparte jest na naszym aktualnym stanie wiedzy i jest jedynie nie zobowiązującą informacją, również w odniesieniu do ewentualnych praw osób trzecich i nie zwalnia Państwa od przeprowadzenia własnych testów co do właściwości, zastosowania i przeznaczenia na dostarczonych przez nas produktach.

Zastosowanie i obróbka produktów leży poza obszarem naszych możliwości kontroli, a zatem wyłącznie w obszarze odpowiedzialności Państwa.
Jeżeli jednak stwierdzona zostanie odpowiedzialność po naszej stronie, to ograniczy się ona do wartości dostarczonych przez nas i zastosowanych przez Państwa towarów.

Właściwości polimerbetonu

Know-how o materiale i technologii jego wytwarzania

Polimerbeton ACO w znacznej części stanowi mieszaninę składników o pochodzeniu mineralnym, takich jak: kwarc, bazalt i granit. Składniki te, rozdrobnione do określonej wielkości ziaren, są łączone ze sztuczną żywicą.

Szczególna receptura oraz najnowocześniejsza technologia wytwarzania pozwalają polimerbetonowi ACO uzyskać nadzwyczajne właściwości:

- wytrzymałość na zginanie: > 22 N/mm^2
- wytrzymałość na ściskanie: > 90 N/mm^2
- moduł Younga: ok. 25 kN/mm^2
- gęstość: 2,1-2,3 g/cm^3
- nasiąkliwość: 0 mm
- odporność chemiczną: wysoką
- porowatość: ok. 25 μm

Ciężar prefabrykatu

Przy porównywalnej gęstości i znacznie wyższej wytrzymałości na obciążenia, produkty ACO z polimerbetonu są, przy podobnych klasach obciążenia, znacznie lżejsze niż elementy betonowe. Stosunkowo mały ciężar elementów z polimerbetonu ACO powoduje, że są poręczniejsze i łatwiejsze w montażu, co zmniejsza koszty zabudowy.

Gładka powierzchnia

Śliskie i gładkie powierzchnie wewnętrzne kanałów z polimerbetonu ACO pozwalają na szybki odpływ wody razem z mogącymi się osadzić cząsteczkami nieczystości, dając efekt samooczyszczenia oraz ułatwiając konserwację kanału.

Nienasiąkliwość

Polimerbeton ma nasiąkliwość równą zeru, przez co jest absolutnie szczelny. Osadzająca się woda wysycha bardzo szybko, dzięki czemu wykluczone są tzw. szkody mrozowe.

Odporność chemiczna

Jak wynika to z tabeli odporności chemicznej, polimerbeton ACO jest odporny na agresywne media **bez dodatkowych powłok** i nawet w ekstremalnych warunkach jest trwały i może być wszechstronnie stosowany.

Likwidacja odpadów

Polimerbeton, dzięki swojej długowieczności, może podlegać recyclingowi i jako gruz powrócić do procesu produkcyjnego.
Urząd d/s ochrony wód i wybrzeża w Szlezwiku-Holsztynie tak zakwalifikował polimerbeton ACO, że jego odpady są traktowane jako normalny gruz budowlany.

Produkt markowy dzięki systemowi kontroli jakości

Firma ACO Severin Ahlmann GmbH Co. AG posiada certyfikat EN ISO 9001.

Surowce

Surowce, z których produkowany jest polimerbeton ACO, podlegają stałej kontroli jakości (zarówno ACO, jak i u dostawców).

Kontrola produktów przebiega w niezależnych instytucjach badawczych, takich jak: KIWA w Holandii, instytuty badawcze w Eckeförde, Lubece lub w TÜV NORD.

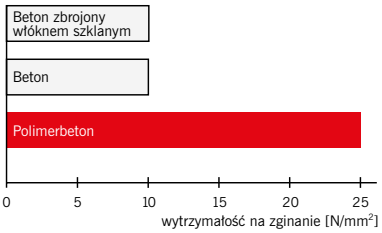

Wytrzymałość na zginanie różnych materiałów do produkcji kanałów odwodnieniowych

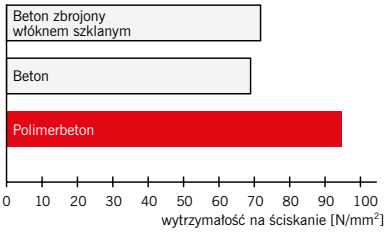

Wytrzymałość na ściskanie różnych materiałów do produkcji korytek

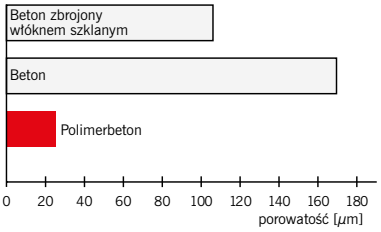

Średnia porowatość korytek odwodnieniowych z różnych materiałów

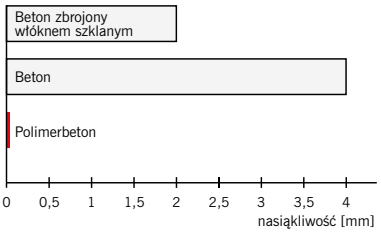

Nasiąkliwość (wg DIN 4281) różnych materiałów do produkcji korytek po 72 godzinach

Nowość

Zabezpieczenie przeciw kradzieży do rusztu żeliwnego w poprzeczne mostki

Opcjonalne rozwiązanie pozwalające zabezpieczyć ruszty przed kradzieżą.
Zabezpieczenie stosuje się do rusztów żeliwnych w poprzeczne mostki systemów ACO Multiline i ACO Xtradrain.

konieczne 2 sztuki na 1 m kanału z rusztem
V 100 C250 (02890)
D400 - E600 (02891)
V 150 C250 - D400 (02892)

konieczne 4 sztuki na 1 m kanału z rusztem
V 200 D400 - E 600 (02893)

Do zestawu dołączony jest specjalny klucz do dokręcenia mocowania.

Odkręcenie specjalnie zaprojektowanych śrub przy pomocy standardowych narzędzi jest niemożliwe.

Widok od spodu rusztu

ACO Qmax®

System odwodnień szczelinowych o wysokiej wydajności

- System ACO Qmax® został stworzony tak, by zapewniał wysoką wydajność hydrauliczną, pozostając jednocześnie systemem lekkim.
- System maksymalizuje dostępną wydajność hydrauliczną, zapewniając efektywne magazynowanie i retencję, a jednocześnie eliminuje potrzebę stosowania oddzielnych zbiorników retencyjnych w warunkach burzowych.
- Unikatowa, opatentowana konstrukcja wlotu z krawędzią zapewnia ciągłość nawierzchni na całej długości kanału, wzmacniając konstrukcję nawierzchni i redukując potrzebę zbrojenia kanału.
- Pojedynczy kanał ACO Qmax® ma 2 m długości i jest produkowany w pięciu rozmiarach: 225, 350, 550, 700 i 900 (mm).
- Szeroki zakres elementów rewizyjnych, studzienek i elementów odpływowych zapewnia prosty dostęp i połączenia pomiędzy różnymi ciągami kanałów.

Jeśli chcą się Państwo dowiedzieć więcej o tym produkcie - zapraszamy do skontaktowania się z Działem Obsługi Klienta ACO lub na stronę www.aco.pl.

SYSTEM ODWODNIENIA BUDYNKÓW

PRZEMYSŁ SPOŻYWCZY

KUCHNIE

SPA / PRYSZNICE

Hygiene**First**

Higieniczne rozwiązania ACO

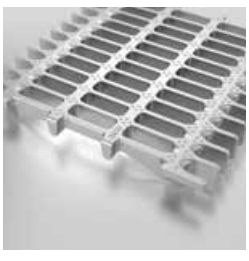

Nowa linia kanałów i wpustów

Higieniczne rozwiązania odwodnień posadzek
w przemyśle spożywczym i kuchniach.

Biuro Handlowe
Centrum Obsługi Klienta

Realizacja zamówień
Przygotowywanie ofert i doradztwo techniczne

		telefon	fax
1	**Region 1 - Olsztyn**		
	Biuro Handlowe	607 664 716	
	Obsługa zamówień	22 767 0 511	22 767 0 535
	Przygotowanie ofert	22 767 0 560	22 767 0 535
2	**Region 2 - Gdańsk**		
	Biuro Handlowe	601 264 172	
	Obsługa zamówień	22 767 0 511	22 767 0 535
	Przygotowanie ofert	22 767 0 560	22 767 0 535
3	**Region 3 - Szczecin**		
	Biuro Handlowe	601 335 948	
	Obsługa zamówień	22 767 0 511	22 767 0 535
	Przygotowanie ofert	22 767 0 509	22 767 0 535
4	**Region 4 - Bydgoszcz, Poznań**		
	Biuro Handlowe	601 335 941	
	Obsługa zamówień	22 767 0 542	22 767 0 519
	Przygotowanie ofert	22 767 0 560	22 767 0 519
5	**Region 5 - Warszawa**		
	Biuro Handlowe	693 029 201	
	Obsługa zamówień	22 767 0 542	22 767 0 519
	Przygotowanie ofert	22 767 0 560	22 767 0 519
6	**Region 6 - Lublin**		
	Biuro Handlowe	601 335 944	
	Obsługa zamówień	22 767 0 539	22 767 0 536
	Przygotowanie ofert	22 767 0 509	22 767 0 519
7	**Region 7 - Łódź**		
	Biuro Handlowe	693 029 201	
	Obsługa zamówień	22 767 0 542	22 767 0 519
	Przygotowanie ofert	22 767 0 560	22 767 0 519
8	**Region 8 - Wrocław**		
	Biuro Handlowe	609 511 290	
	Obsługa zamówień	22 767 0 539	22 767 0 536
	Przygotowanie ofert	22 767 0 509	22 767 0 519
9	**Region 9 - Kraków**		
	Biuro Handlowe	601 335 942	
	Obsługa zamówień	22 767 0 539	22 767 0 536
	Przygotowanie ofert	22 767 0 509	22 767 0 519
10	**Region 10 - Katowice**		
	Biuro Handlowe	601 335 940	
	Obsługa zamówień	22 767 0 539	22 767 0 536
	Przygotowanie ofert	22 767 0 509	22 767 0 519

W przypadku pytań technicznych prosimy o kontakt pod nr telefonów:
22 767 0 533, 22 767 0 545
22 767 0 531, 22 767 0 524

Dział Projektowy

Przygotowywanie specyfikacji technicznej i projektowej

			telefon kom.
1	**Region 1**		
	Dział Projektowy	Artur Stańczak	609 489 609
		Artur Jochymczyk	601 335 943
		Jarosław Maślany	603 889 888
2	**Region 2**		
	Dział Projektowy	Marcin Adamczyk	601 335 945
3	**Region 3**		
	Dział Projektowy	Artur Jochymczyk	601 335 943
4	**Region 4**		
	Dział Projektowy	Jarosław Maślany	603 889 888
5	**Region 5**		
	Dział Projektowy	Łukasz Śmigiel	601 264 172
6	**Region 6**		
	Dział Projektowy	Sebastian Biliński	601 335 948
7	**Region 7**		
	Dział Projektowy	Artur Jochymczyk	601 335 943

W przypadku pytań technicznych prosimy o kontakt pod nr telefonu:
22 767 0 555

Kontakty aktualne od: 05.2017

- Odwodnienia liniowe
- Odwodnienia przydomowe
- Doświetlacze i okna
- Odwodnienia łazienkowe
- Stal nierdzewna
- Separatory substancji ropopochodnych
- Separatory tłuszczu
- Włazy żeliwne
- Wpusty żeliwne

ACO Elementy Budowlane Sp. z o.o.
ul. Fabryczna 5, Łajski
05-119 Legionowo
Tel. 22 76 70 500
Fax. 22 76 70 513
www.aco.pl

Drain cennik 09.2017